CATALOGUE PIECES DE RECHANGE 2019

ARTEC RW

ARTEC

IDENTIFICATION DE L'AUTOMOTEUR
(AUTOMOTIVE IDENTIFICATION)

Type de machine (Machine type) :

_____

Année de la machine (Year of the machine) :

_____

Numéro de série de la machine (Sprayer serial number) :

_____

Puissance du moteur (Engine power) :

_____

Numéro de série du moteur (Engine serial number) :

_____

Catalogue pièces détachées

AUTOMOTEUR RW

Informations générales :

- Conformément à sa politique d'amélioration constante de ses produits, **ARTEC PULVERISATION** se réserve le droit de modifier les caractéristiques de ses matériels à n'importe quel moment, sans que ces modifications ne puissent donner lieu à préavis ou indemnité d'aucune sorte, ni obliger **ARTEC PULVERISATION** de modifier les modèles déjà vendus.
- ARTEC PULVERISATION n'accepte aucune responsabilité pour les différences qui pourraient exister entre les spécifications de ses matériels et celles contenues dans ses publications.
-L'utilisation de pièces « NON D'ORIGINE » **ARTEC PULVERISATION** peut avoir des effets négatifs sur le fonctionnement de l'appareil et ainsi affecter les performances et la sécurité liées à son utilisation.
- ARTEC PULVERISATION ne saurait être tenu pour responsable de quelque dommage que ce soit qui pourrait résulter de l'utilisation ou du montage de pièces « NON D'ORIGINE » ou non agrées **ARTEC PULVERISATION**.
- Seules des pièces d'origine **ARTEC PULVERISATION** doivent être utilisées. Les pièces adaptables rendront la garantie caduque.

Nous avons donc doté chacune de ces planches d'une référence qui se décompose de la façon suivante. Les indications droite, gauche, avant et arrière doivent être vues à partir du siège du conducteur en position de conduite.

Nous n'avons traité dans ce catalogue que les versions standards et optionnelles proposées par la société **ARTEC PULVERISATION** sur ce type d'appareil. Pour les versions personnelles veuillez nous consulter.

ARTEC PULVERISATION
ZA de la Frise
85320 CORPE
Tel :
(33) 02.51.28.42.70
E-mail :
contact@artec-pulverisation.com
www.artec-pulverisation.com

Commande de pièces :

Afin d'identifier correctement les pièces de rechange, il est important de se référer exclusivement à la documentation officielle fournie par **ARTEC PULVERISATION**.

Pour toute commande de pièces, veuillez utiliser uniquement les bons de commande **ARTEC PULVERISATION** du catalogue.

Pour commander un flexible, nous vous conseillons de préciser la référence du flexible (frappée sur la jupe), sa référence dans sa planche de montage et la page de celle-ci.

Spare parts catalog

AUTOMOTIVE RW

General information:

- In step with a politic of constant improvement of these products, **ARTEC PULVERISATION** reserves the right to modify the characteristics of these materials at any time, without these changes could result in notice or compensation of any kind, or oblige **ARTEC PULVERISATION** modify the models already sold.
- **ARTEC PULVERISATION** doesn't accept responsibility for the differences that might exist between the specifications of these materials and those contained in these publications.
- Use of parts "NON-ORIGINAL" **ARTEC PULVERISATION** can have negative effects on the functioning of the machine and affect the performance and safety associated with its use.
- **ARTEC PULVERISATION** can't be held liable for any damage that may result from use or assembling parts "NON-ORIGINAL" or not approved by **ARTEC PULVERISATION**.
- Only original parts **ARTEC PULVERISATION** should be used. The adaptable parts will void the warranty.

So we equipped each of these assembly boards of a reference which break down in the following way. The indications right, left, front and rear must be seen from the driver's seat in the driving position.

We have dealt in this catalog as standard and optional versions offered by the company **ARTEC PULVERISATION** on this type of machine. For personal versions please contact us.

ARTEC PULVERISATION
ZA de la Frise
85320 CORPE
Tel :
(33) 02.51.28.42.70
E-mail :
contact@artec-pulverisation.com
www.artec-pulverisation.com

Ordering parts:

In order to correctly identify the spare parts, it is important to refer exclusively to the official documentation provided by **ARTEC PULVERISATION**.

When ordering parts, use only the spare parts order **ARTEC PULVERISATION** from catalogs.

To order a hydraulic pipe we recommend that you specify reference of pipe (hit on the skirt of the pipe), its reference in his assembly board and his pages.

Consommables (Consumables)

REP	Référence	Désignation / Affectation	QTE	Conditionnement
1	**TRANSPRO40**	Huile pour moteur thermique Volvo	±16L	2L, 5L ou 20L
2	**LIQUIDEREFROID**	Liquide de refroidissement	±20L	2L, 5L ou 20L
3	**HUILESYNDUS220**	Huile boîte de couplage	±1.7L	2L, 5L ou 20L
4	**SUPERTRANSHYD400-100**	Huile circuit hydraulique	±90L	2L, 5L ou 20L
5	**BVX1000 – SAE 75W 90**	Huile réducteurs BONFIGLIOLI	±1.3L	2L, 5L ou 20L
		Huile réducteurs BREVINI	±1.5L	
6	**306.685.000.000**	Huile oléo-pneumatique	±0.3	2L, 5L ou 20L
7	**AD Blue**	AD Blue	30L	2L, 5L ou 20L

Kits d'entretien (Service kits)

Référence	Désignation / Affectation	Composition
520.392.000.000	Kit filtres moteur	Comprend les références suivantes : 309.188.000.055 : Cartouche filtre reniflard 309.189.000.055 : Cartouche filtre Adblue 309.190.000.055 : Cartouche filtre à carburant 309.191.000.055 : Cartouche filtre à huile 309.073.000.055 : Cartouche préfiltre GO
520.393.000.000	Kit filtres hydrauliques	Comprend les références suivantes : 309.112.000.055 : Cartouche filtre à huile 306.515.000.040 : Elément filtrant filtre MFM BH/NC 95 306.513.000.040 : Elément filtrant filtre MFM BH/NC 55 (qté 2)
308.134.000.000	Kit filtres hydrauliques RS20 sans assistance et avec Assistance Poclain sur essieu avant	Comprend les références suivantes : 304.200.000.040 : Cartouche filtre ligne de direction 303.489.000.040 : Cartouche filtre ligne PVG 300.259.000.040 : Cartouche filtre retour
308.135.000.000	Kit filtres hydrauliques RS20 sans assistance et avec Assistance Brévini/Sauer sur essieu avant	Comprend les références suivantes : 304.200.000.040 : Cartouche filtre ligne de direction 303.489.000.040 : Cartouche filtre ligne PVG (qté : 2) 300.259.000.040 : Cartouche filtre retour
306.077.000.000	Filtre charbon actif (dans la cabine)	
307.195.000.055	Filtre pour dessicateur	
306.762.000.037	Cartouche principale filtre à air	
306.763.000.037	Cartouche de sécurité filtre à air	

Les consommables sont à utiliser et les kits d'entretien à changer annuellement ou suivant la périodicité mentionnée sur le tableau p102 du manuel d'utilisation 2018-RS20.
Consumables are for use and service kits are change annually or at the intervals mentioned on the table p102 of manual 2018-RS20.

Tuyaux vendus au mètre linéaire
(Pipes sold by meter)

Rep	Référence	Désignation	
1	300.666.001.066	Tuyau 4/6 PU Noir	PNEUMATIQUE
2	300.759.001.057	Tuyau 6/8 PU Noir	
3	301.547.001.066	Tuyau 2.5/4 PU Noir	
4	301.548.001.066	Tuyau 7/10 PU Noir	
5			
6			
7	309.863.001.056	Tuyau Ø42x53	HYDRAULIQUE
8	300.971.001.056	Tuyau R4 DN Ø60	
9			
10			
11			
12			
13	300.590.001.059	Tuyau PU 8 Noir	MOTEUR THERMIQUE
14	300.593.001.059	Tuyau refroidissement Ø25x32	
15	300.784.001.059	Tuyau refroidissement Ø16 intérieur	
16	307.096.001.059	Tuyau refroidissement Ø22 intérieur	
17	300.971.001.056	Tuyau R4 DN Ø60	
18	300.598.001.064	Tuyau (gasoil) Ø12x19	
19	300.601.001.064	Tuyau (gasoil) Ø10x17	
20			
21	300.984.001.068	Tuyau Ø50	PULVERISATION
22	300.990.001.068	Tuyau Ø30	
23	300.998.001.068	Tuyau Ø40	
24	301.004.001.068	Tuyau Ø50 - GARDEN	
25	301.241.001.068	Tuyau Ø12x20 – 40 bars	
26	301.274.001.068	Tuyau Ø15x19 PVC transparent	
27	301.550.001.068	Tuyau Ø25x35 Noir	
28	301.552.001.068	Tuyau Ø10 int EPDM	
29	301.993.001.068	Tuyau Ø19x28	
30	307.998.001.068	Tuyau Ø50 Vacupress	
31	520.519.001.068	Tuyau Ø25 Vacupress	
32			
33			

Pour toute commande de tuyau au mètre linéaire il faut préciser la longueur souhaitée.
For all hose by meter ordered, it should be noted the length desired.

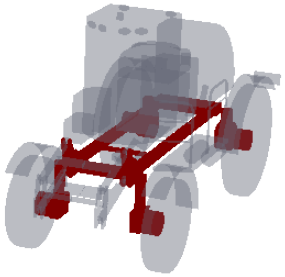

A
TRANSMISSION MECANIQUE

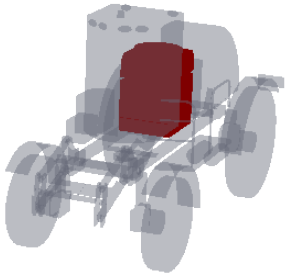

B
MOTEUR THERMIQUE ET EQUIPEMENT

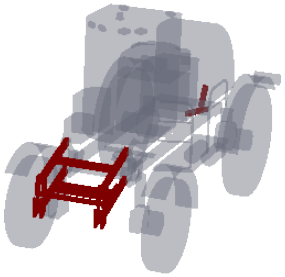

C
RELEVAGE

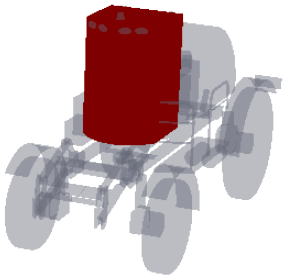

D
CABINE, FREINAGE ET CLIMATISATION

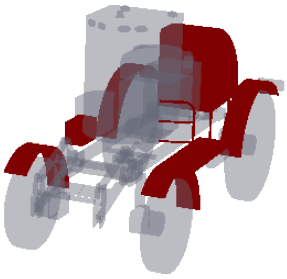

E
CARTER, CAROSSERIE ET COFFRE

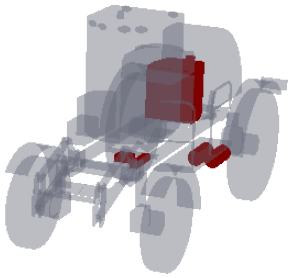

F
CIRCUIT PNEUMATIQUE ET HYDRAULIQUE

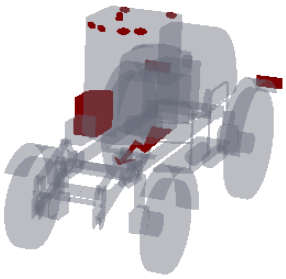

G
ELECTRICITE ET SIGNALISATION

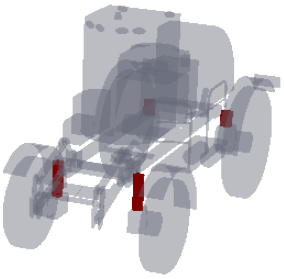

H
OPTION

I
AUTOCOLLANTS

TRANSMISSION MECANIQUE

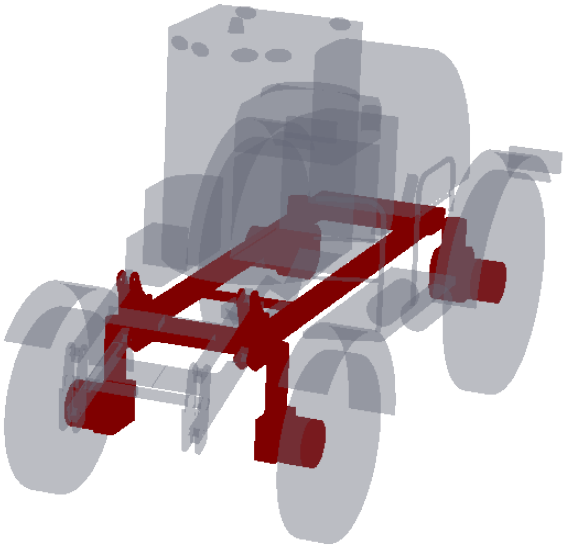

Numéro ARTEC	Désignation	Page
EM0361	Montage châssis-essieux RW	A-1
520 260 000 000	Châssis	A-2
EM0357	Demi essieu AV gauche	A-3
EM0298	Jambe RSC 2.25	A-4
EM0298	Jambe RSC 2.25	A-5
EM0357	Demi essieu AV gauche	A-6
EM0357	Demi essieu AV gauche	A-7
EM0357	Demi essieu AV gauche	A-8
EM0357	Demi essieu AV gauche	A-9
EM0357	Demi essieu AV gauche	A-10
EM0357	Demi essieu AV gauche	A-11
EM0358	Demi essieu AV droit	A-12
EM0199	Jambe RSC	A-13
EM0199	Jambe RSC	A-14
EM0358	Demi essieu AV droit	A-15
EM0358	Demi essieu AV droit	A-16
EM0358	Demi essieu AV droit	A-17
EM0358	Demi essieu AV droit	A-18
EM0358	Demi essieu AV droit	A-19
EM0358	Demi essieu AV droit	A-20
EM0359	Demi essieu AR gauche	A-21
EM0286	Jambe RSC	A-22
EM0286	Jambe RSC	A-23
EM0359	Demi essieu AR gauche	A-24
EM0359	Demi essieu AR gauche	A-25
EM0359	Demi essieu AR gauche	A-26
EM0359	Demi essieu AR gauche	A-27
EM0359	Demi essieu AR gauche	A-28
EM0360	Demi essieu AR droit	A-29
EM0360	Demi essieu AR droit	A-30
EM0360	Demi essieu AR droit	A-31
EM0360	Demi essieu AR droit	A-32
EM0360	Demi essieu AR droit	A-33
EM0360	Demi essieu AR droit	A-34

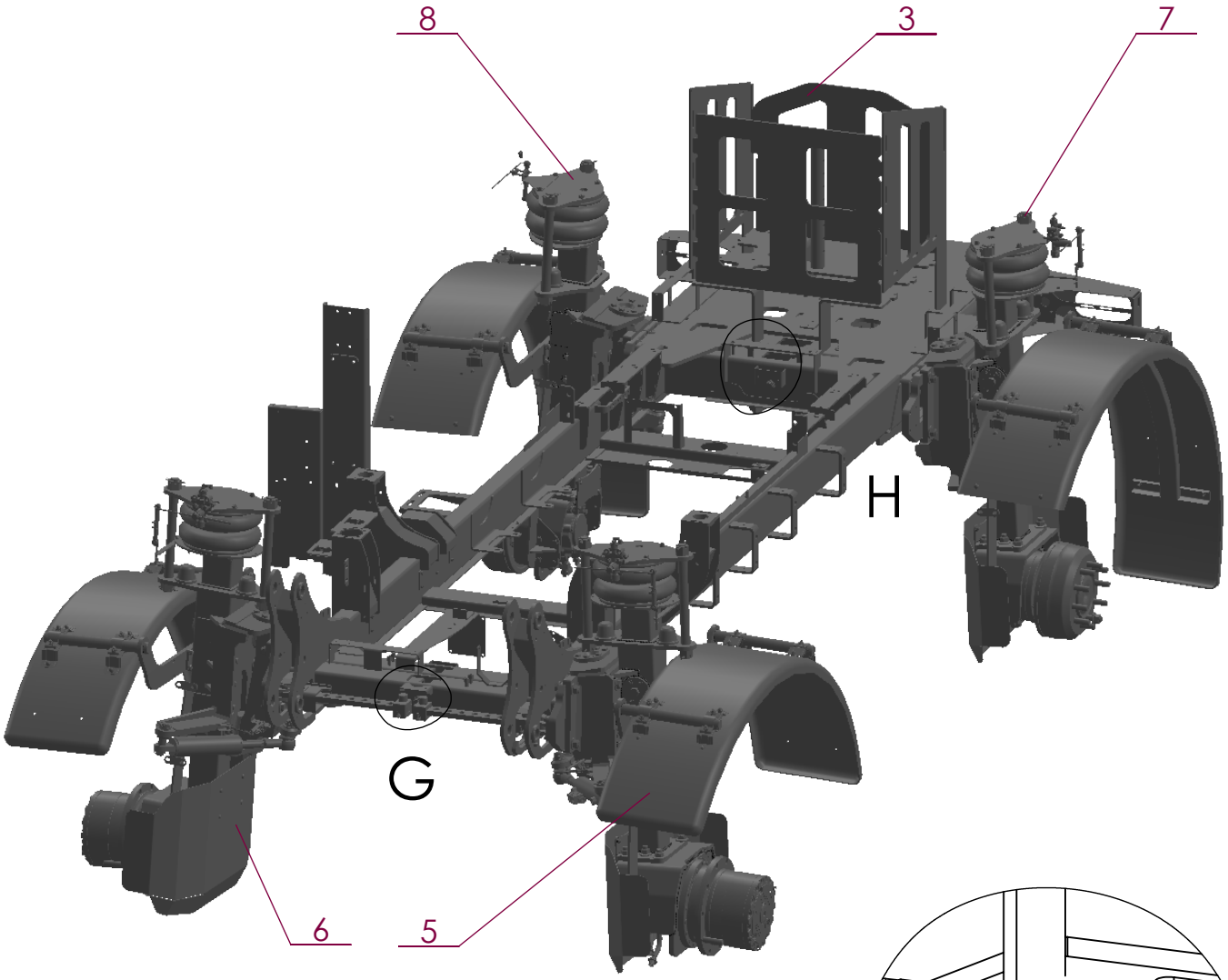

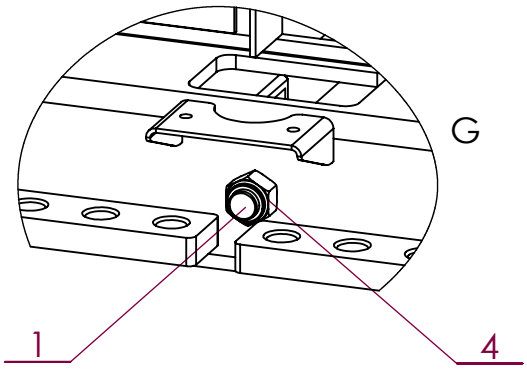

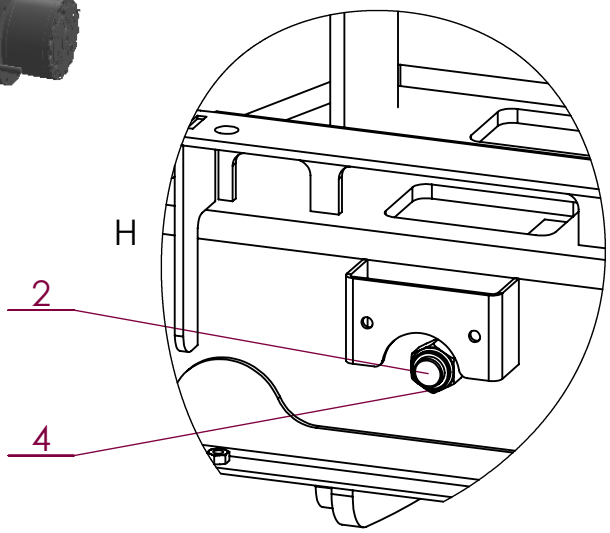

No. ARTICLE	Numéro ARTEC	Désignation	QTE	Commentaires
1	308 586 000 004	AXE AVANT	1	
2	308 587 000 004	AXE ARRIERE	1	
3	520 260 000 000	CHASSIS	1	Voir page A-2
4	551 730 200 700	ECROU FREIN M20 A2 DIN 985	4	
5	EM0357	1/2 ESSIEU AV G	1	Voir page A-3
6	EM0358	1/2 ESSIEU AV D	1	Voir page A-12
7	EM0359	1/2 ESSIEU AR G	1	Voir page A-21
8	EM0360	1/2 ESSIEU AR D	1	Voir page A-29

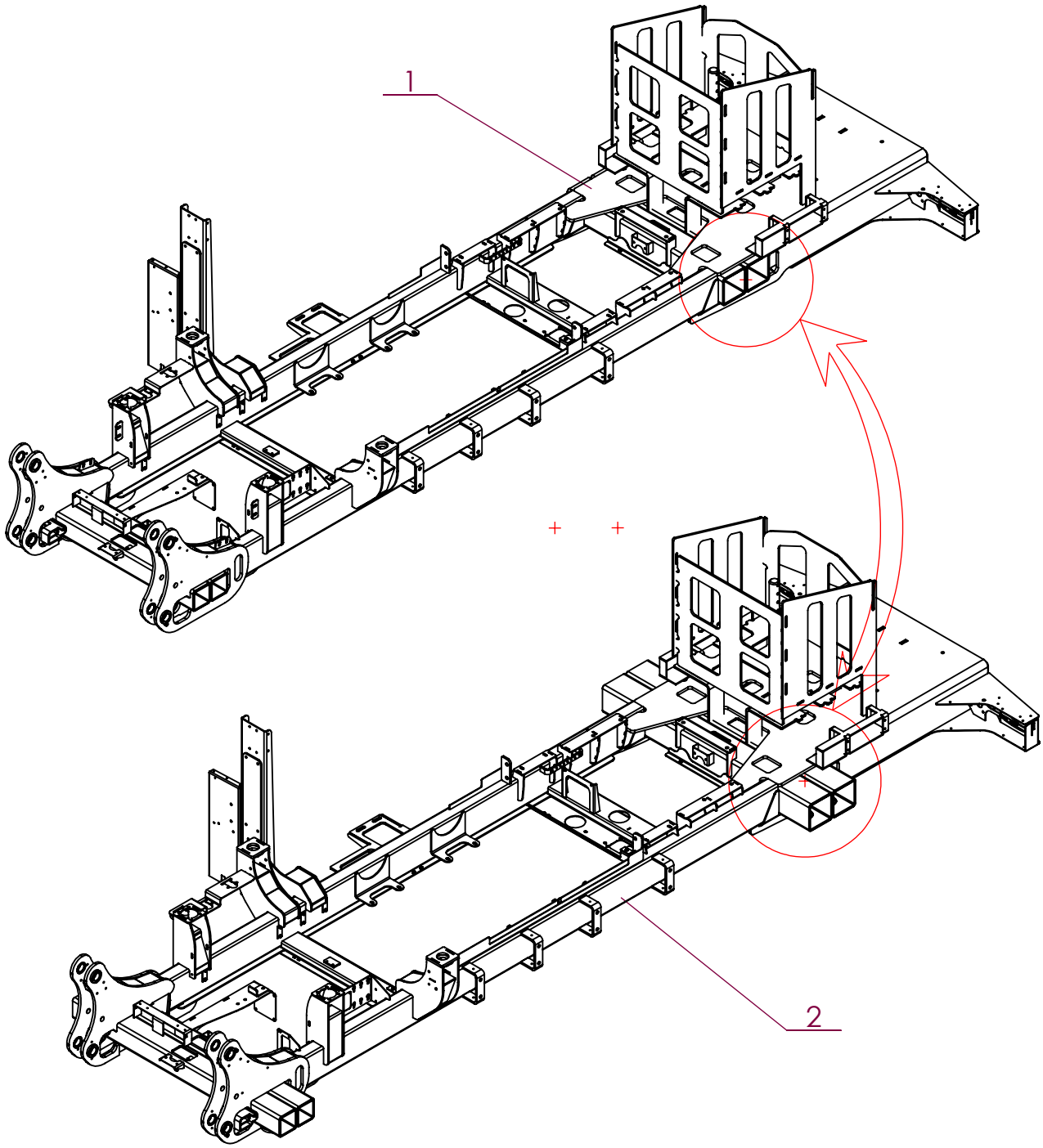

No. ARTICLE	Numéro ARTEC	Désignation	QTE	Commentaires
1	520 260 000 000	CHASSIS	1	
2	520 815 000 000	CHASSIS VOIE LARGE	1	

ARTEC
ZA de la Frise
85320 CORPE
TEL: (33)02.51.28.42.70
E-mail: contact@artec-pulverisation.com
Internet: www.artec-pulvérisation.com

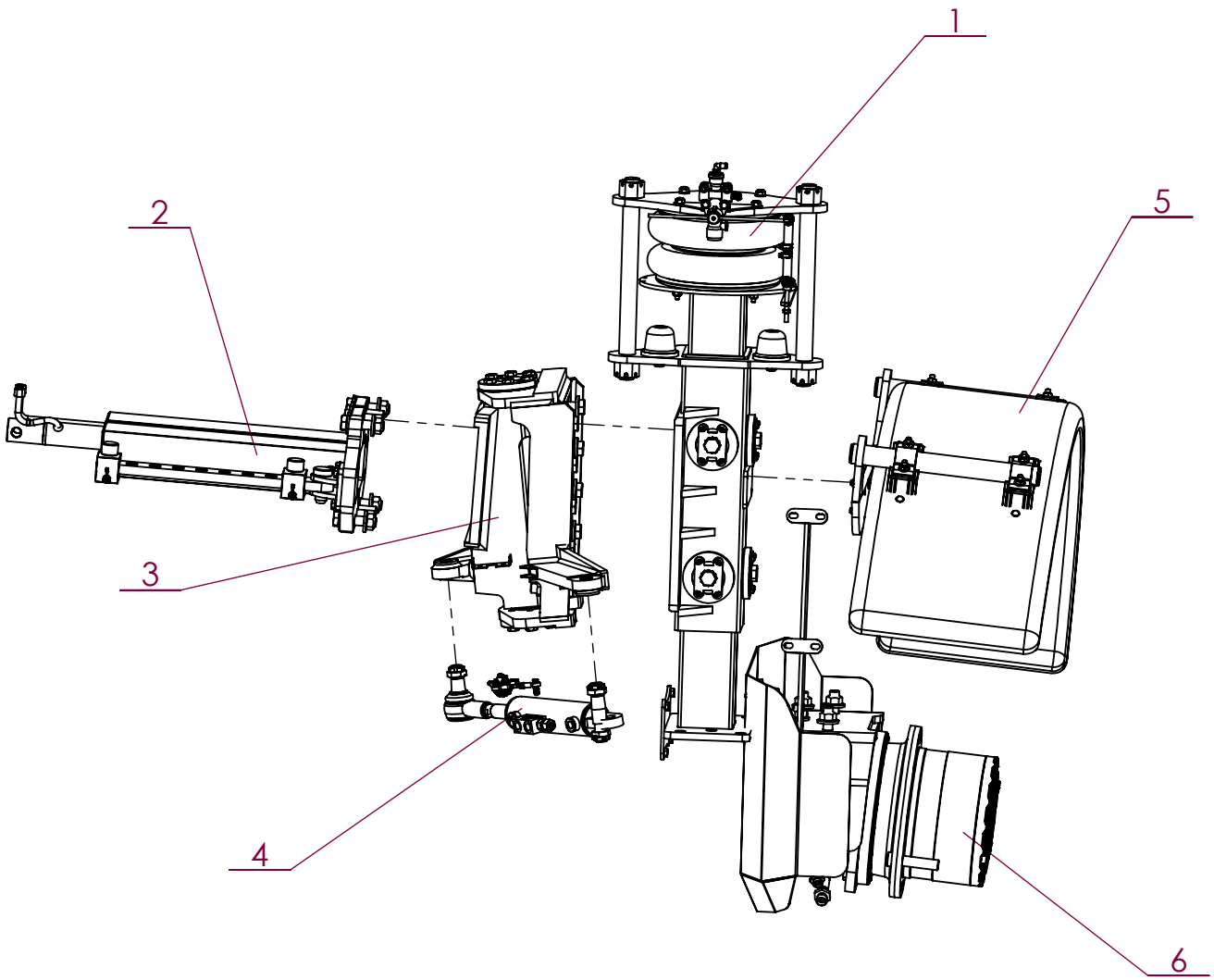

No. ARTICLE	Numéro ARTEC	Désignation	QTE	Commentaires
1	EM0298	JAMBE AVANT	1	Voir page A-4
2	EM0357	1/2 ESSIEU AV G		Détail montage coulisse - Voir page A-7
3	EM0357	1/2 ESSIEU AV G		Détail montage pivot - Voir page A-6
4	EM0357	1/2 ESSIEU AV G		Détail montage vérin de direction - Voir page A-10
5	EM0357	1/2 ESSIEU AV G		Détail montage support garde-boue - Voir page A-11
6	EM0357	1/2 ESSIEU AV G		Démail montage motorisation - Voir page A-8
7				

ARTEC
ZA de la Frise
85320 CORPE
TEL: (33)02.51.28.42.70
E-mail: contact@artec-pulverisation.com
Internet: www.artec-pulvérisation.com

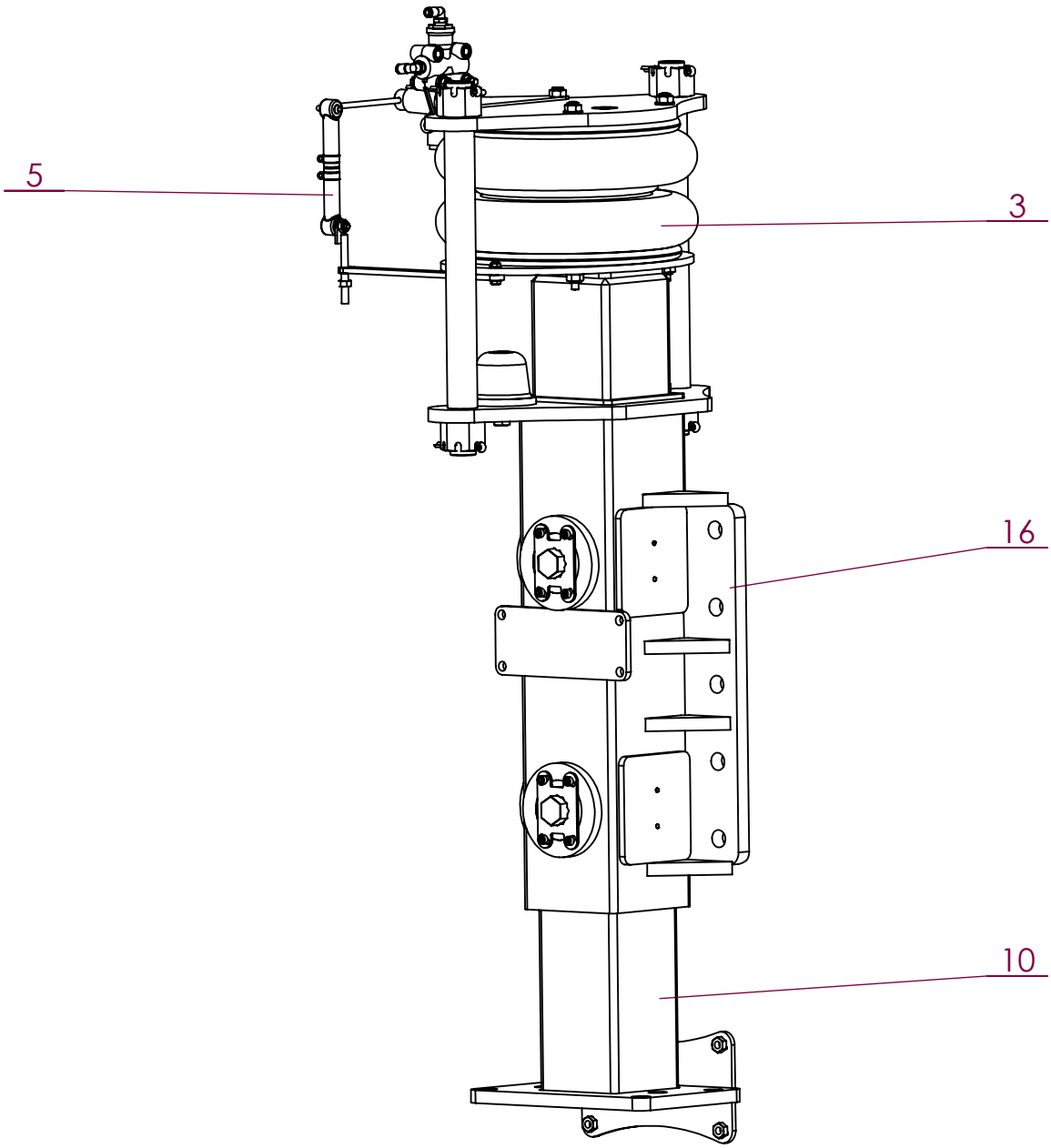

No. ARTICLE	Numéro ARTEC	Désignation	QTE	No.ARTICLE	Numéro ARTEC	Désignation	QTE
1	163 935 063 063	GOUPILLE FENDUE	4	17	520 676 000 000	SUPPORT VALVE	1
2	289 011 061 000	RACCORD	1	18	520 741 000 000	PATTE LEVIER	1
3	300 115 000 000	POUMON	1	19	551 220 300 700	ECROU HK M 30 A2 DIN 935	4
4	300 129 000 020	TAMPON	2	20	551 730 060 700	ECROU FREIN M6 A2 DIN 985	2
5	300 428 000 000	VALVE	1	21	551 730 080 700	ECROU FREIN M8 A2 DIN 985	2
6	301 281 000 000	REDUCTEUR	1	22	551 730 100 700	ECROU FREIN M10 A2 DIN 985	8
7	306 505 000 000	ARRETOIR	4	23	651 000 080 055	VIS HM 8 X 55 A2 DIN 931	2
8	308 435 000 000	AXE	2	24	651 010 060 025	VIS HM 6 X 25 A2 DIN 933	2
9	308 436 000 000	PLATINE	1	25	651 010 120 030	VIS HM 12 X 30 A2 DIN 933	2
10	309 486 000 000	JAMBE INFERIEURE	1	26	651 050 060 012	VIS CHC M 6 X 12 A2	16
11	309 654 000 000	PLAQUE INTERMEDIAIRE	1	27	651 060 060 016	VIS F HC M 6 X 16 A2 DIN 7991	20
12	309 655 000 000	PATIN	4	28	651 060 100 020	VIS F HC M 10 X 20 A2 DIN 7991	4
13	309 656 000 000	CALE	4	29	851 420 060 200	RONDELLE PLATE M 6 SERIE M A2	4
14	309 657 000 000	VIS DE POUSSEE	4	30	851 420 080 200	RONDELLE PLATE M 8 SERIE M A2	4
15	309 658 000 000	PATIN	4	31	851 420 100 200	RONDELLE PLATE M 10 SERIE M A2	6
16	309 659 000 000	JAMBE SUPERIEURE	1	32	851 420 120 200	RONDELLE PLATE M 12 SERIE M A2	2

2019	RW	Jambe RSC 2.25	EM0298

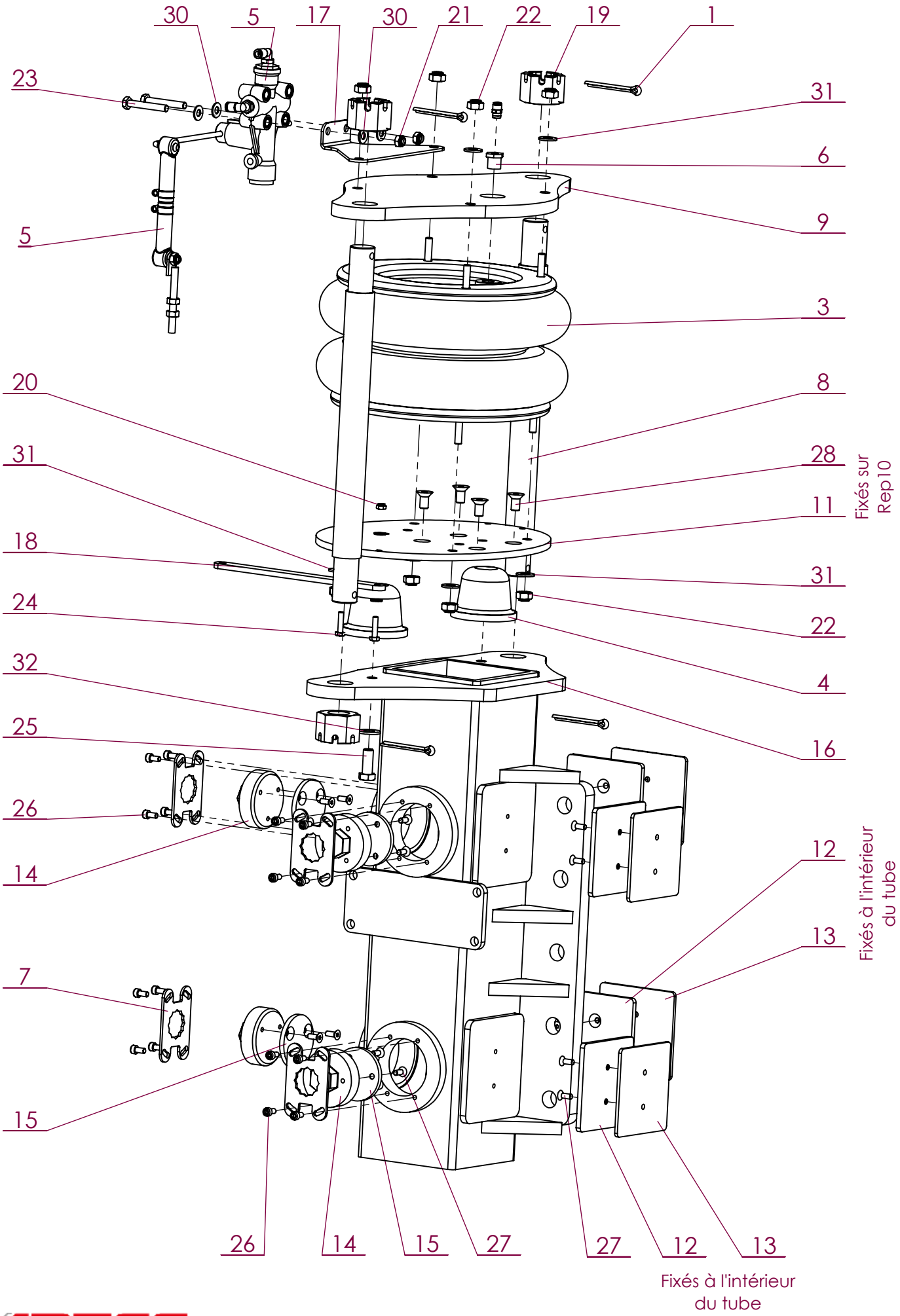

ARTEC
ZA de la Frise
85320 CORPE
TEL: (33)02.51.28.42.70
E-mail: contact@artec-pulverisation.com
Internet: www.artec-pulvérisation.com

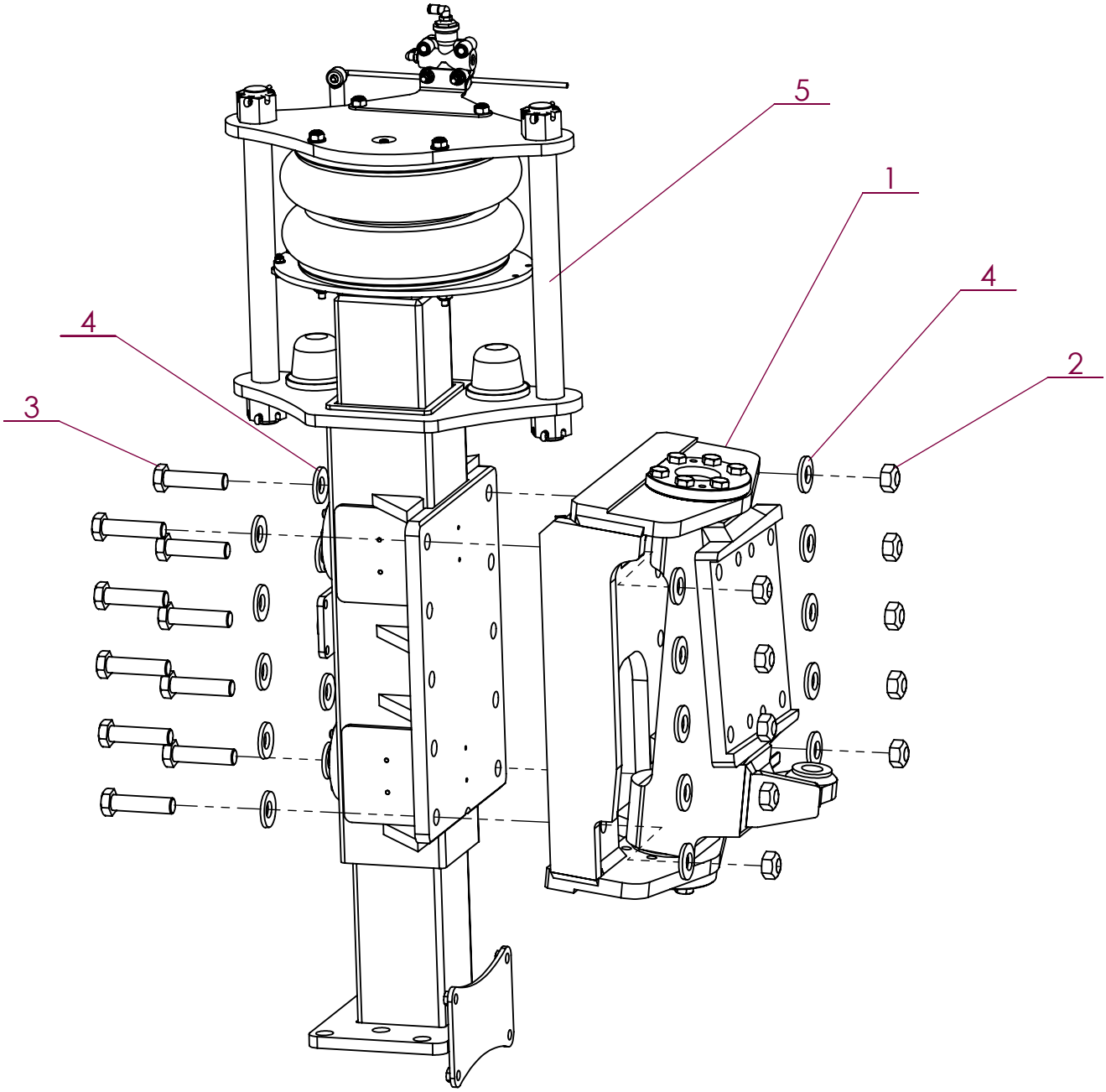

No. ARTICLE	Numéro ARTEC	Désignation	QTE	Commentaires
1	309 482 000 000	PIVOT	1	
2	512 910 200 001	ECROU DÉFORMÉ H M20 DIN 980 10.9	10	
3	604 100 200 080	VIS HM 20 X 80 AC DIN 931 10.9	10	
4	836 270 300 200	RONDELLE RESSORT M20	20	
5	EM0298	JAMBE	1	Voir page A-4

2019	RW	Demi essieu AV gauche RS	EM0357

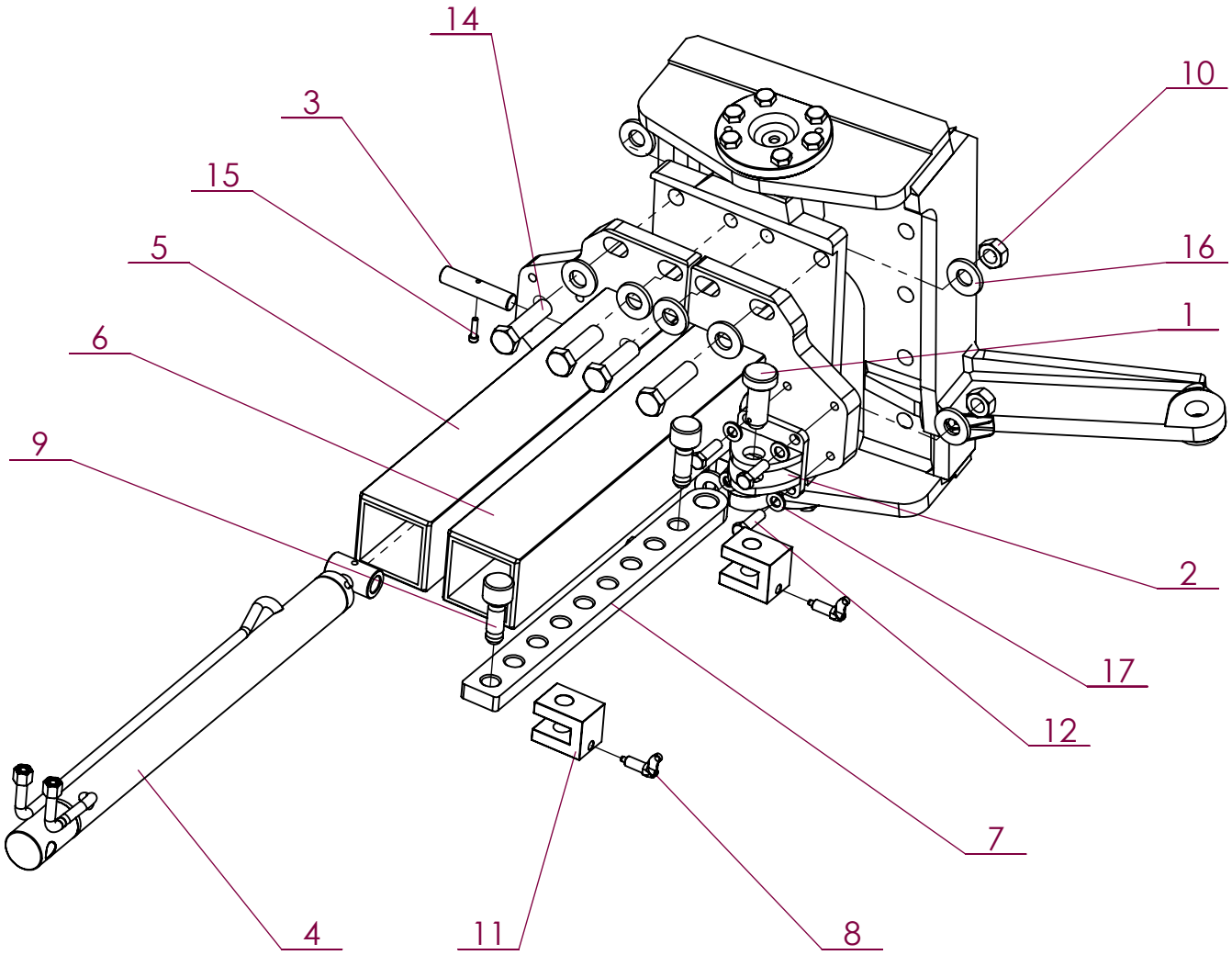

No. ARTICLE	Numéro ARTEC	Désignation	QTE	Commentaires
1	305 833 000 004	AXE	1	
2	308 421 000 000	CHAPE	1	
3	308 430 000 004	AXE	1	
4	308 443 000 016	VERIN	1	Référence voie normale : 309 750 000 016
5	309 614 000 000	COULISSE	1	Référence voie large : 308 398 000 000
6	309 615 000 000	COULISSE	1	Référence voie large : 308 399 000 000
7	309 632 000 000	BARRE DE REGLAGE	1	Référence voie large : 308 662 000 000
8	309 639 000 000	DOIGT	2	
9	309 642 000 000	PION	2	
10	512 910 200 001	ECROU DÉFORMÉ H M20 DIN 980 10.9	4	
11	520 714 000 000	BUTEE	2	
12	601 010 120 040	VIS HM 12 X 40 AC DIN 933 8.8	4	
13	604 100 200 070	VIS HM 20 X 70 AC DIN 931 10.9	4	
14	604 100 200 080	VIS HM 20 X 80 AC DIN 931 10.9	4	
15	651 050 060 025	VIS CHC M 6 X 25 A2	1	
16	836 270 300 200	RONDELLE RESSORT M20	12	
17	851 420 120 100	RONDELLE PLATE M 12 SERIE Z A2	4	

ARTEC
ZA de la Frise
85320 CORPE
TEL: (33)02.51.28.42.70
E-mail: contact@artec-pulverisation.com
Internet: www.artec-pulvérisation.com

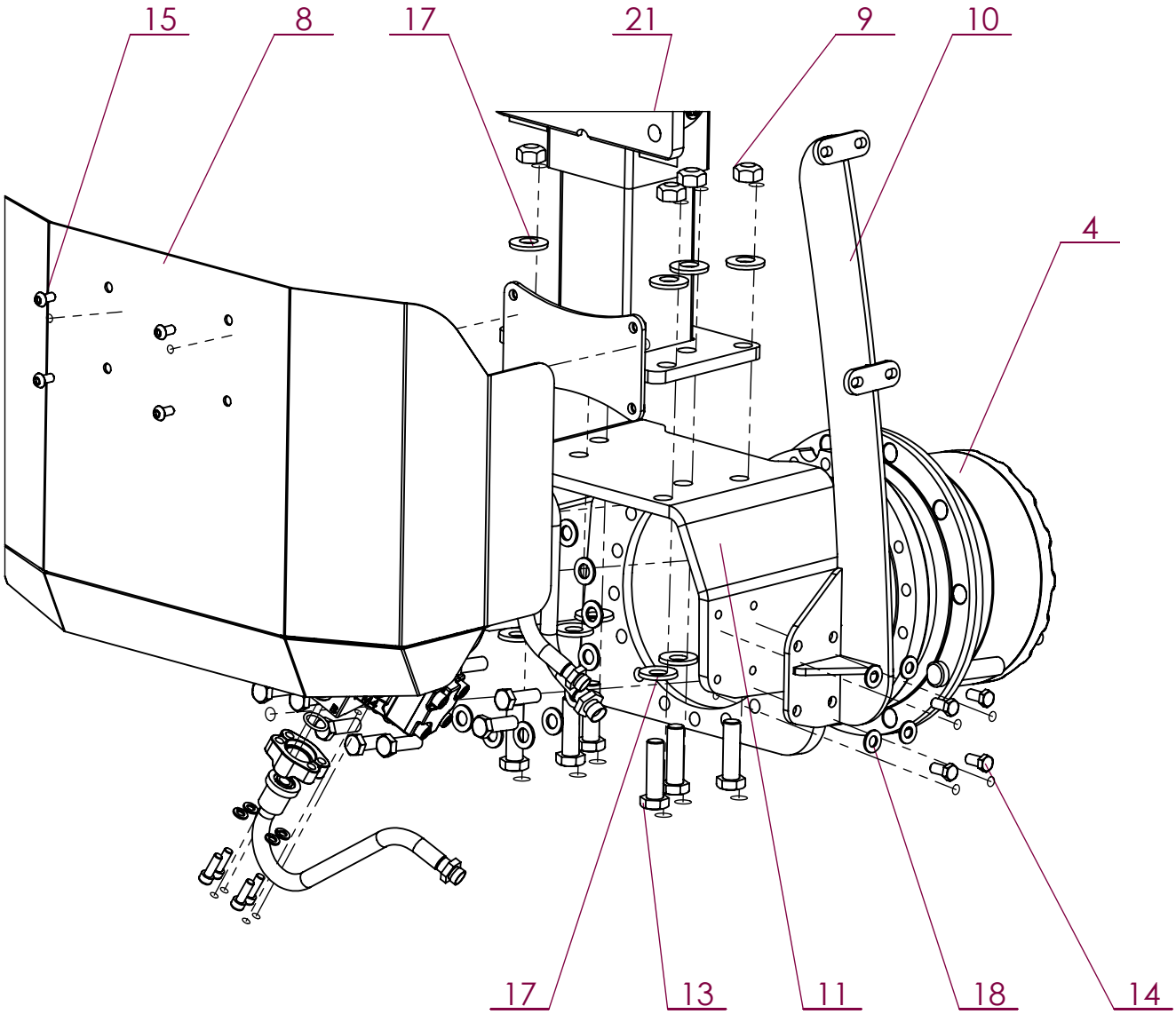

No. ARTICLE	Numéro ARTEC	Désignation	QTE	Commentaires
1	180 249 935 301	JOINT TORIQUE	2	
2	211 166 207 802	UNION MALE	1	
3	303 606 000 046	PAIRE DEMI-BRIDE	2	
4	304 849 000 000	REDUCTEUR	1	
5	305 766 000 000	TUBE CINTRE	2	
6	305 767 000 000	TUBE CINTRE	1	
7	307 823 000 013	MOTEUR HYDRAULIQUE	1	
8	309 418 000 000	CAPOT	1	
9	512 910 200 001	ECROU DÉFORMÉ H M20 DIN 980 10.9	6	
10	520 712 000 000	GUIDE	1	
11	520 817 000 000	FUSEE	1	
12	601 010 160 050	VIS HM 16 X 50 AC DIN 933 8.8	19	
13	604 100 200 070	VIS HM 20 X 70 AC DIN 931 10.9	6	
14	651 010 120 025	VIS HM 12 X 25 A2 DIN 933	4	
15	651 030 100 020	VIS BHC M10 X 20 A2	4	
16	651 050 100 030	VIS CHC M10 X 30 A2	8	
17	836 270 300 200	RONDELLE RESSORT M20	12	
18	851 420 120 200	RONDELLE PLATE M 12 SERIE M A2	4	
19	851 420 160 200	RONDELLE PLATE M 16 SERIE M A2	19	
20	851 450 100 500	RONDELLE GROWER M 10 A2	8	
21	EM0298	JAMBE	1	Voir page A-4

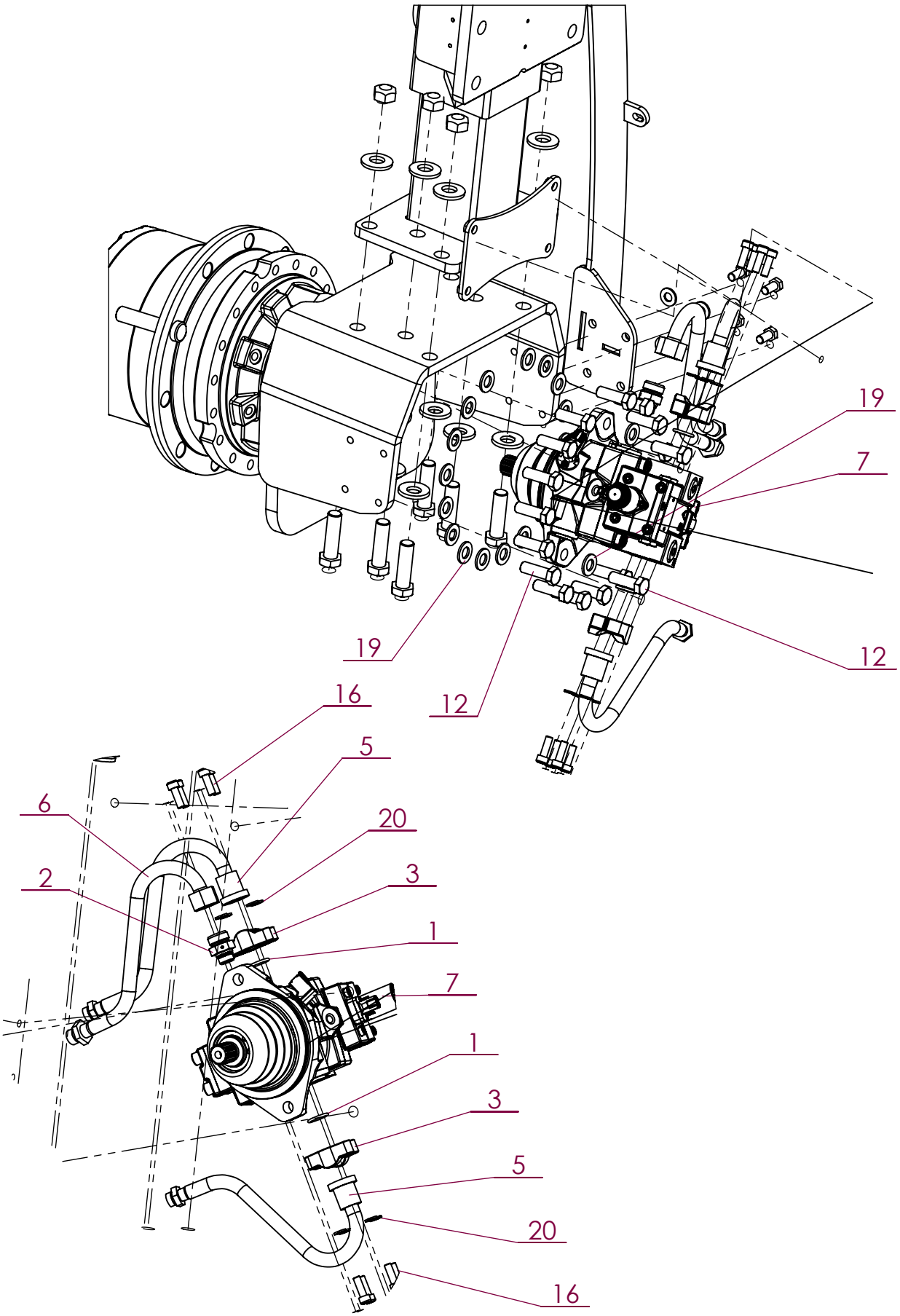
19
7
19
12
12
16
5
6
20
2
3
1
7
1
3
5
20
16

2019	RW	Demi essieu AV gauche RS	EM0357

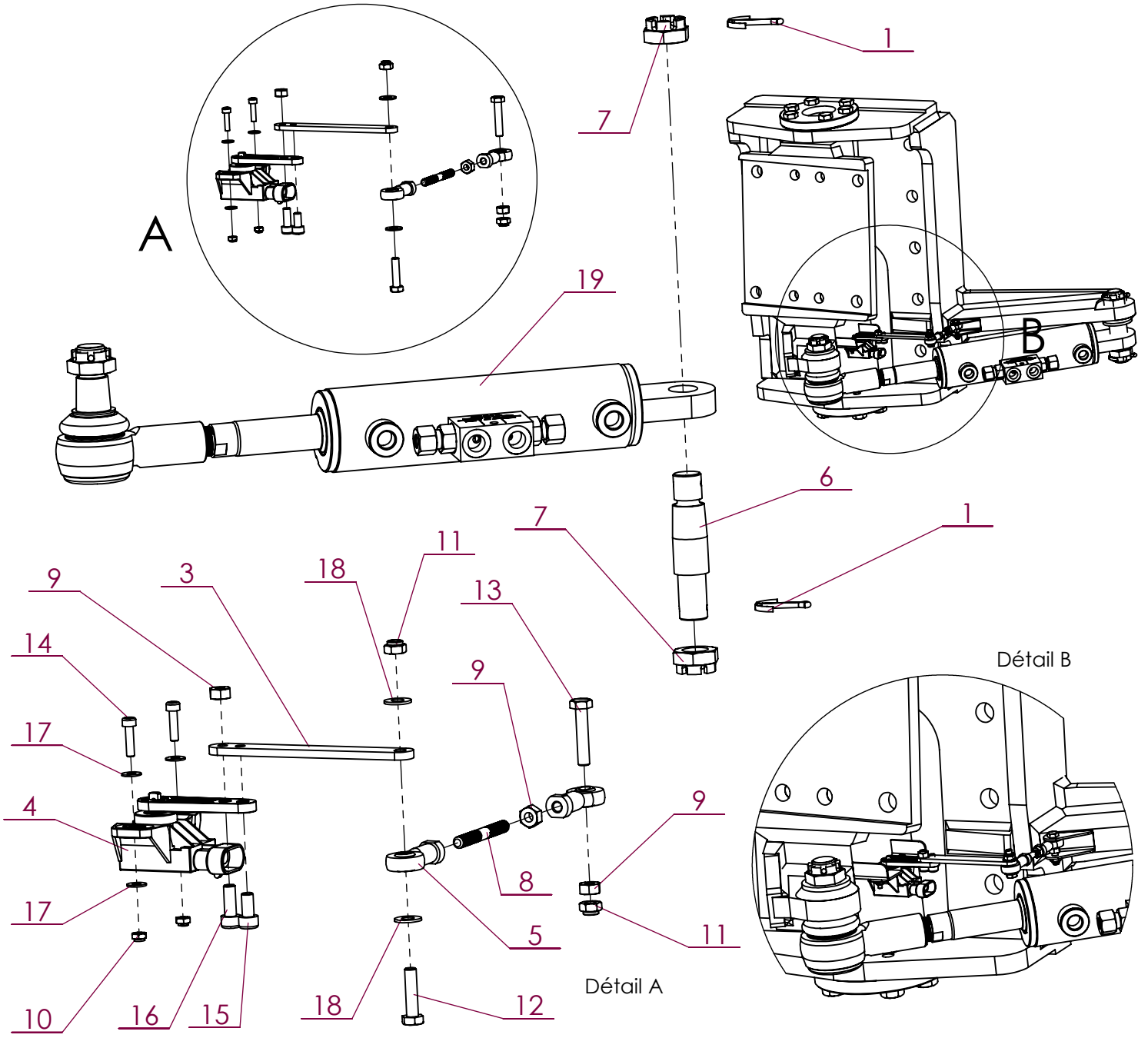

No. ARTICLE	Numéro ARTEC	Désignation	QTE	Commentaires
1	163 935 050 063	GOUPILLE FENDUE	2	
2	300 239 000 015	ROTULE	1	
3	300 248 000 000	BRAS	1	
4	302 809 000 010	CAPTEUR	1	
5	303 115 000 015	ROTULE	1	
6	309 754 000 004	AXE CONIQUE	1	
7	512 060 240 040	ECROU BAS HK M 24 AC DIN 979	2	
8	520 799 000 000	TIGE	1	
9	551 080 060 700	ECROU H M 6 A2 DIN 934	3	
10	551 730 040 700	ECROU FREIN M4 A2 DIN 985	2	
11	551 730 060 700	ECROU FREIN M6 A2 DIN 985	2	
12	651 010 060 025	VIS HM 6 X 25 A2 DIN 933	1	
13	651 010 060 030	VIS HM 6 X 30 A2 DIN 933	1	
14	651 050 040 016	VIS CHC M 4 X 16 A2	2	
15	651 050 060 012	VIS CHC M 6 X 12 A2	1	
16	651 050 060 016	VIS CHC M 6 X 16 A2	1	
17	851 420 040 200	RONDELLE PLATE M 4 SERIE M A2	4	
18	851 420 060 200	RONDELLE PLATE M 6 SERIE M A2	2	
19	EM0200	VERIN DE DIRECTION	1	

ARTEC
ZA de la Frise
85320 CORPE
TEL: (33)02.51.28.42.70
E-mail: contact@artec-pulverisation.com
Internet: www.artec-pulvérisation.com

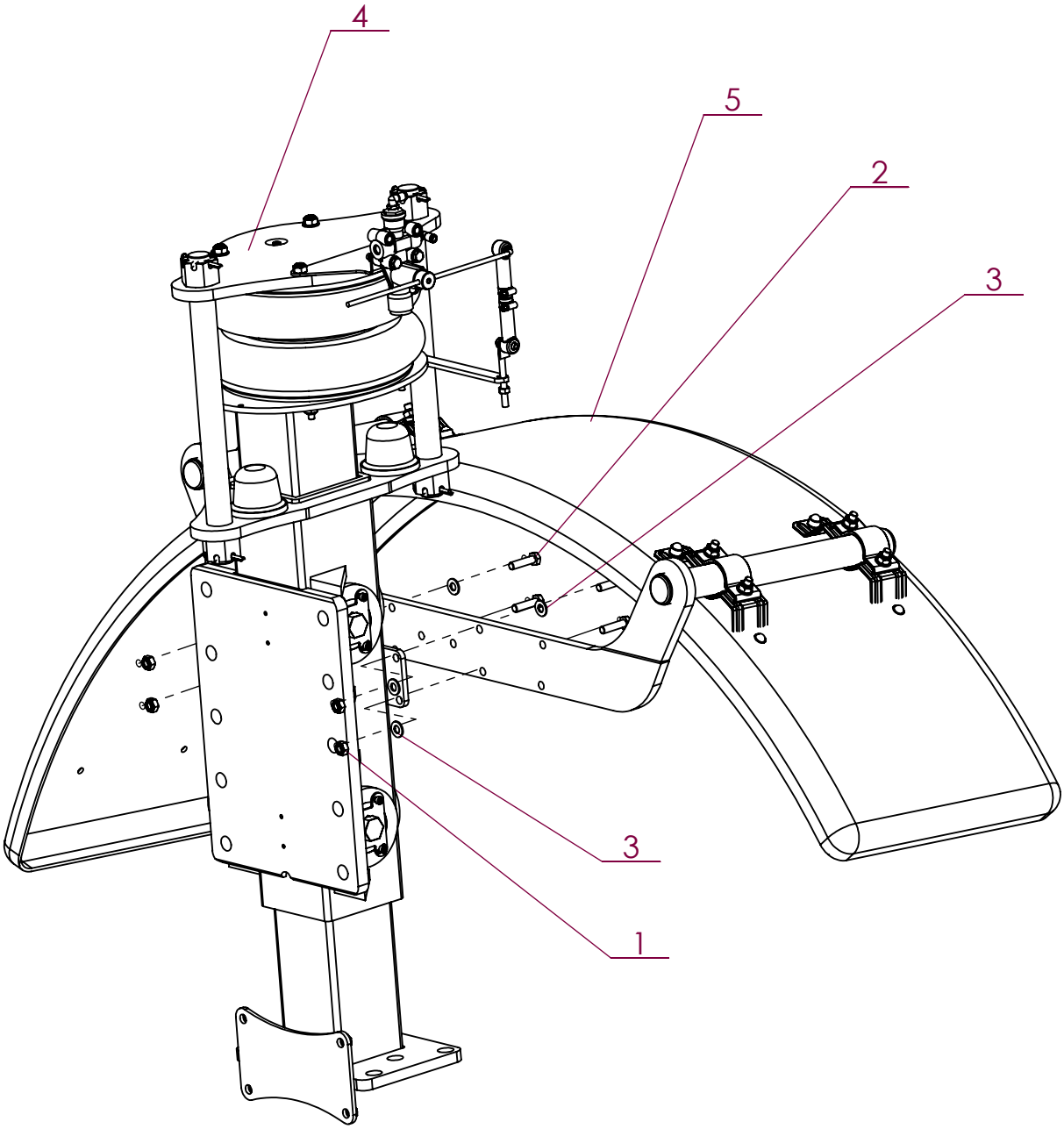

No. ARTICLE	Numéro ARTEC	Désignation	QTE	Commentaires
1	551 730 100 700	ECROU FREIN M10 A2 DIN 985	4	
2	651 000 100 040	VIS HM 10 X 40 A2 DIN 931	4	
3	851 420 100 200	RONDELLE PLATE M 10 SERIE M A2	8	
4	EM0298	JAMBE	1	Voir page A-4
5	EM0310	GARDE-BOUE	1	Voir page E-17 / E-18

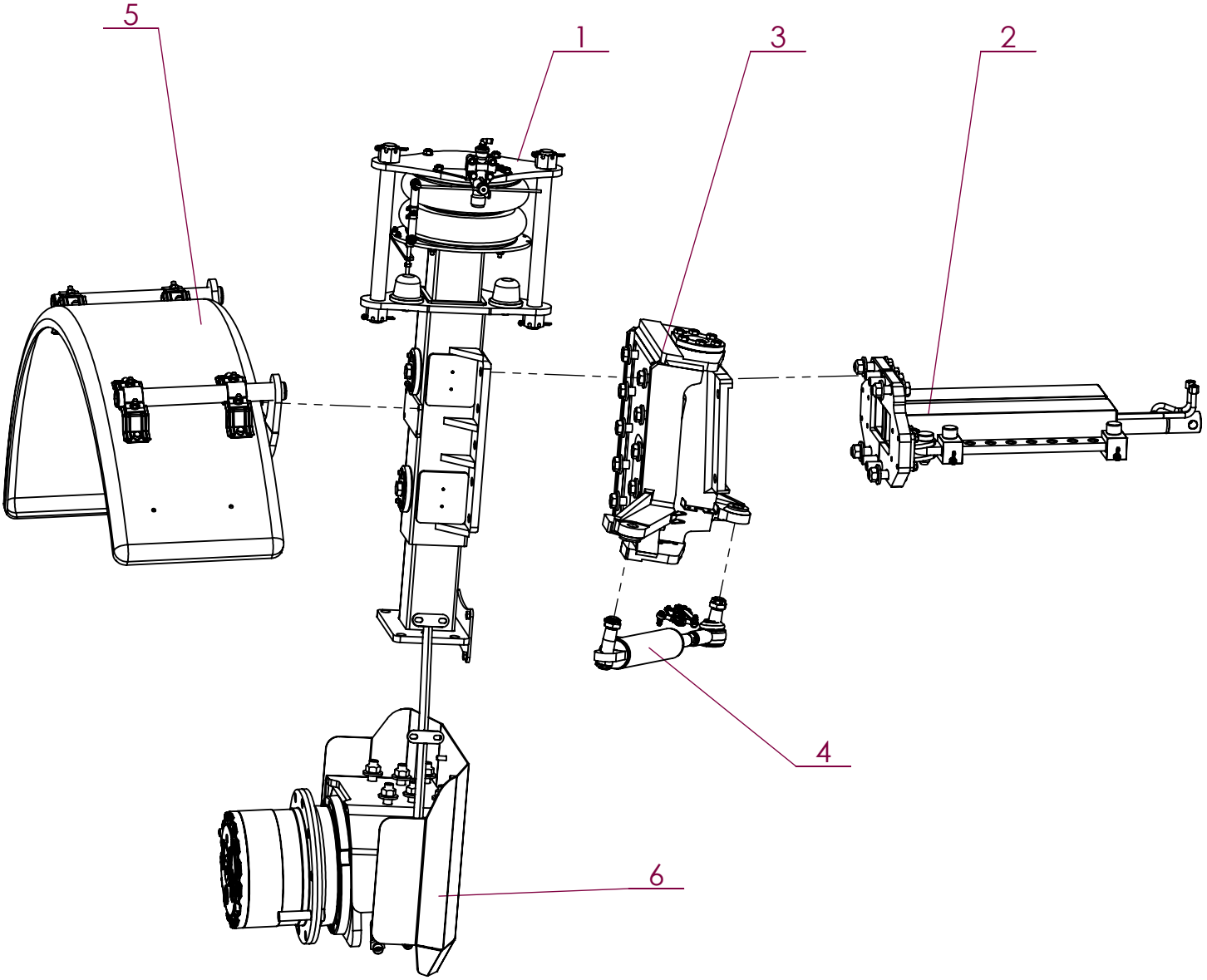

No. ARTICLE	Numéro ARTEC	Désignation	QTE	Commentaires
1	EM0299	JAMBE AVANT	1	Voir page A-13
2	EM0358	1/2 ESSIEU AV D		Détail montage coulisse - Voir page A-16
3	EM0358	1/2 ESSIEU AV D		Détail montage pivot - Voir page A-15
4	EM0358	1/2 ESSIEU AV D		Détail montage vérin de direction - Voir page A-19
5	EM0358	1/2 ESSIEU AV D		Détail montage support garde-boue - Voir page A-20
6	EM0358	1/2 ESSIEU AV D		Détail montage motorisation - Voir page A-16
7				

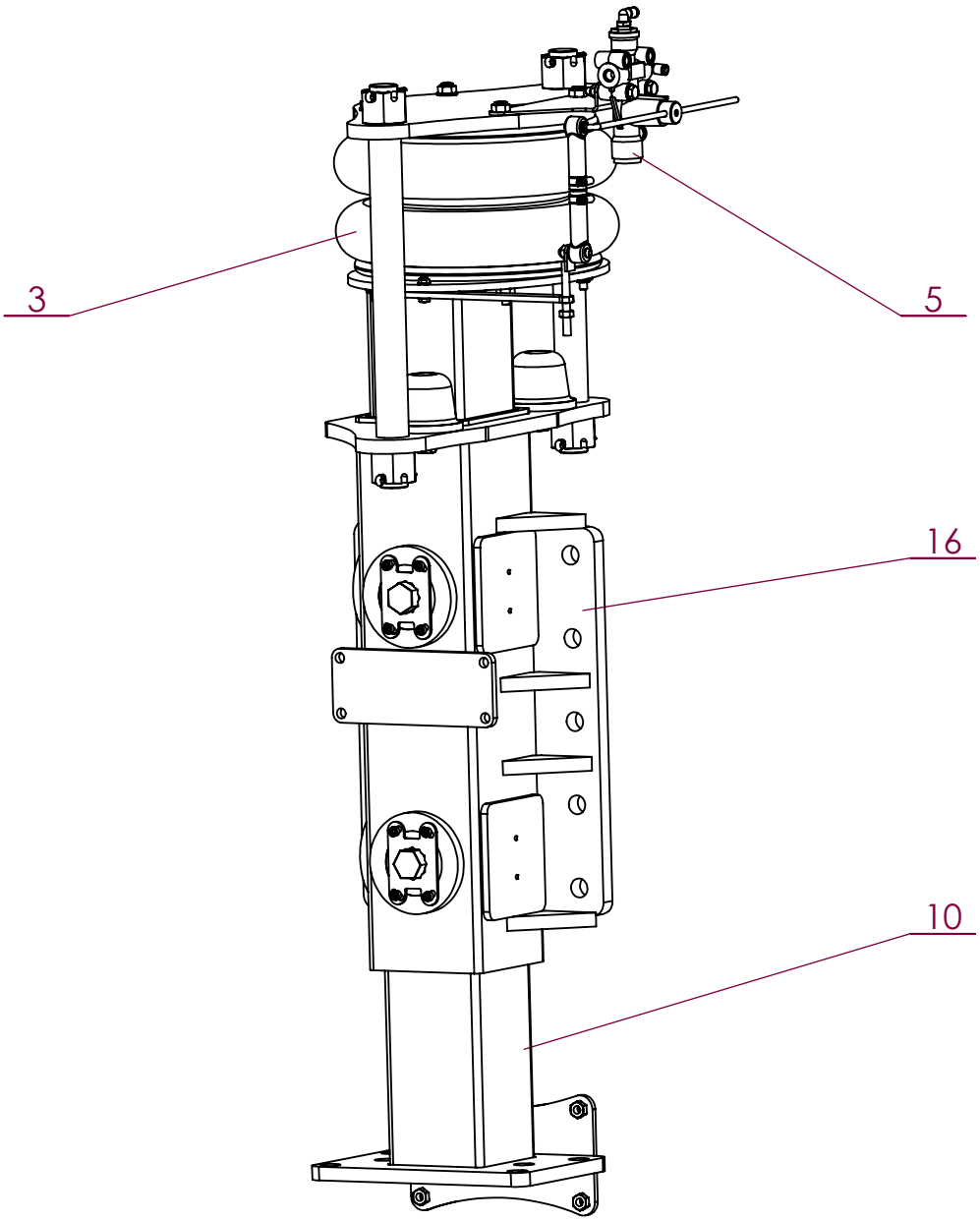

No. ARTICLE	Numéro ARTEC	Désignation	QTE	No.ARTICLE	Numéro ARTEC	Désignation	QTE
1	163 935 063 063	GOUPILLE FENDUE	4	17	520 676 000 000	SUPPORT VALVE	1
2	289 011 061 000	RACCORD	1	18	520 741 000 000	PATTE LEVIER	1
3	300 115 000 000	POUMON	1	19	551 220 300 700	ECROU HK M 30 A2 DIN 935	4
4	300 129 000 020	TAMPON	2	20	551 730 060 700	ECROU FREIN M6 A2 DIN 985	2
5	300 428 000 000	VALVE	1	21	551 730 080 700	ECROU FREIN M8 A2 DIN 985	2
6	301 281 000 000	REDUCTEUR	1	22	551 730 100 700	ECROU FREIN M10 A2 DIN 985	8
7	306 505 000 000	ARRETOIR	4	23	651 000 080 055	VIS HM 8 X 55 A2 DIN 931	2
8	308 435 000 000	AXE	2	24	651 010 060 025	VIS HM 6 X 25 A2 DIN 933	2
9	308 436 000 000	PLATINE	1	25	651 010 120 030	VIS HM 12 X 30 A2 DIN 933	2
10	309 486 000 000	JAMBE INFERIEURE	1	26	651 050 060 012	VIS CHC M 6 X 12 A2	16
11	309 654 000 000	PLAQUE INTERMEDIAIRE	1	27	651 060 060 016	VIS F HC M 6 X 16 A2 DIN 7991	20
12	309 655 000 000	PATIN	4	28	651 060 100 020	VIS F HC M 10 X 20 A2 DIN 7991	4
13	309 656 000 000	CALE	4	29	851 420 060 200	RONDELLE PLATE M 6 SERIE M A2	4
14	309 657 000 000	VIS DE POUSSEE	4	30	851 420 080 200	RONDELLE PLATE M 8 SERIE M A2	4
15	309 658 000 000	PATIN	4	31	851 420 100 200	RONDELLE PLATE M 10 SERIE M A2	6
16	309 666 000 000	JAMBE SUPERIEURE	1	32	851 420 120 200	RONDELLE PLATE M 12 SERIE M A2	2

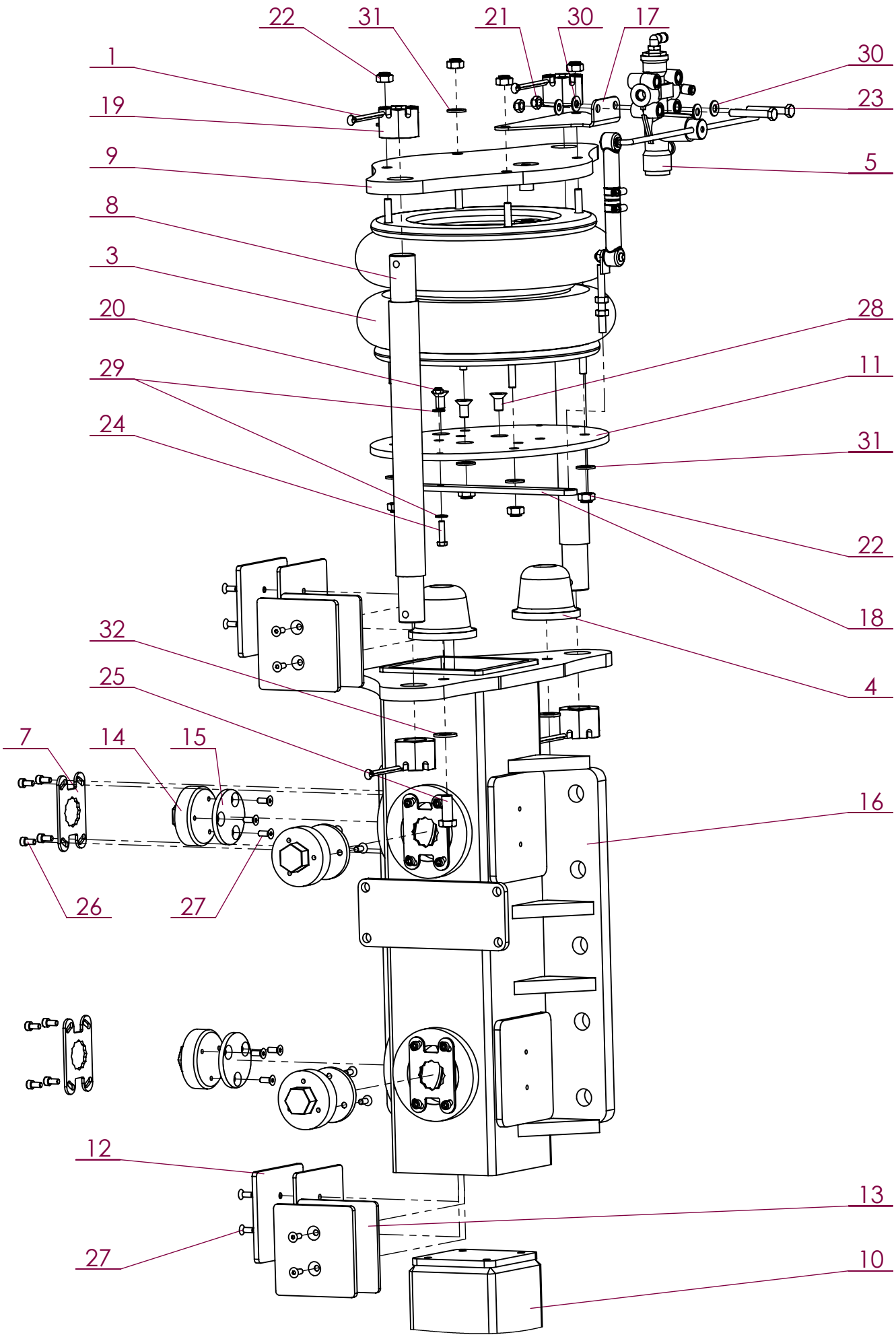
22
31
21
30
17
1
30
19
23
9
5
8
3
20
28
29
11
24
31
22
18
32
4
25
7
14
15
16
26
27
12
13
27
10

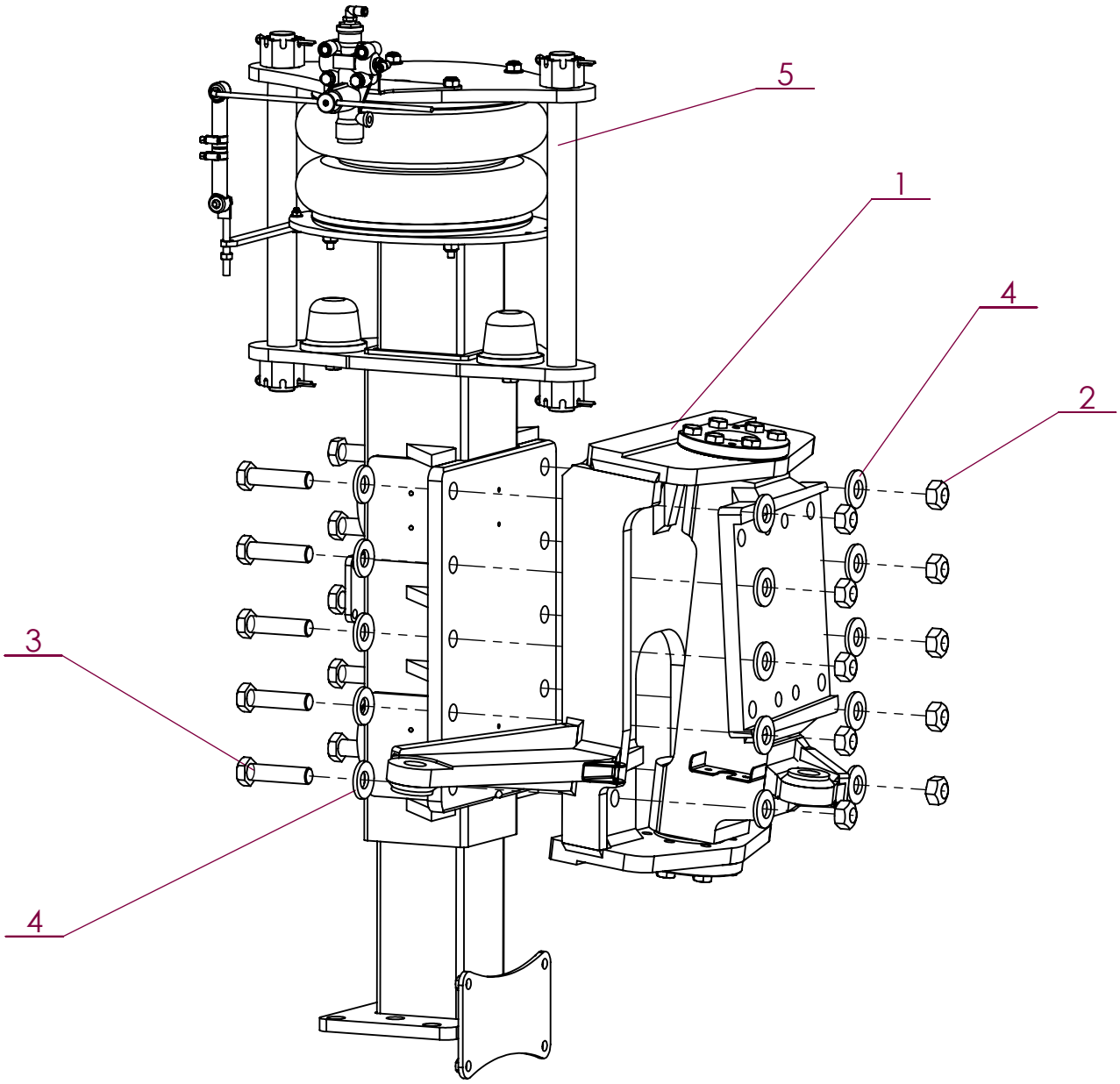

No. ARTICLE	Numéro ARTEC	Désignation	QTE	Commentaires
1	309 481 000 000	PIVOT	1	
2	512 910 200 001	ECROU DÉFORMÉ H M20 DIN 980 10.9	10	
3	604 100 200 080	VIS HM 20 X 80 AC DIN 931 10.9	10	
4	836 270 300 200	RONDELLE RESSORT M20	20	
5	EM0299	JAMBE AVANT	1	Voir page A-13

2019	RW	Demi essieu AV droit RS	EM0358

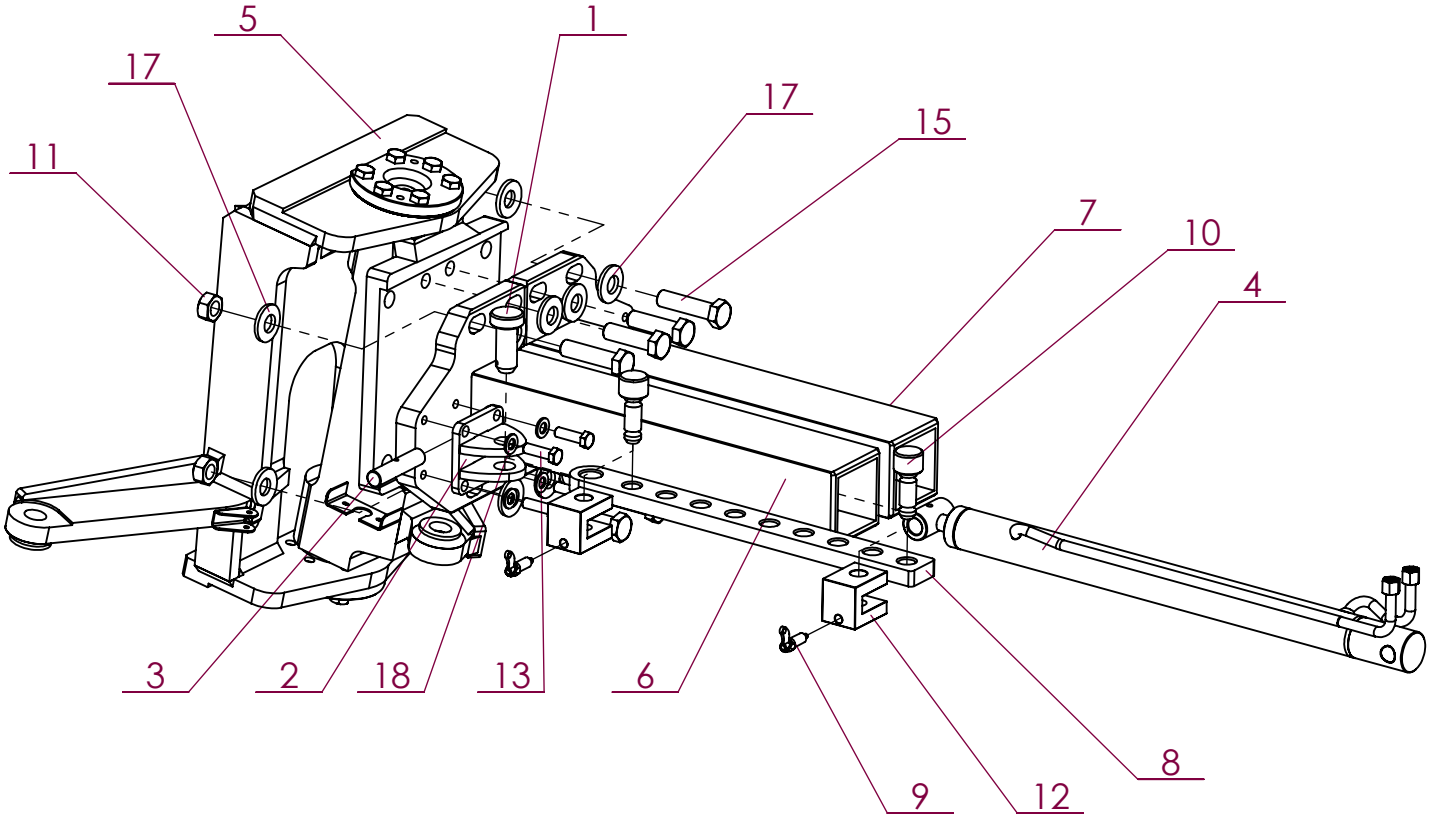

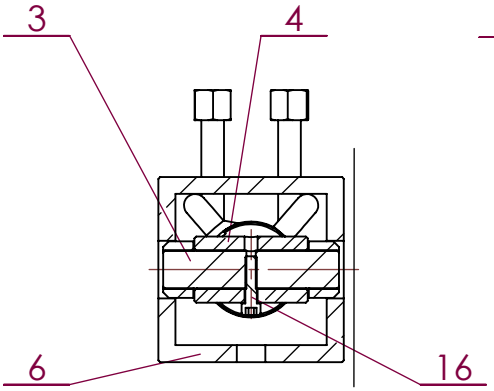

Fixation nez de vérin

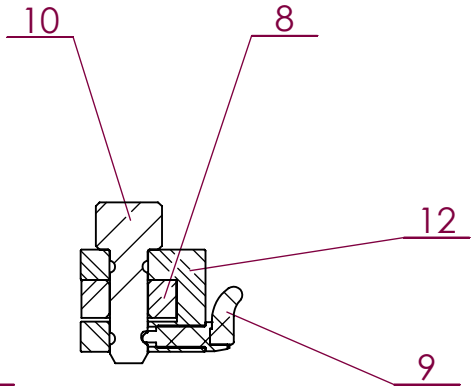

Fixation réglage largeur voie

No. ARTICLE	Numéro ARTEC	Désignation	QTE	Commentaires
1	305 833 000 004	AXE	1	
2	308 421 000 000	CHAPE	1	
3	308 430 000 004	AXE	1	
4	308 443 000 016	VERIN	1	Référence voie normale : 309 750 000 016
5	309 481 000 000	PIVOT	1	
6	309 614 000 000	COULISSE	1	Référence voie large : 308 398 000 000
7	309 615 000 000	COULISSE	1	Référence voie large : 308 399 000 000
8	309 632 000 000	BARRE DE REGLAGE	1	Référence voie large : 308 662 000 000
9	309 639 000 000	DOIGT	2	
10	309 642 000 000	PION	2	
11	512 910 200 001	ECROU DÉFORMÉ H M20 DIN 980 10.9	4	
12	520 714 000 000	BUTEE	2	
13	601 010 120 040	VIS HM 12 X 40 AC DIN 933 8.8	4	
14	604 100 200 070	VIS HM 20 X 70 AC DIN 931 10.9	4	
15	604 100 200 080	VIS HM 20 X 80 AC DIN 931 10.9	4	
16	651 050 060 025	VIS CHC M 6 X 25 A2	1	
17	836 270 300 200	RONDELLE RESSORT M20	12	
18	851 420 120 100	RONDELLE PLATE M 12 SERIE Z A2	4	

ARTEC
ZA de la Frise
85320 CORPE
TEL: (33)02.51.28.42.70
E-mail: contact@artec-pulverisation.com
Internet: www.artec-pulvérisation.com

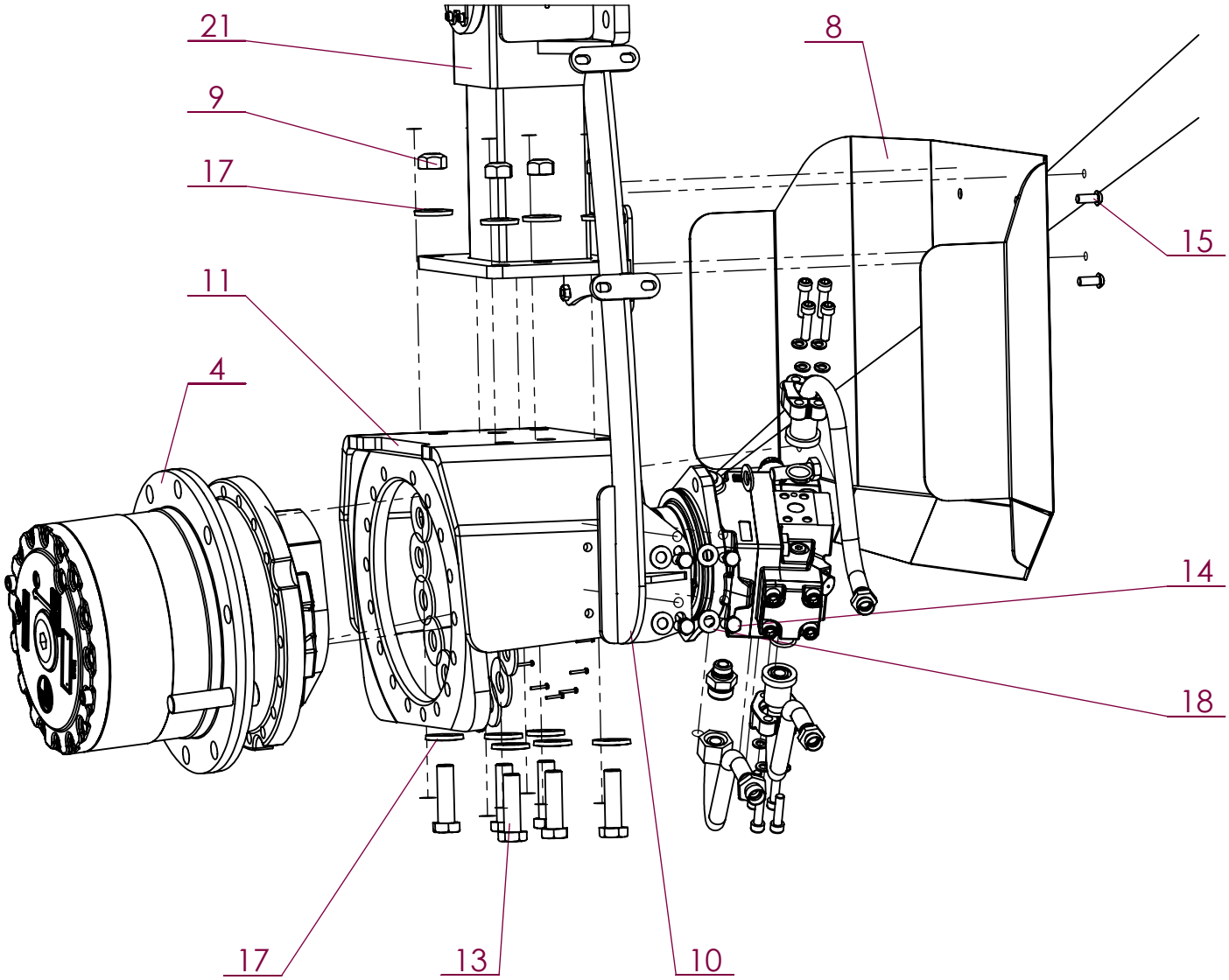

No. ARTICLE	Numéro ARTEC	Désignation	QTE	Commentaires
1	180 249 935 301	JOINT TORIQUE	2	
2	211 166 207 802	UNION MALE	1	
3	303 606 000 046	PAIRE DEMI-BRIDE	2	
4	304 849 000 000	REDUCTEUR	1	
5	305 766 000 000	TUBE CINTRE	2	
6	305 767 000 000	TUBE CINTRE	1	
7	307 823 000 013	MOTEUR HYDRAULIQUE	1	
8	309 418 000 000	CAPOT	1	
9	512 910 200 001	ECROU DÉFORMÉ H M20 DIN 980 10.9	6	
10	520 713 000 000	GUIDE	1	
11	520 817 000 000	FUSEE	1	
12	601 010 160 050	VIS HM 16 X 50 AC DIN 933 8.8	3	
13	604 100 200 070	VIS HM 20 X 70 AC DIN 931 10.9	6	
14	651 010 120 025	VIS HM 12 X 25 A2 DIN 933	4	
15	651 030 100 025	VIS BHC M10 X 25 A2	4	
16	651 050 100 040	VIS CHC M10 X 40 A2	8	
17	836 270 300 200	RONDELLE RESSORT M20	12	
18	851 420 120 200	RONDELLE PLATE M 12 SERIE M A2	4	
19	851 420 160 200	RONDELLE PLATE M 16 SERIE M A2	3	
20	851 450 100 500	RONDELLE GROWER M 10 A2	8	
21	EM0299	JAMBE AVANT	1	Voir page A-13
22	604 118 030 020	VIS HM 3 X 20 AC DIN 933 12.9	16	
23	851 420 240 300	RONDELLE PLATE M 24 SERIE L A2	16	

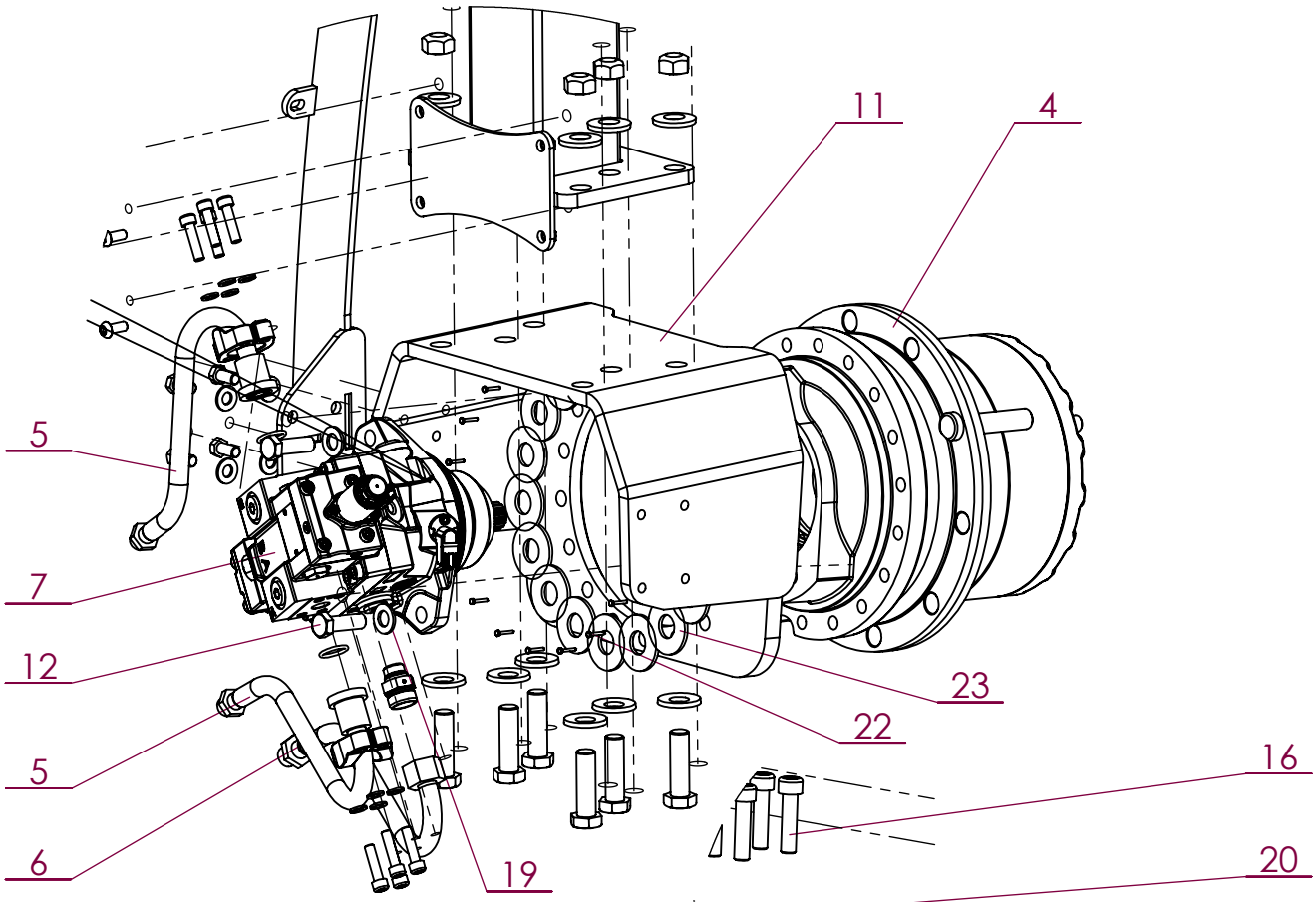
11
4
5
7
12
5
6
19
23
22
16
20

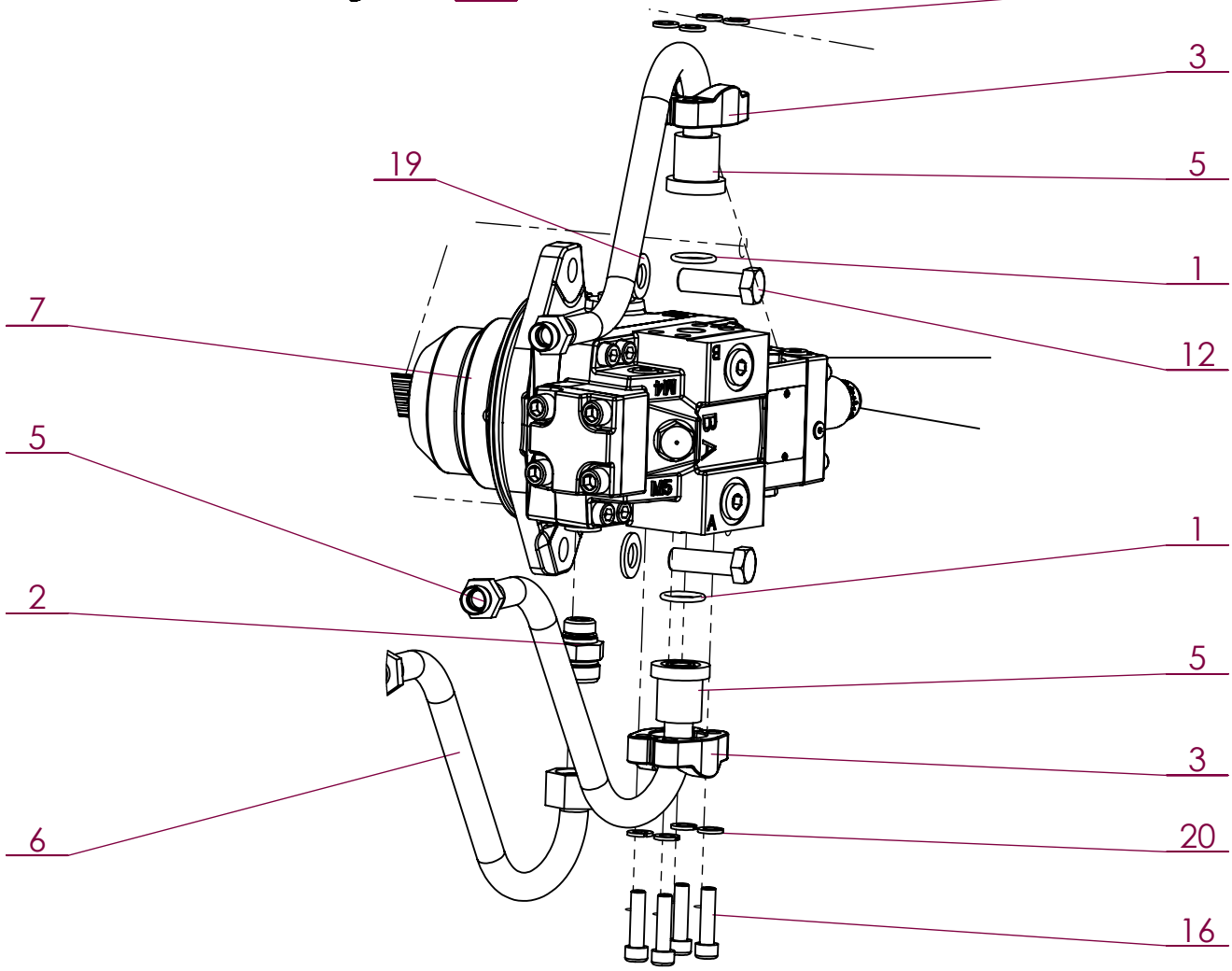
3
19
5
1
7
12
5
1
2
5
3
6
20
16

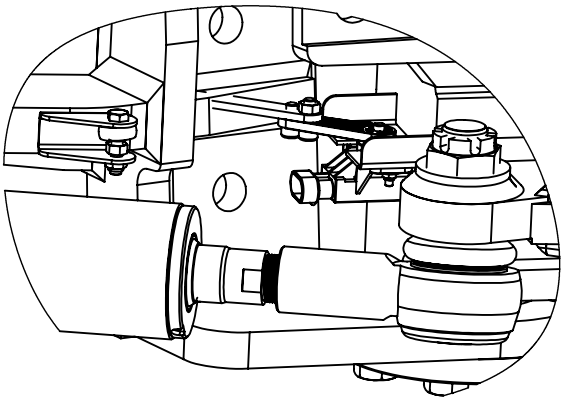

Détail C

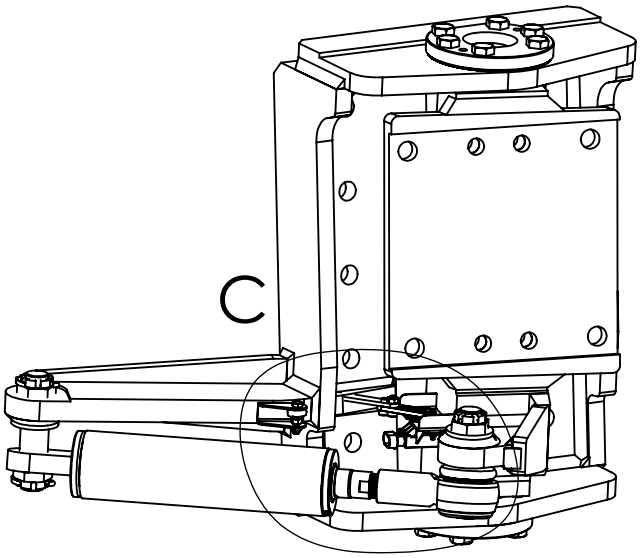

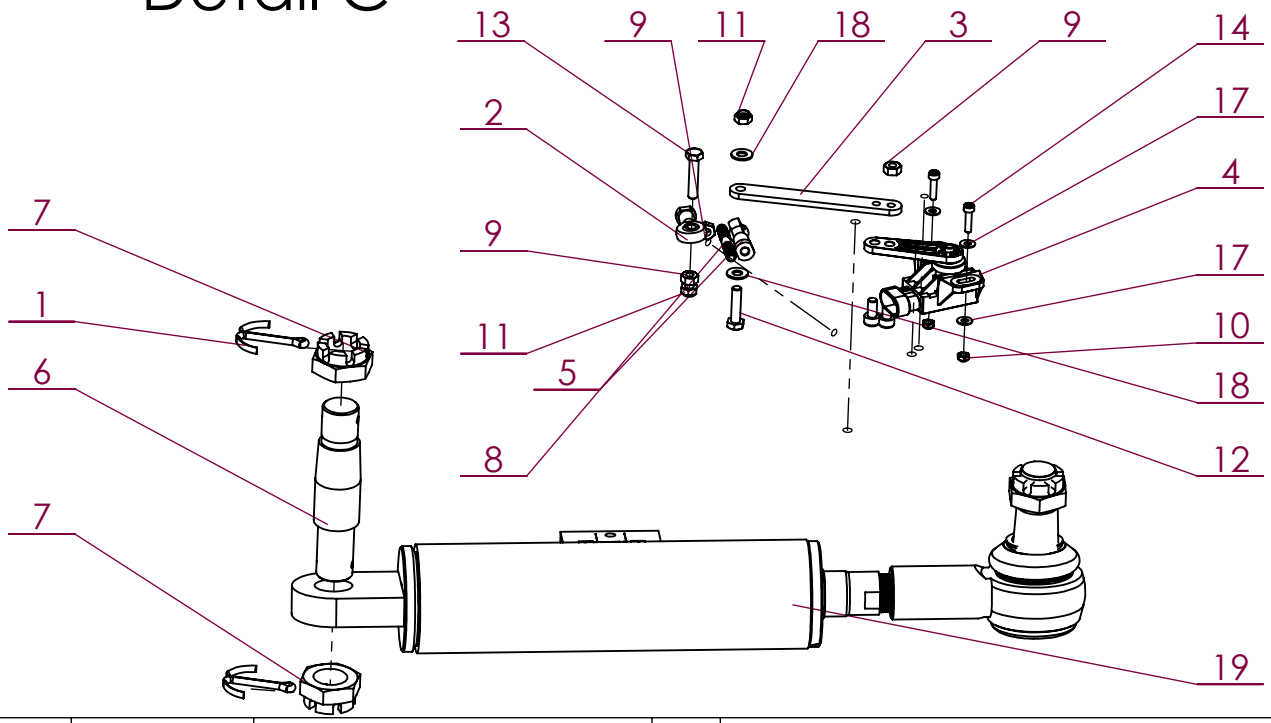

No. ARTICLE	Numéro ARTEC	Désignation	QTE	Commentaires
1	163 935 050 063	GOUPILLE FENDUE	2	
2	300 239 000 015	ROTULE	1	
3	300 248 000 000	BRAS	1	
4	302 809 000 010	CAPTEUR	1	
5	303 115 000 015	ROTULE	1	
6	309 754 000 004	AXE CONIQUE	1	
7	512 060 240 040	ECROU BAS HK M 24 AC DIN 979	2	
8	520 799 000 000	TIGE	1	
9	551 080 060 700	ECROU H M 6 A2 DIN 934	3	
10	551 730 040 700	ECROU FREIN M4 A2 DIN 985	2	
11	551 730 060 700	ECROU FREIN M6 A2 DIN 985	2	
12	651 010 060 025	VIS HM 6 X 25 A2 DIN 933	1	
13	651 010 060 030	VIS HM 6 X 30 A2 DIN 933	1	
14	651 050 040 016	VIS CHC M 4 X 16 A2	2	
15	651 050 060 012	VIS CHC M 6 X 12 A2	1	
16	651 050 060 016	VIS CHC M 6 X 16 A2	1	
17	851 420 040 200	RONDELLE PLATE M 4 SERIE M A2	4	
18	851 420 060 200	RONDELLE PLATE M 6 SERIE M A2	2	
19	EM0200	VERIN DE DIRECTION	1	Voir page F-

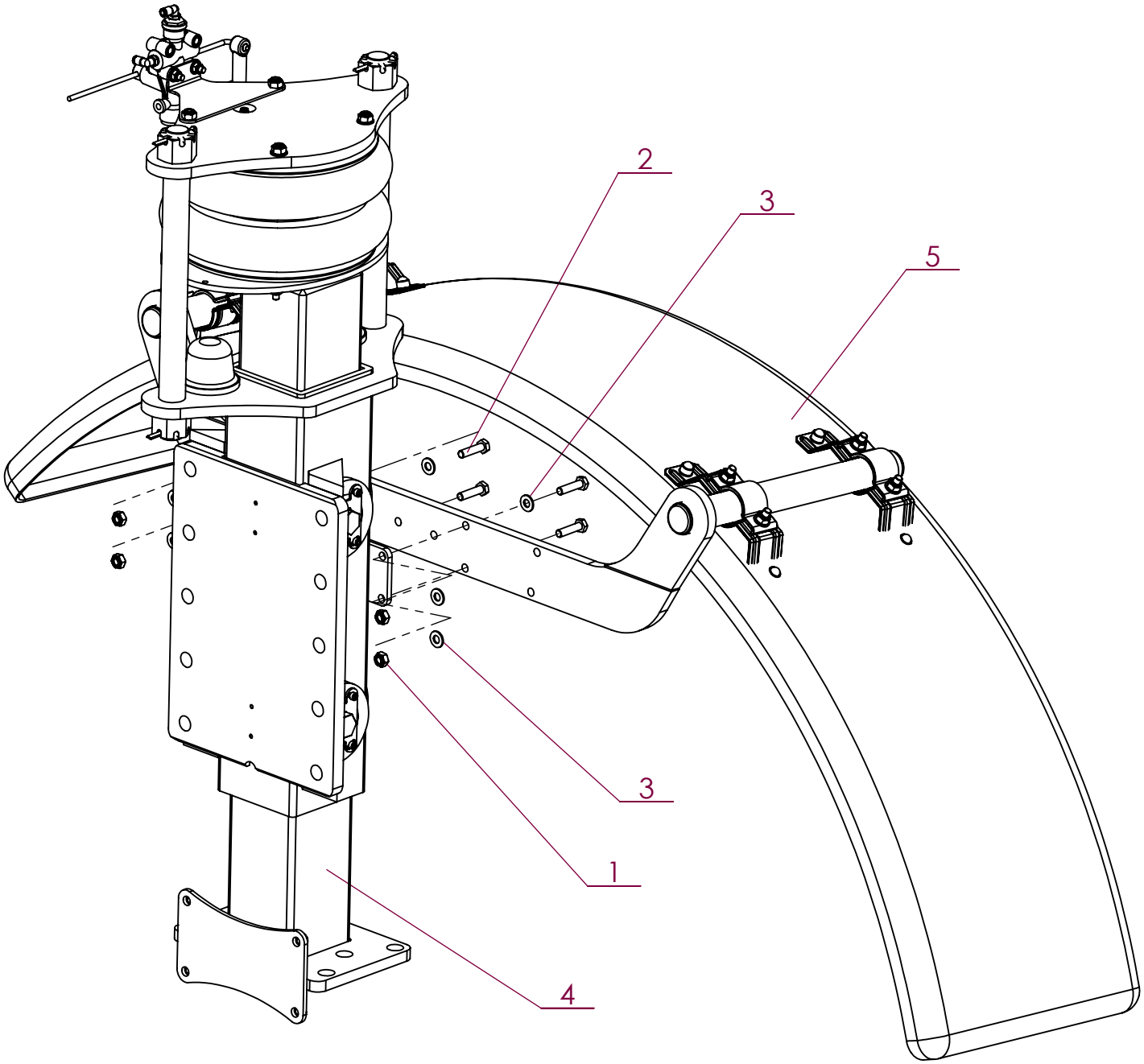

No. ARTICLE	Numéro ARTEC	Désignation	QTE	Commentaires
1	551 730 100 700	ECROU FREIN M10 A2 DIN 985	4	
2	651 000 100 040	VIS HM 10 X 40 A2 DIN 931	4	
3	851 420 100 200	RONDELLE PLATE M 10 SERIE M A2	8	
4	EM0299	JAMBE AVANT	1	Voir page A-13
5	EM0310	GARDE-BOUE	1	Voir page E17 / E-18

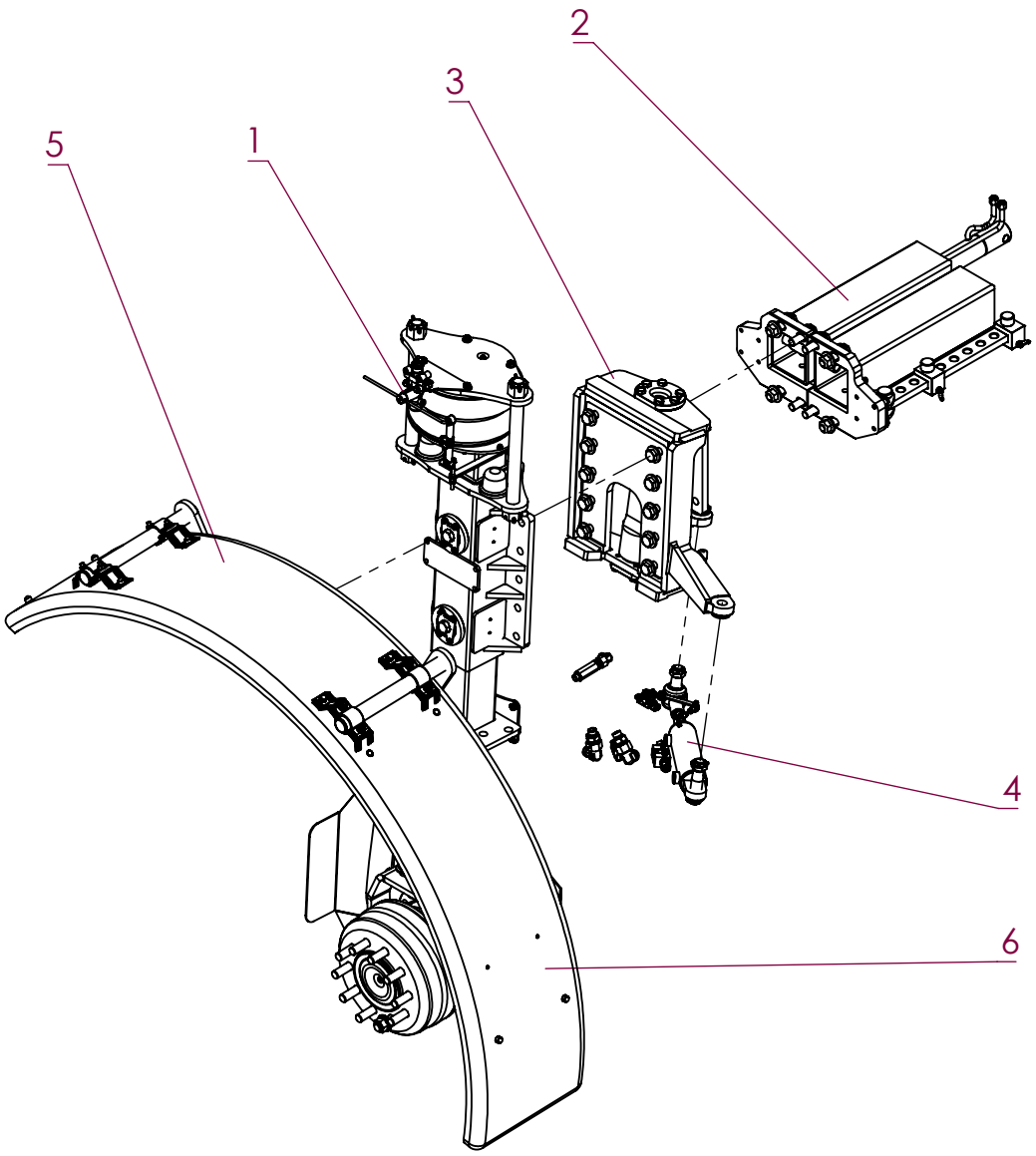

No. ARTICLE	Numéro ARTEC	Désignation	QTE	Commentaires
1	EM0286	JAMBE ARRIERE	1	Voir page A-22
2	EM0359	1/2 ESSIEU AR G		Détail montage coulisse - Voir page A-25
3	EM0359	1/2 ESSIEU AR G		Détail montage pivot - Voir page A-24
4	EM0359	1/2 ESSIEU AR G		Détail montage vérin de direction - Voir page A-27
5	EM0359	1/2 ESSIEU AR G		Détail montage support garde-boue - Voir page A-28
6	EM0359	1/2 ESSIEU AR G		Démail montage motorisation - Voir page A-26
7				

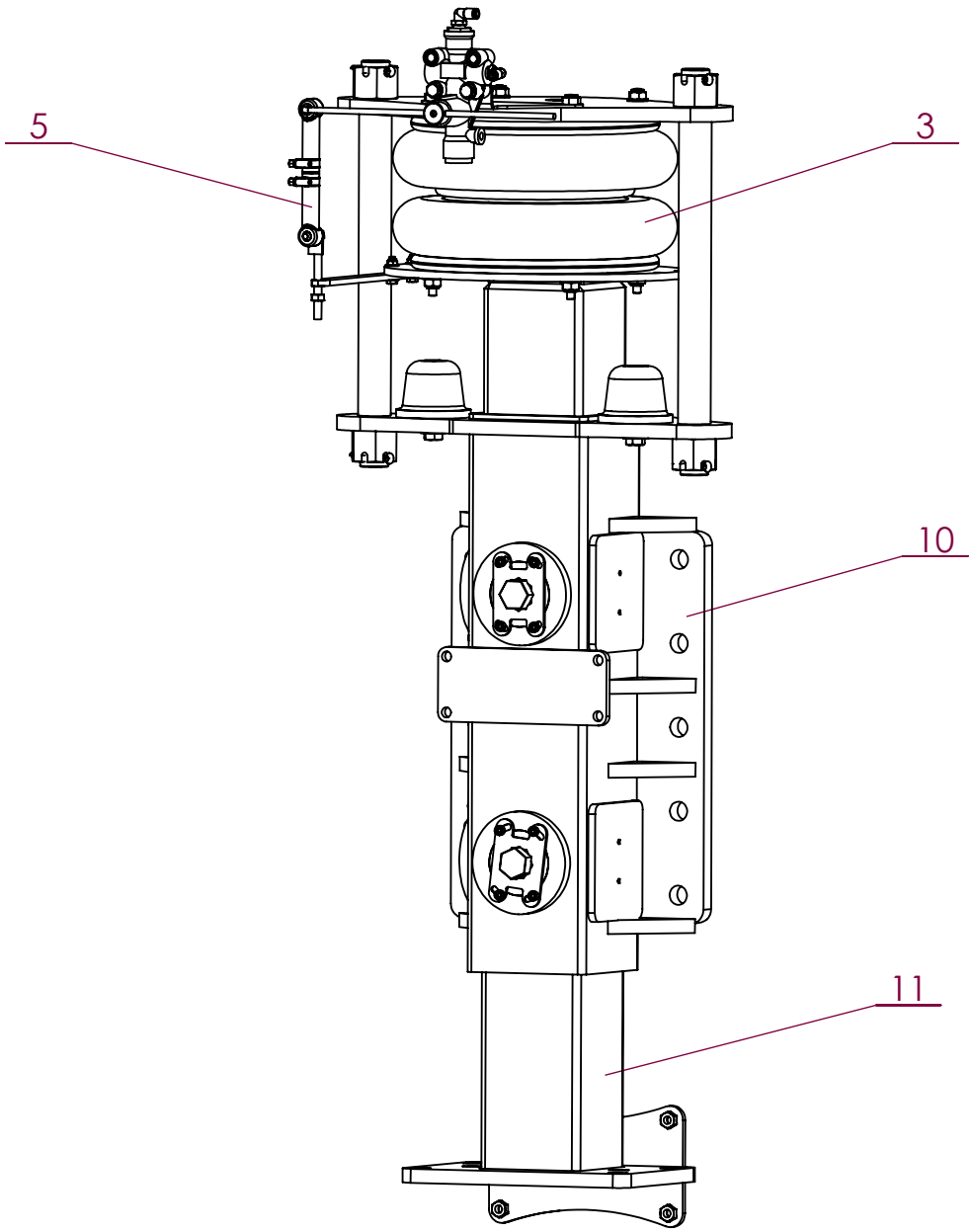

No. ARTICLE	Numéro ARTEC	Désignation	QTE	No.ARTICLE	Numéro ARTEC	Désignation	QTE
1	163 935 063 063	GOUPILLE FENDUE	4	17	520 676 000 000	SUPPORT VALVE	1
2	289 011 061 000	RACCORD	1	18	520 741 000 000	PATTE LEVIER	1
3	300 115 000 000	POUMON	1	19	551 220 300 700	ECROU HK M 30 A2 DIN 935	4
4	300 129 000 020	TAMPON	2	20	551 730 060 700	ECROU FREIN M6 A2 DIN 985	2
5	300 428 000 000	VALVE	1	21	551 730 080 700	ECROU FREIN M8 A2 DIN 985	2
6	301 281 000 000	REDUCTEUR	1	22	551 730 100 700	ECROU FREIN M10 A2 DIN 985	8
7	306 505 000 000	ARRETOIR	4	23	651 000 080 055	VIS HM 8 X 55 A2 DIN 931	2
8	308 435 000 000	AXE	2	24	651 010 060 025	VIS HM 6 X 25 A2 DIN 933	2
9	308 436 000 000	PLATINE	1	25	651 010 120 030	VIS HM 12 X 30 A2 DIN 933	2
10	309 485 000 000	Jambe supérieure	1	26	651 050 060 012	VIS CHC M 6 X 12 A2	16
11	309 486 000 000	JAMBE INFERIEURE	1	27	651 060 060 016	VIS F HC M 6 X 16 A2 DIN 7991	20
12	309 654 000 000	PLAQUE INTERMEDIAIRE	1	28	651 060 100 020	VIS F HC M 10 X 20 A2 DIN 7991	4
13	309 655 000 000	PATIN	4	29	851 420 060 200	RONDELLE PLATE M 6 SERIE M A2	4
14	309 656 000 000	CALE	4	30	851 420 080 200	RONDELLE PLATE M 8 SERIE M A2	4
15	309 657 000 000	VIS DE POUSSEE	4	31	851 420 100 200	RONDELLE PLATE M 10 SERIE M A2	6
16	309 658 000 000	PATIN	4	32	851 420 120 200	RONDELLE PLATE M 12 SERIE M A2	2

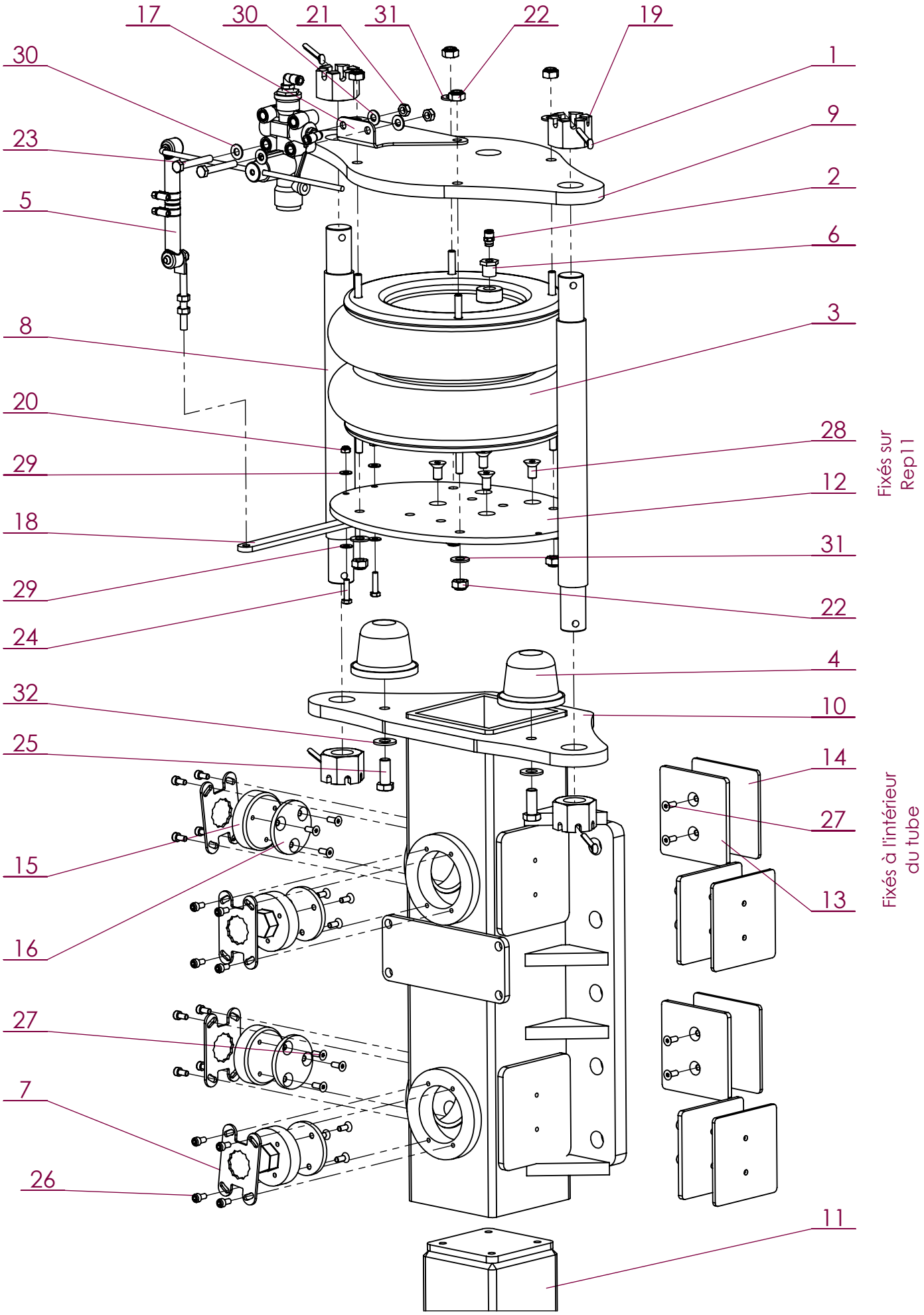
17
30
21
31
22
19
30
1
23
9
5
2
6
8
3
20
28
29
12
18
31
29
22
24
4
32
10
25
14
27
15
13
16
27
7
26
11
Fixés sur Rep11
Fixés à l'intérieur du tube

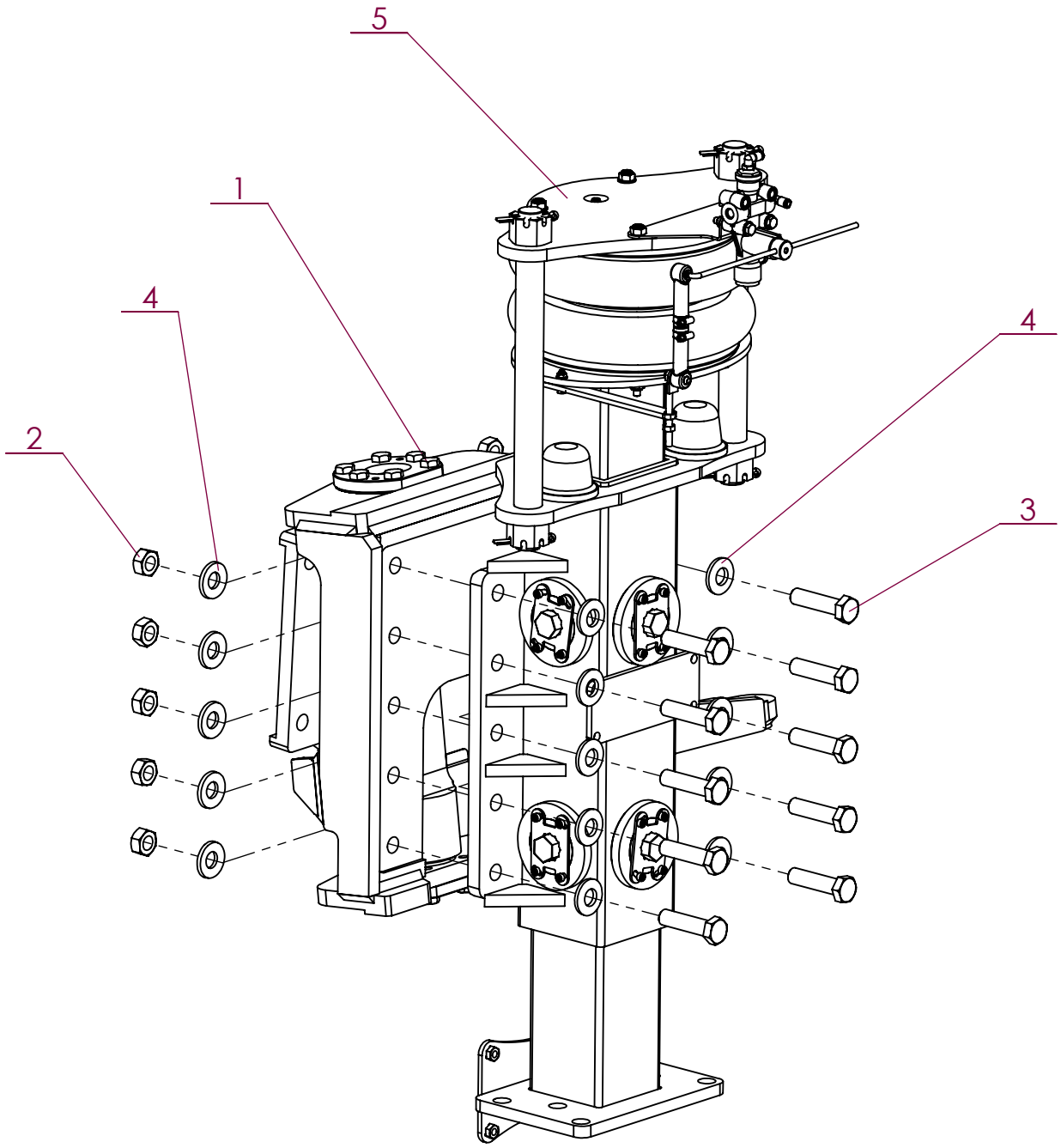

No. ARTICLE	Numéro ARTEC	Désignation	QTE	Commentaires
1	309 484 000 000	PIVOT	1	
2	512 910 200 001	ECROU DÉFORMÉ H M20 DIN 980 10.9	10	
3	604 100 200 080	VIS HM 20 X 80 AC DIN 931 10.9	10	
4	836 270 300 200	RONDELLE RESSORT M20	20	
5	EM0286	JAMBE AR G	1	Voir page A-22

2019	RW	Demi essieu AR gauche RS	EM0359

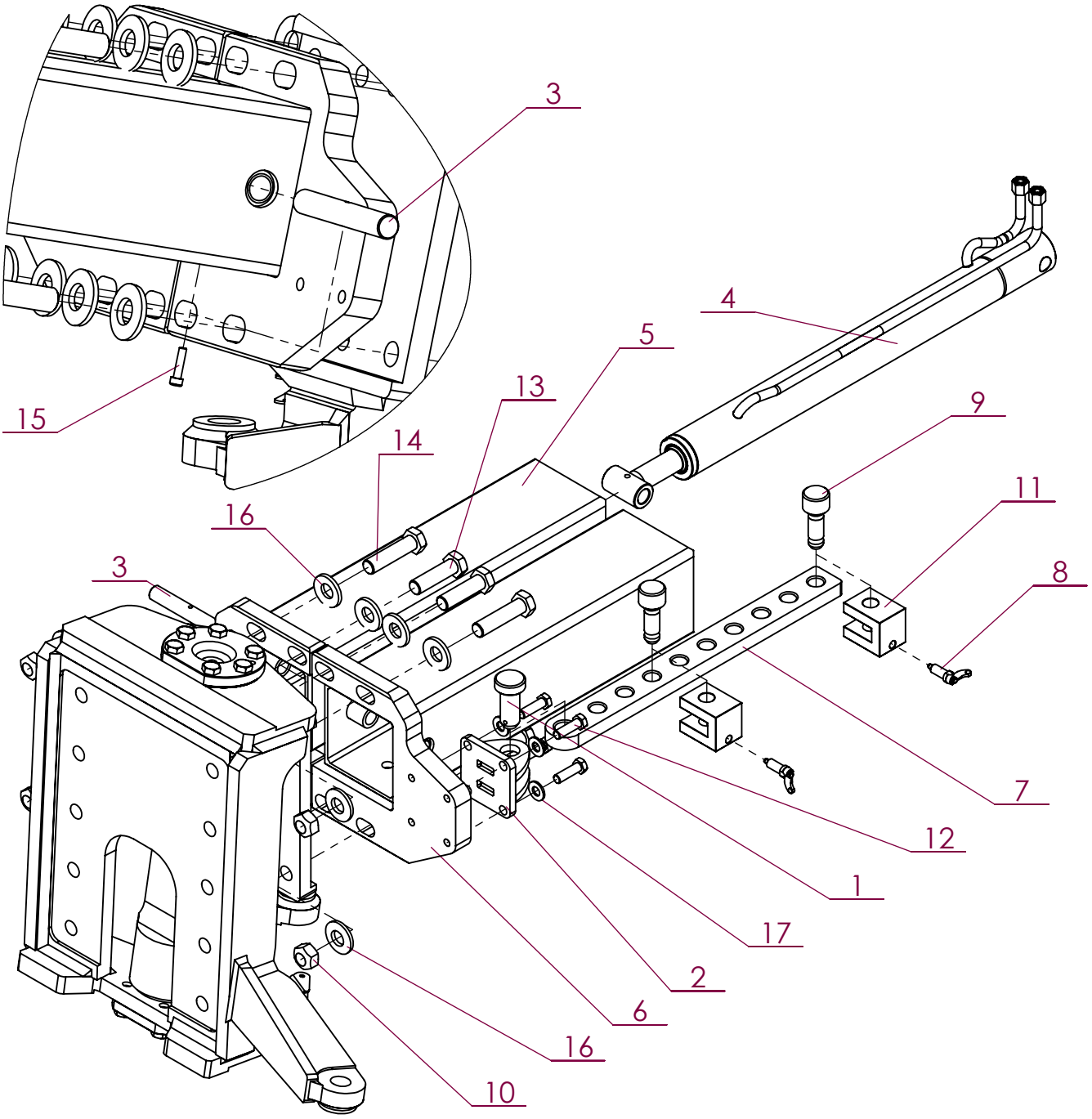

No. ARTICLE	Numéro ARTEC	Désignation	QTE	Commentaires
1	305 833 000 004	AXE	1	
2	308 421 000 000	CHAPE	1	
3	308 431 000 004	AXE	1	
4	308 444 000 016	VERIN	1	Référence voie normale : 309 751 000 016
5	309 612 000 000	COULISSE	1	Référence voie large : 308 396 000 000
6	309 613 000 000	COULISSE	1	Référence voie large : 308 397 000 000
7	309 632 000 000	BARRE DE REGLAGE	1	Référence voie large : 308 662 000 000
8	309 639 000 000	DOIGT	2	
9	309 642 000 000	PION	2	
10	512 910 200 001	ECROU DÉFORMÉ H M20 DIN 980 10.9	4	
11	520 714 000 000	BUTEE	2	
12	601 010 120 040	VIS HM 12 X 40 AC DIN 933 8.8	4	
13	604 100 200 070	VIS HM 20 X 70 AC DIN 931 10.9	4	
14	604 100 200 080	VIS HM 20 X 80 AC DIN 931 10.9	4	
15	651 050 060 025	VIS CHC M 6 X 25 A2	1	
16	836 270 300 200	RONDELLE RESSORT M20	12	
17	851 420 120 200	RONDELLE PLATE M 12 SERIE M A2	4	

ARTEC
ZA de la Frise
85320 CORPE
TEL: (33)02.51.28.42.70
E-mail: contact@artec-pulverisation.com
Internet: www.artec-pulvérisation.com

2019	RW	Demi essieu AR gauche RS	EM0359

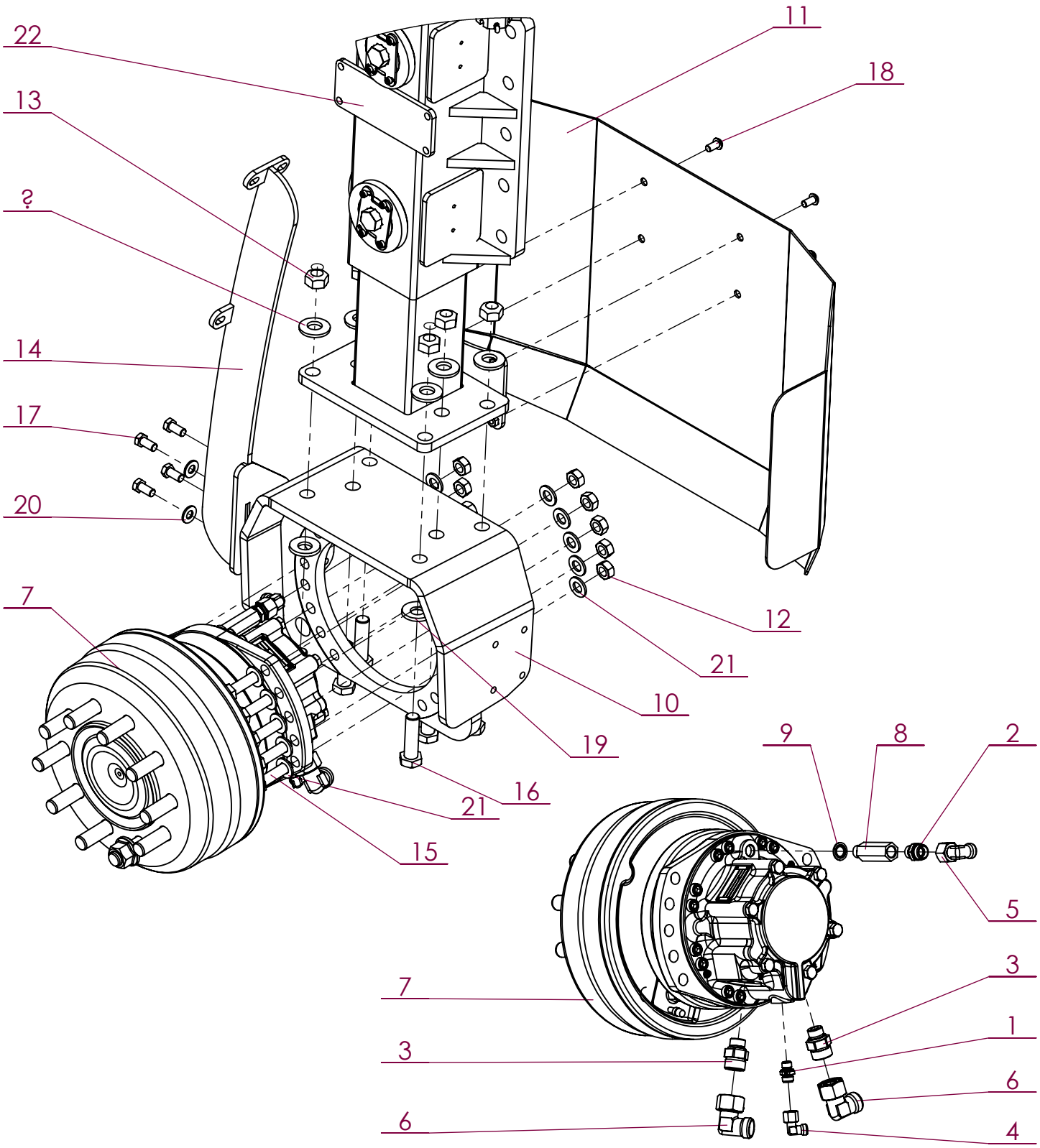

No. ARTICLE	Numéro ARTEC	Désignation	QTE	No.ARTICLE	Numéro ARTEC	Désignation	QTE
1	211 125 101 402	UNION MALE	1	12	512 883 160 080	ECROU DÉFORMÉ H M16 ZK DIN 980.8	10
2	211 125 151 802	UNION MALE	1	13	512 910 200 001	ECROU DÉFORMÉ H M20 DIN 980 10.9	6
3	211 166 202 202	UNION MALE	2	14	520 712 000 000	GUIDE	1
4	212 135 100 002	COUDE ORIENTABLE	1	15	601 203 160 060	VIS HM 16 X 60 ZK NOIR DIN 931	10
5	212 135 150 002	COUDE ORIENTABLE	1	16	604 100 200 070	VIS HM 20 X 70 AC DIN 931 10.9	6
6	212 135 200 004	COUDE ORIENTABLE	2	17	651 010 120 025	VIS HM 12 X 25 A2 DIN 933	4
7	307 337 000 013	MOTEUR HYDRAULIQUE	1	18	651 030 100 020	VIS BHC M10 X 20 A2	4
8	307 813 000 000	RALLONGE	1	19	836 270 300 200	RONDELLE RESSORT M20	12
9	307 895 000 014	BAGUE D'ETANCHEITE	1	20	851 420 120 200	RONDELLE PLATE M 12 SERIE M A2	4
10	308 414 000 000	FUSEE	1	21	851 420 160 200	RONDELLE PLATE M 16 SERIE M A2	20
11	309 418 000 000	CAPOT	1	22	EM0286	JAMBE AR G	1

ARTEC
ZA de la Frise
85320 CORPE
TEL: (33)02.51.28.42.70
E-mail: contact@artec-pulverisation.com
Internet: www.artec-pulvérisation.com

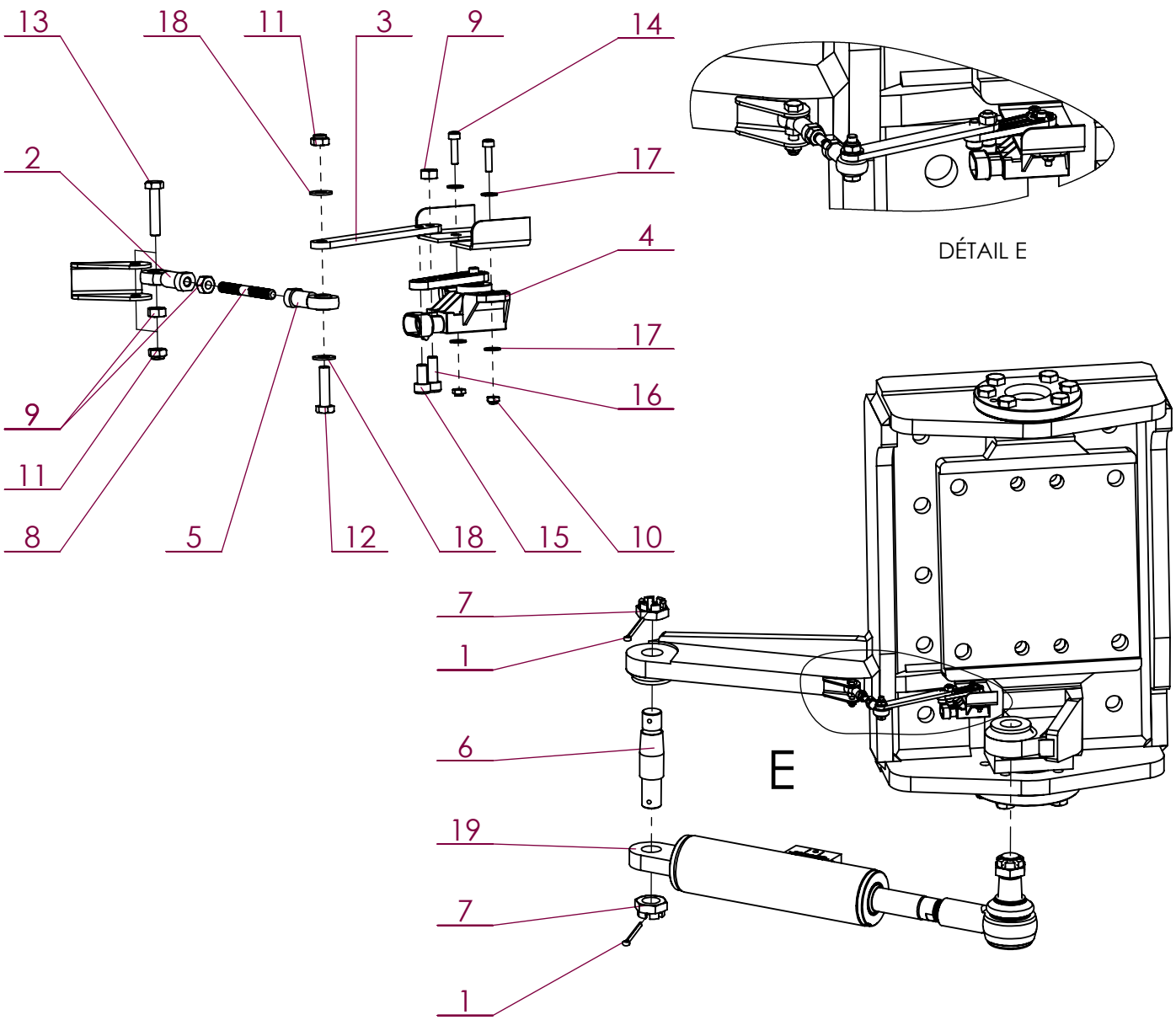

No. ARTICLE	Numéro ARTEC	Désignation	QTE	Commentaires
1	163 935 050 063	GOUPILLE FENDUE	2	
2	300 239 000 015	ROTULE	1	
3	300 248 000 000	BRAS	1	
4	302 809 000 010	CAPTEUR	1	
5	303 115 000 015	ROTULE	1	
6	309 754 000 004	AXE CONIQUE	1	
7	512 060 240 040	ECROU BAS HK M 24 AC DIN 979	2	
8	520 799 000 000	TIGE	1	
9	551 080 060 700	ECROU H M 6 A2 DIN 934	3	
10	551 730 040 700	ECROU FREIN M4 A2 DIN 985	2	
11	551 730 060 700	ECROU FREIN M6 A2 DIN 985	2	
12	651 010 060 025	VIS HM 6 X 25 A2 DIN 933	1	
13	651 010 060 030	VIS HM 6 X 30 A2 DIN 933	1	
14	651 050 040 016	VIS CHC M 4 X 16 A2	2	
15	651 050 060 012	VIS CHC M 6 X 12 A2	1	
16	651 050 060 016	VIS CHC M 6 X 16 A2	1	
17	851 420 040 200	RONDELLE PLATE M 4 SERIE M A2	4	
18	851 420 060 200	RONDELLE PLATE M 6 SERIE M A2	2	
19	EM0200	VERIN DE DIRECTION	1	

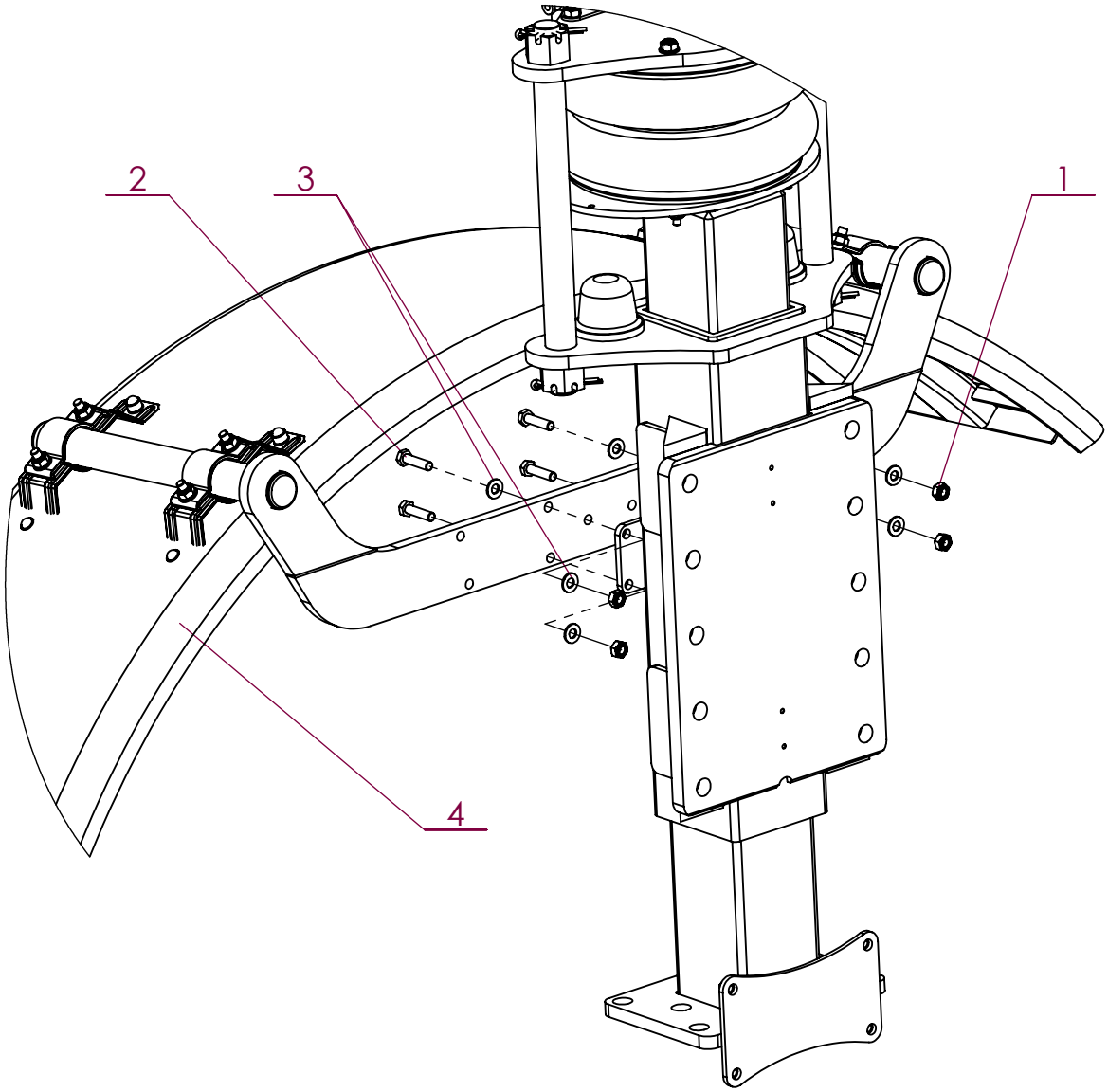

No. ARTICLE	Numéro ARTEC	Désignation	QTE	Commentaires
1	551 730 100 700	ECROU FREIN M10 A2 DIN 985	4	
2	651 000 100 040	VIS HM 10 X 40 A2 DIN 931	4	
3	851 420 100 200	RONDELLE PLATE M 10 SERIE M A2	8	
4	EM0309	GARDE-BOUE	1	Voir page E-15

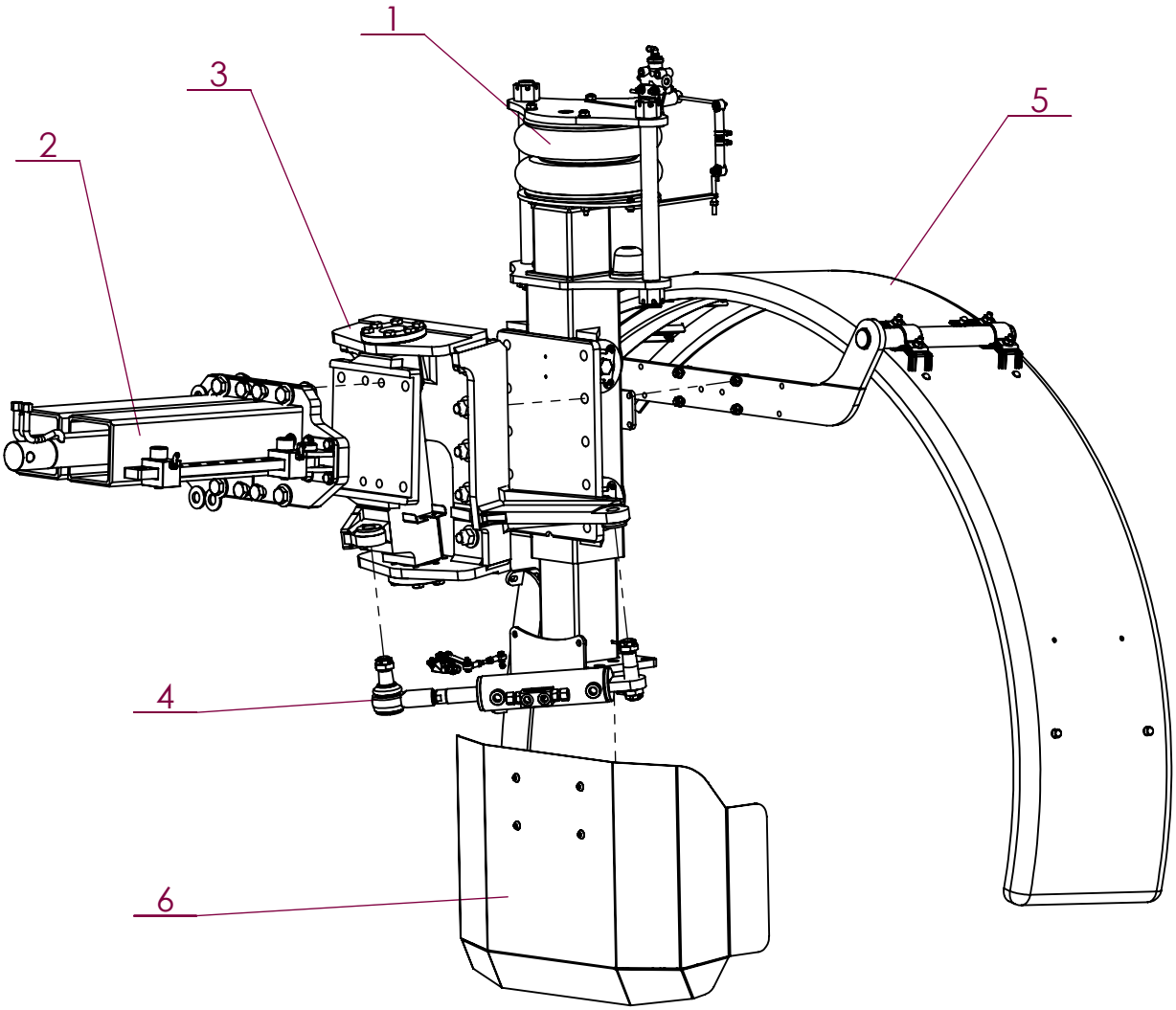

No. ARTICLE	Numéro ARTEC	Désignation	QTE	Commentaires
1	EM0286	JAMBE ARRIERE	1	Voir page A-21
2	EM0309	1/2 ESSIEU AR D		Détail montage coulisse - Voir page A-31
3	EM0360	1/2 ESSIEU AR D		Détail montage pivot - Voir page A-30
4	EM0360	1/2 ESSIEU AR D		Détail montage vérin de direction - Voir page A-33
5	EM0360	1/2 ESSIEU AR D		Détail montage support garde-boue - Voir page A-34
6	EM0360	1/2 ESSIEU AR D		Détail montage motorisation - Voir page A-32
7				

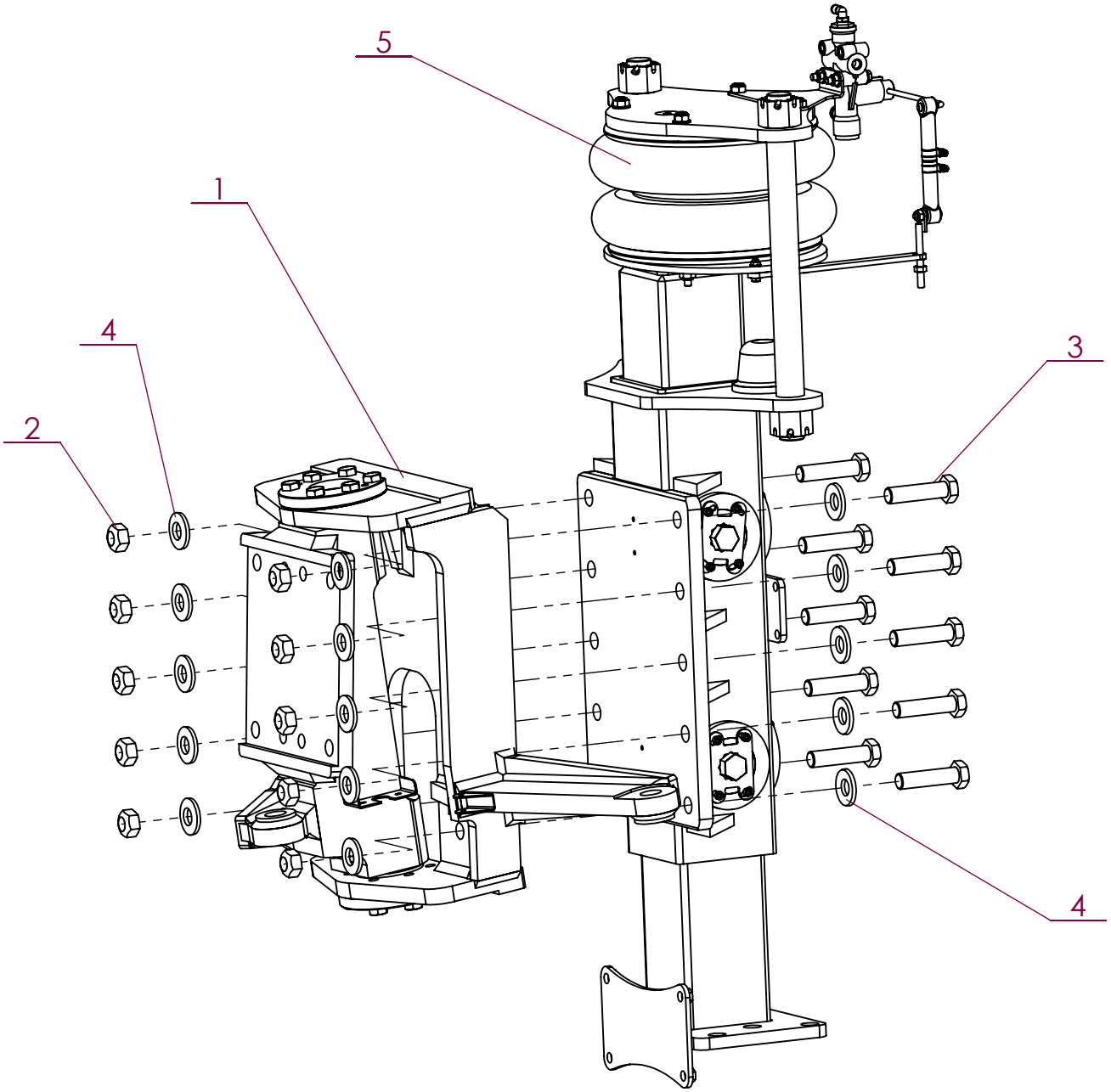

No. ARTICLE	Numéro ARTEC	Désignation	QTE	Commentaires
1	309 483 000 000	PIVOT	1	
2	512 910 200 001	ECROU DÉFORMÉ H M20 DIN 980 10.9	10	
3	604 100 200 080	VIS HM 20 X 80 AC DIN 931 10.9	10	
4	836 270 300 200	RONDELLE RESSORT M20	20	
5	EM0286	JAMBE AR G	1	Voir page A-22

2019	RW	Demi essieu AR droit	EM0360

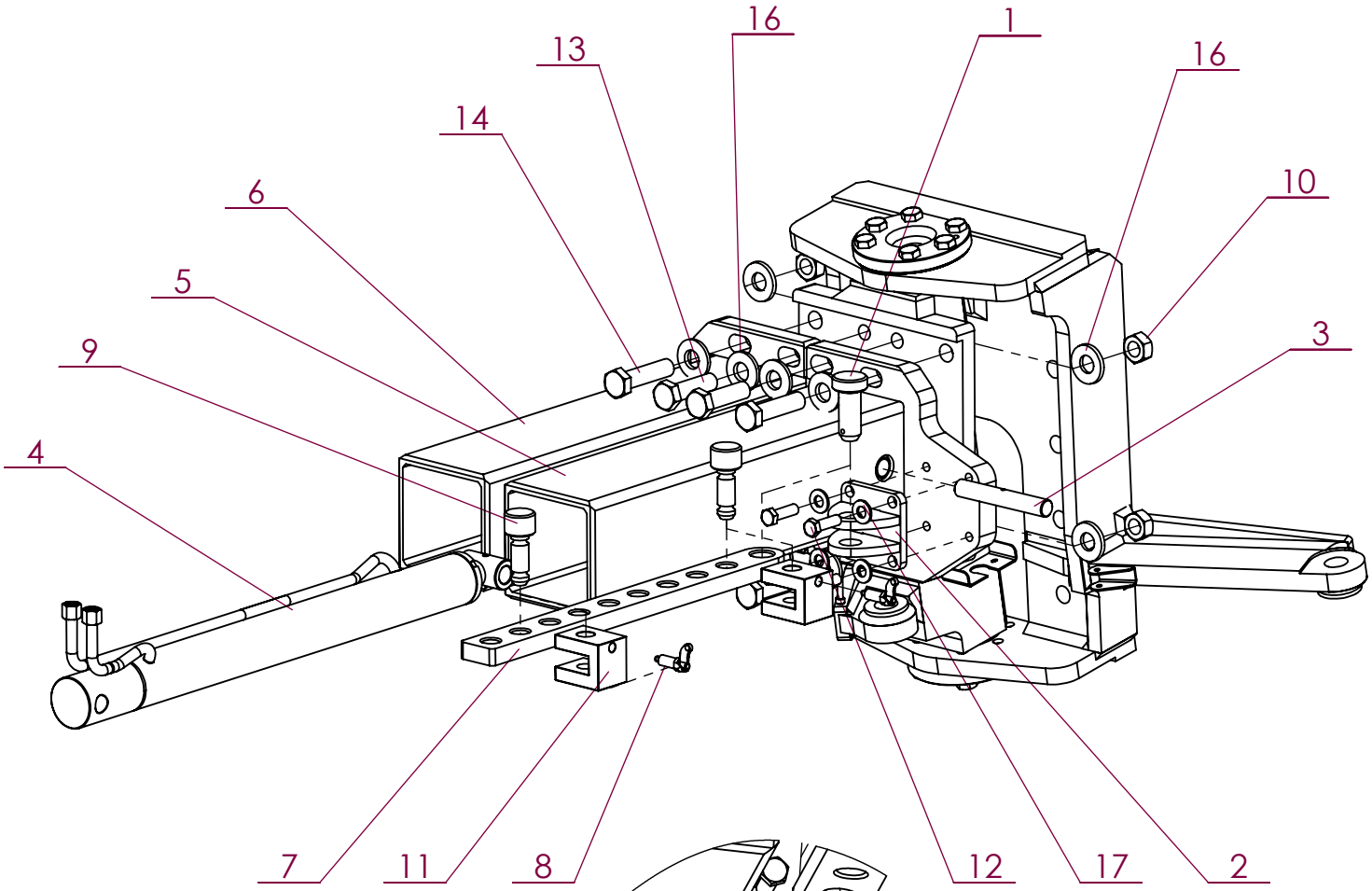

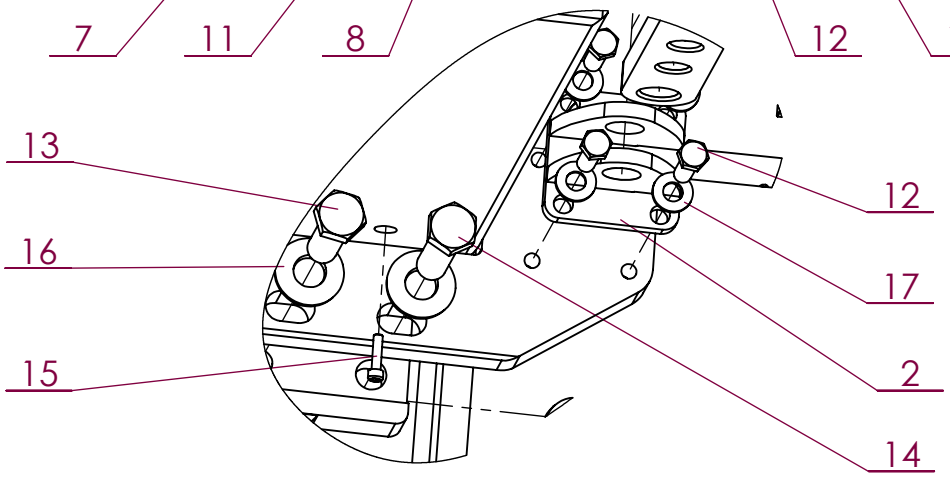

No. ARTICLE	Numéro ARTEC	Désignation	QTE	Commentaires
1	305 833 000 004	AXE	1	
2	308 421 000 000	CHAPE	1	
3	308 431 000 004	AXE	1	
4	308 444 000 016	VERIN	1	
5	309 612 000 000	COULISSE	1	
6	309 613 000 000	COULISSE	1	
7	309 632 000 000	BARRE DE REGLAGE	1	
8	309 639 000 000	DOIGT	2	
9	309 642 000 000	PION	2	
10	512 883 200 080	ECROU DÉFORMÉ H M20 ZK DIN 980.8	4	
11	520 714 000 000	BUTEE	2	
12	601 010 120 040	VIS HM 12 X 40 AC DIN 933 8.8	4	
13	604 100 200 070	VIS HM 20 X 70 AC DIN 931 10.9	4	
14	604 100 200 080	VIS HM 20 X 80 AC DIN 931 10.9	4	
15	651 050 060 025	VIS CHC M 6 X 25 A2	1	
16	836 270 300 200	RONDELLE RESSORT M20	12	
17	851 420 120 200	RONDELLE PLATE M 12 SERIE M A2	4	

ARTEC
ZA de la Frise
85320 CORPE
TEL: (33)02.51.28.42.70
E-mail: contact@artec-pulverisation.com
Internet: www.artec-pulvérisation.com

2019	RW	Demi essieu AR droit	EM0360

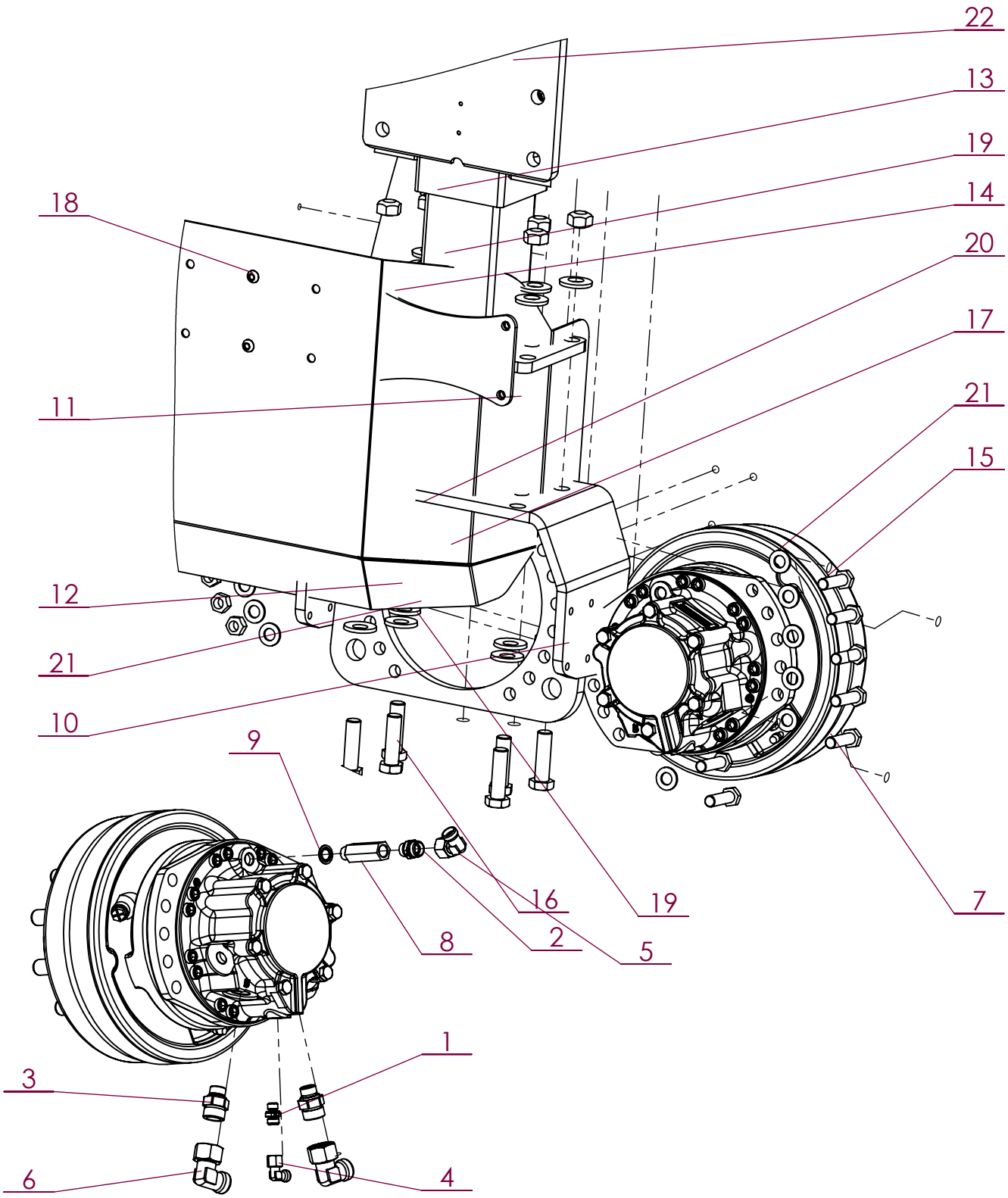

No. ARTICLE	Numéro ARTEC	Désignation	QTE	No.ARTICLE	Numéro ARTEC	Désignation	QTE
1	211 125 101 402	UNION MALE	1	12	512 883 160 080	ECROU DÉFORMÉ H M16 ZK DIN 980.8	10
2	211 125 151 802	UNION MALE	1	13	512 910 200 001	ECROU DÉFORMÉ H M20 DIN 980 10.9	6
3	211 166 202 202	UNION MALE	2	14	520 713 000 000	GUIDE	1
4	212 135 100 002	COUDE ORIENTABLE	1	15	601 203 160 060	VIS HM 16 X 60 ZK NOIR DIN 931	10
5	212 135 150 002	COUDE ORIENTABLE	1	16	604 100 200 070	VIS HM 20 X 70 AC DIN 931 10.9	6
6	212 135 200 004	COUDE ORIENTABLE	2	17	651 010 120 025	VIS HM 12 X 25 A2 DIN 933	4
7	307 336 000 013	MOTEUR	1	18	651 030 100 020	VIS BHC M10 X 20 A2	4
8	307 813 000 000	RALLONGE	1	19	836 270 300 200	RONDELLE RESSORT M20	12
9	307 895 000 014	BAGUE D'ETANCHEITE	1	20	851 420 120 100	RONDELLE PLATE M 12 SERIE Z A2	4
10	308 414 000 000	FUSEE	1	21	851 420 160 200	RONDELLE PLATE M 16 SERIE M A2	20
11	309 418 000 000	CAPOT	1	22	EM0286	JAMBE AR G	1

ARTEC
ZA de la Frise
85320 CORPE
TEL: (33)02.51.28.42.70
E-mail: contact@artec-pulverisation.com
Internet: www.artec-pulvérisation.com

2019	RW	Demi essieu AR droit	EM0360

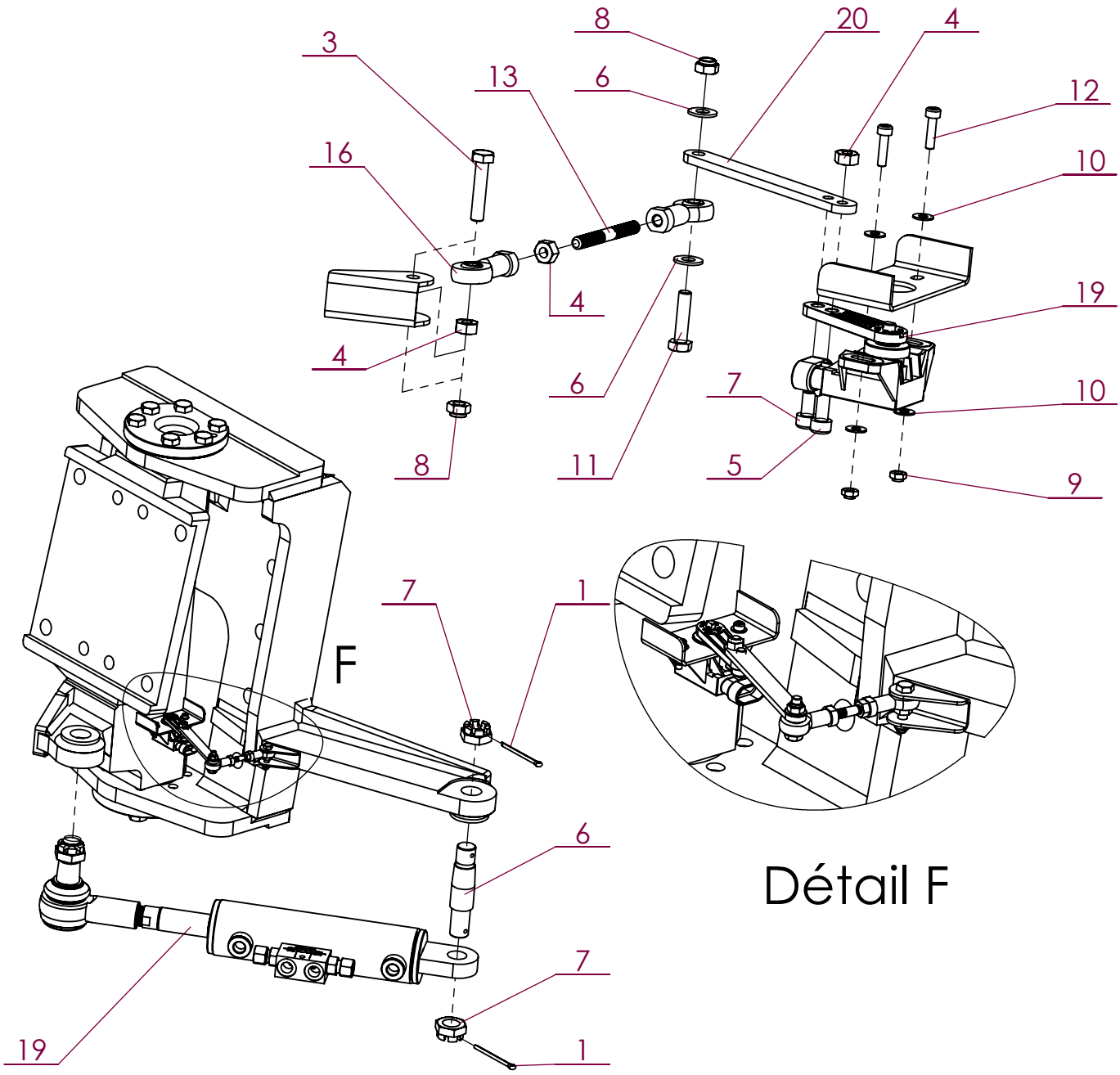

No. ARTICLE	Numéro ARTEC	Désignation	QTE	Commentaires
1	163 935 050 063	GOUPILLE FENDUE	2	
2	300 239 000 015	ROTULE	1	
3	300 248 000 000	BRAS	1	
4	302 809 000 010	CAPTEUR	1	
5	303 115 000 015	ROTULE	1	
6	309 754 000 004	AXE CONIQUE	1	
7	512 060 240 040	ECROU BAS HK M 24 AC DIN 979	2	
8	520 799 000 000	TIGE	1	
9	551 080 060 700	ECROU H M 6 A2 DIN 934	3	
10	551 730 040 700	ECROU FREIN M4 A2 DIN 985	2	
11	551 730 060 700	ECROU FREIN M6 A2 DIN 985	2	
12	651 010 060 025	VIS HM 6 X 25 A2 DIN 933	1	
13	651 010 060 030	VIS HM 6 X 30 A2 DIN 933	1	
14	651 050 040 016	VIS CHC M 4 X 16 A2	2	
15	651 050 060 012	VIS CHC M 6 X 12 A2	1	
16	651 050 060 016	VIS CHC M 6 X 16 A2	1	
17	851 420 040 200	RONDELLE PLATE M 4 SERIE M A2	4	
18	851 420 060 200	RONDELLE PLATE M 6 SERIE M A2	2	
19	EM0200	VERIN DE DIRECTION	1	

ARTEC
ZA de la Frise
85320 CORPE
TEL: (33)02.51.28.42.70
E-mail: contact@artec-pulverisation.com
Internet: www.artec-pulvérisation.com

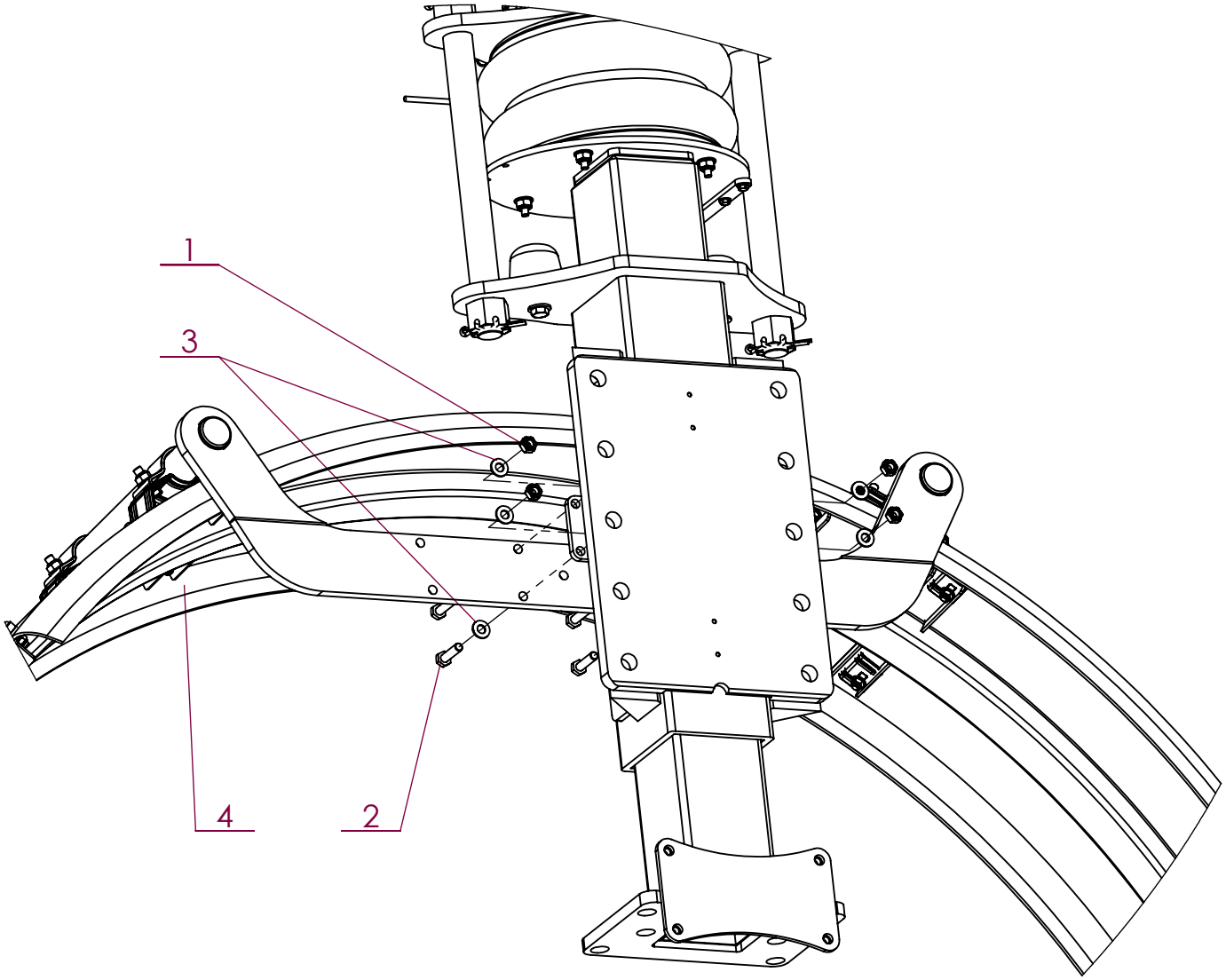

No. ARTICLE	Numéro ARTEC	Désignation	QTE	Commentaires
1	551 730 100 700	ECROU FREIN M10 A2 DIN 985	4	
2	651 000 100 040	VIS HM 10 X 40 A2 DIN 931	4	
3	851 420 100 200	RONDELLE PLATE M 10 SERIE M A2	8	
4	EM0309	GARDE-BOUE	1	Voir page E-16

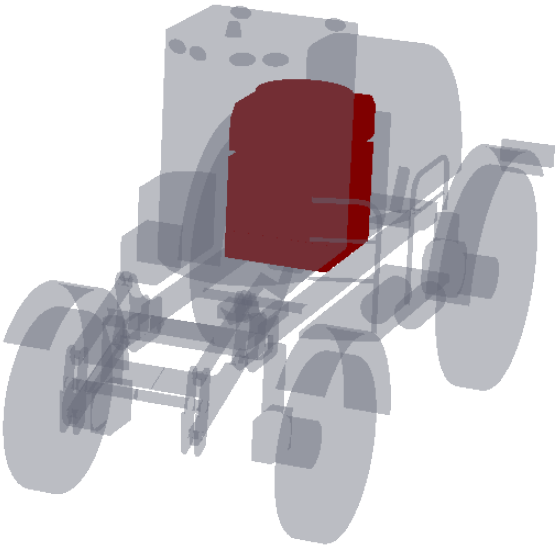

Numéro ARTEC	Désignation	Page
EM0254	Radiateur + moteur sur châssis	B-1
EM0252	Châssis moteur Volvo	B-2
EM0254	Radiateur	B-3
EM0254	Radiateur	B-4
EM0087	Boîte de couplage	B-5
306 940 000 000	Moteur Volvo D5 105kw	B-6
EM0250	Ligne d'échappement RS20 - Volvo	B-7
EM0253	Echappement	B-8
EM0326	Montage réservoir hydraulique	B-9
EM0327	Montage réservoir à GO	B-10
EM0328	Montage réservoir à GO et hydraulique	B-11
EM0253	Réseau air et eau motorisation	B-12
EM0251	Equipement radiateur durites air & eau	B-13
EM0251	Circuit eau	B-14
EM0251	Circuit air	B-15
EM0253	Ensemble filtration air	B-16
EM0087	Raccords sur pompe LS	B-17
EM0087	Raccords sur pompe H1	B-18
309 064 000 000	Réservoir Adblue 25L complet	B-19

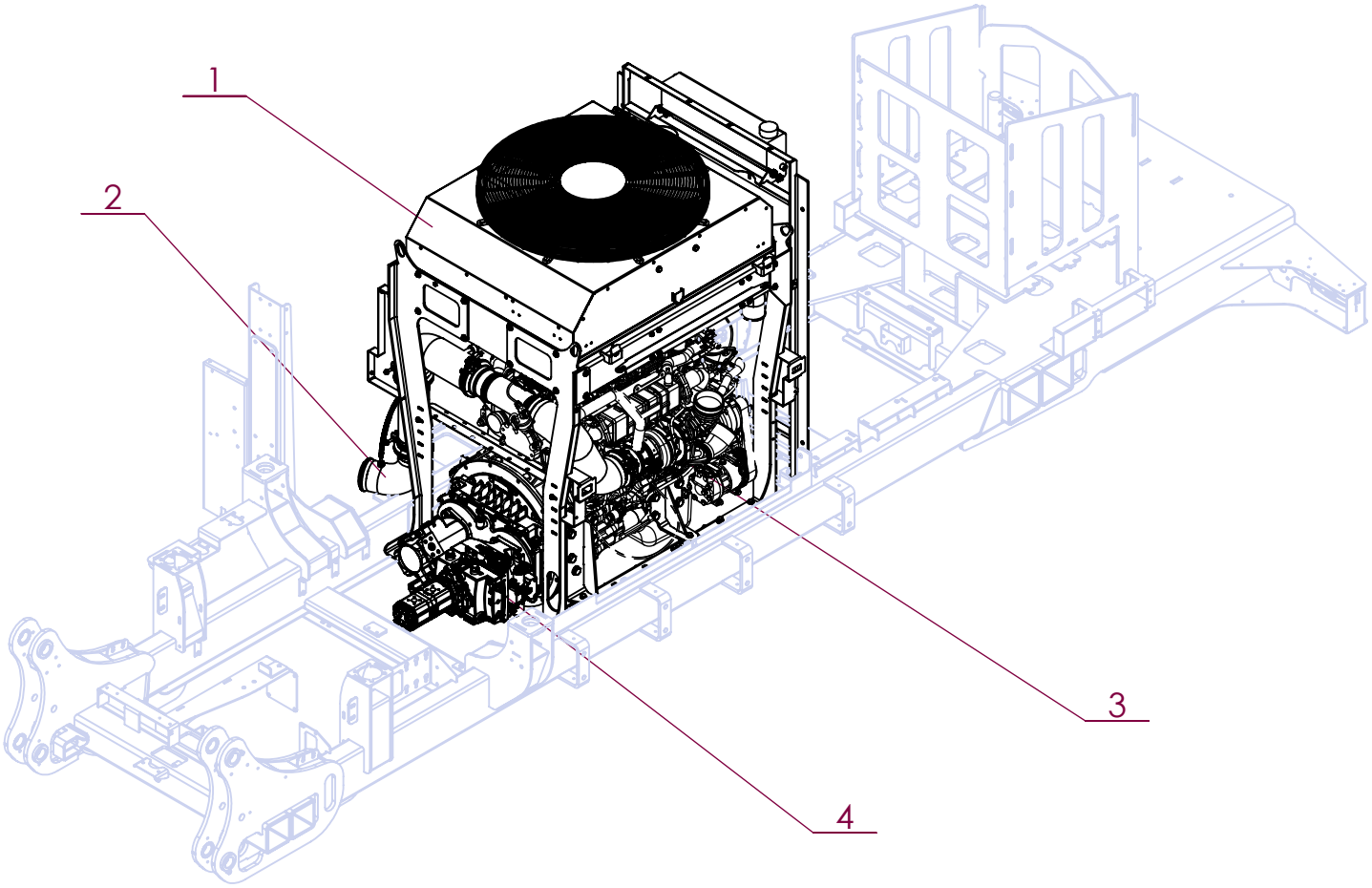

No. ARTICLE	Numéro ARTEC	Désignation	QTE	Commentaires
1	EM0254	RADIATEUR	1	Voir page B-3
2	EM0252	MOTEUR SUR CHASSIS	1	Voir page B-2 et B-6
3	EM0250	LIGNE D'ECHAPPEMENT	1	Voir page B-7
4	EM0087	BOITE DE COUPLAGE	1	Voir page B-5

2019	RW	Châssis moteur Volvo	EM 0252

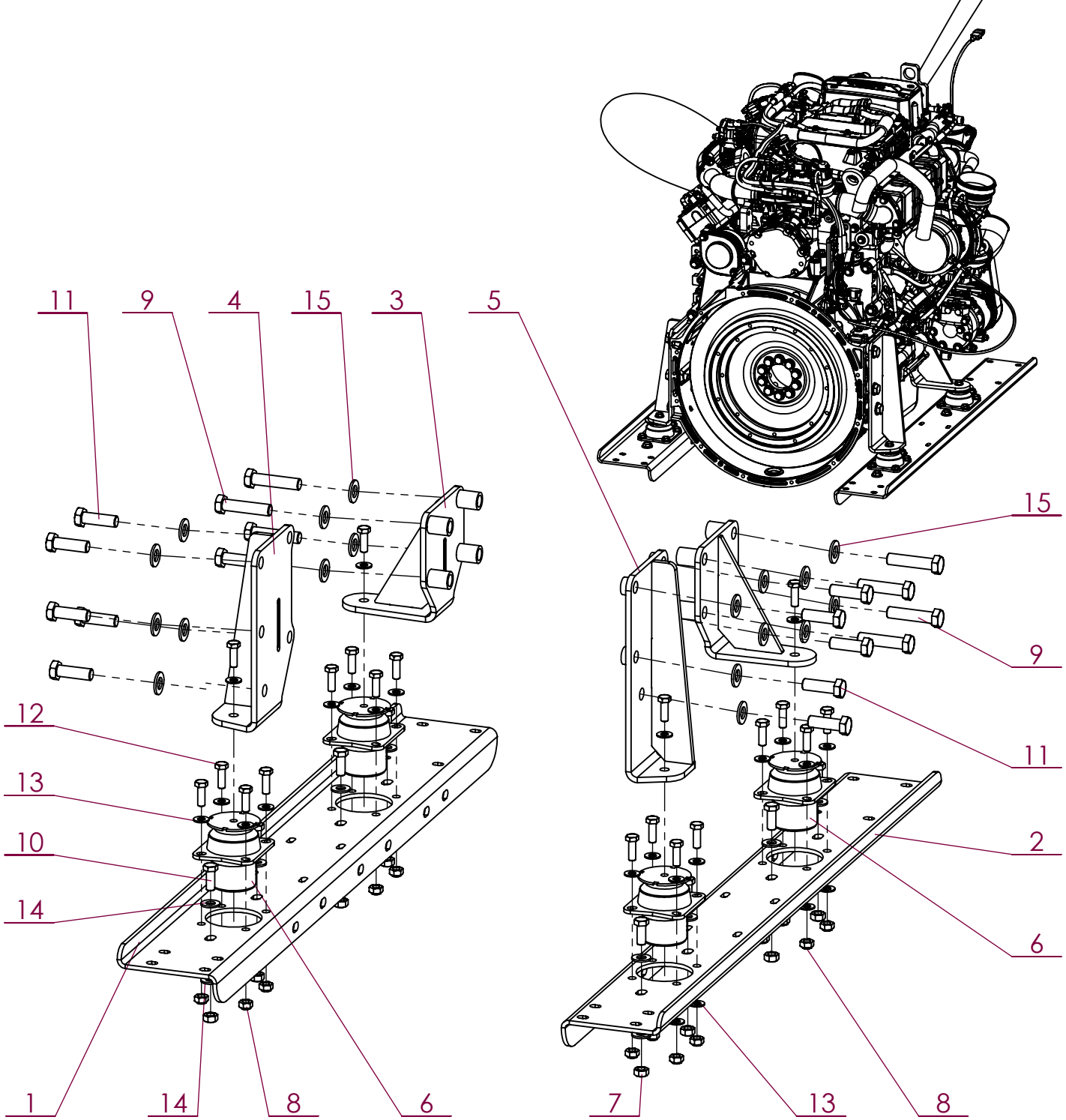

No. ARTICLE	Numéro ARTEC	Désignation	QTE	Commentaires
1	309 031 000 000	TOLE CHASSIS MOTEUR	1	
2	309 032 000 000	TOLE CHASSIS MOTEUR	1	
3	309 034 000 000	SUPPORT MOTEUR	2	
4	309 035 000 000	SUPPORT MOTEUR	1	
5	309 036 000 000	SUPPORT MOTEUR	1	
6	309 170 000 019	SUSPENSION	4	
7	512 883 120 080	ECROU DÉFORMÉ H M12 ZK DIN 980.8	8	
8	551 730 100 700	ECROU FREIN M10 A2 DIN 985	16	
9	601 203 160 070	VIS HM 16 X 70 ZK NOIR DIN 931	8	
10	601 213 120 030	VIS HM 12 X 30 ZK NOIR DIN 933	8	
11	601 213 160 050	VIS HM 16 X 50 ZK NOIR DIN 933	10	
12	651 010 100 030	VIS HM 10 X 30 A2 DIN 933	20	
13	851 420 100 200	RONDELLE PLATE M 10 SERIE M A2	36	
14	851 420 120 200	RONDELLE PLATE M 12 SERIE M A2	16	
15	851 420 160 200	RONDELLE PLATE M 16 SERIE M A2	18	

ARTEC
ZA de la Frise
85320 CORPE
TEL: (33)02.51.28.42.70
E-mail: contact@artec-pulverisation.com
Internet: www.artec-pulvérisation.com

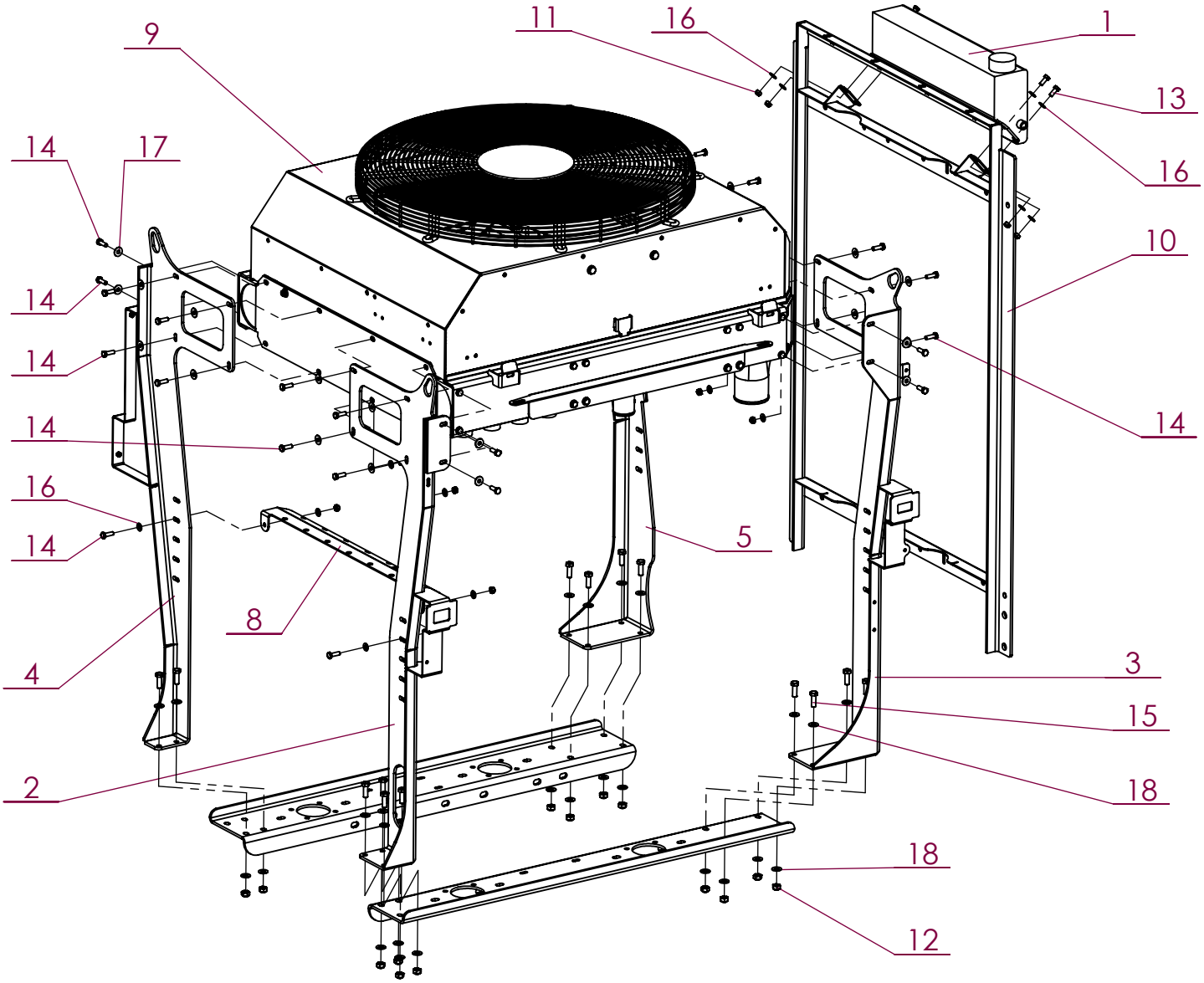

No. ARTICLE	Numéro ARTEC	Désignation	QTE	Commentaires
1		VASE D'EXPANSION	1	Pas de numéro - fait partie de l'ensemble RADIATEUR
2	309 090 000 000	SUPPORT RADIATEUR	1	
3	309 091 000 000	SUPPORT RADIATEUR	1	
4	309 092 000 000	SUPPORT RADIATEUR	1	
5	309 093 000 000	SUPPORT RADIATEUR	1	
6	309 094 000 000	SUPPORT CAPOT	1	
7	309 095 000 000	SUPPORT CAPOT	1	
8	309 891 000 000	SUPPORT FAISCEAU	1	
9	520 887 000 000	RADIATEUR	1	
10	520 904 000 000	SUPPORT	1	
11	551 730 080 700	ECROU FREIN M8 A2 DIN 985	14	
12	551 730 100 700	ECROU FREIN M10 A2 DIN 985	14	
13	651 010 080 020	VIS HM 8 X 20 A2 DIN 933	12	
14	651 010 080 025	VIS HM 8 X 25 A2 DIN 933	26	
15	651 010 100 030	VIS HM 10 X 30 A2 DIN 933	14	
16	851 420 080 200	RONDELLE PLATE M 8 SERIE M A2	28	
17	851 420 080 300	RONDELLE PLATE M 8 SERIE L A2	24	
18	851 420 100 200	RONDELLE PLATE M 10 SERIE M A2	28	

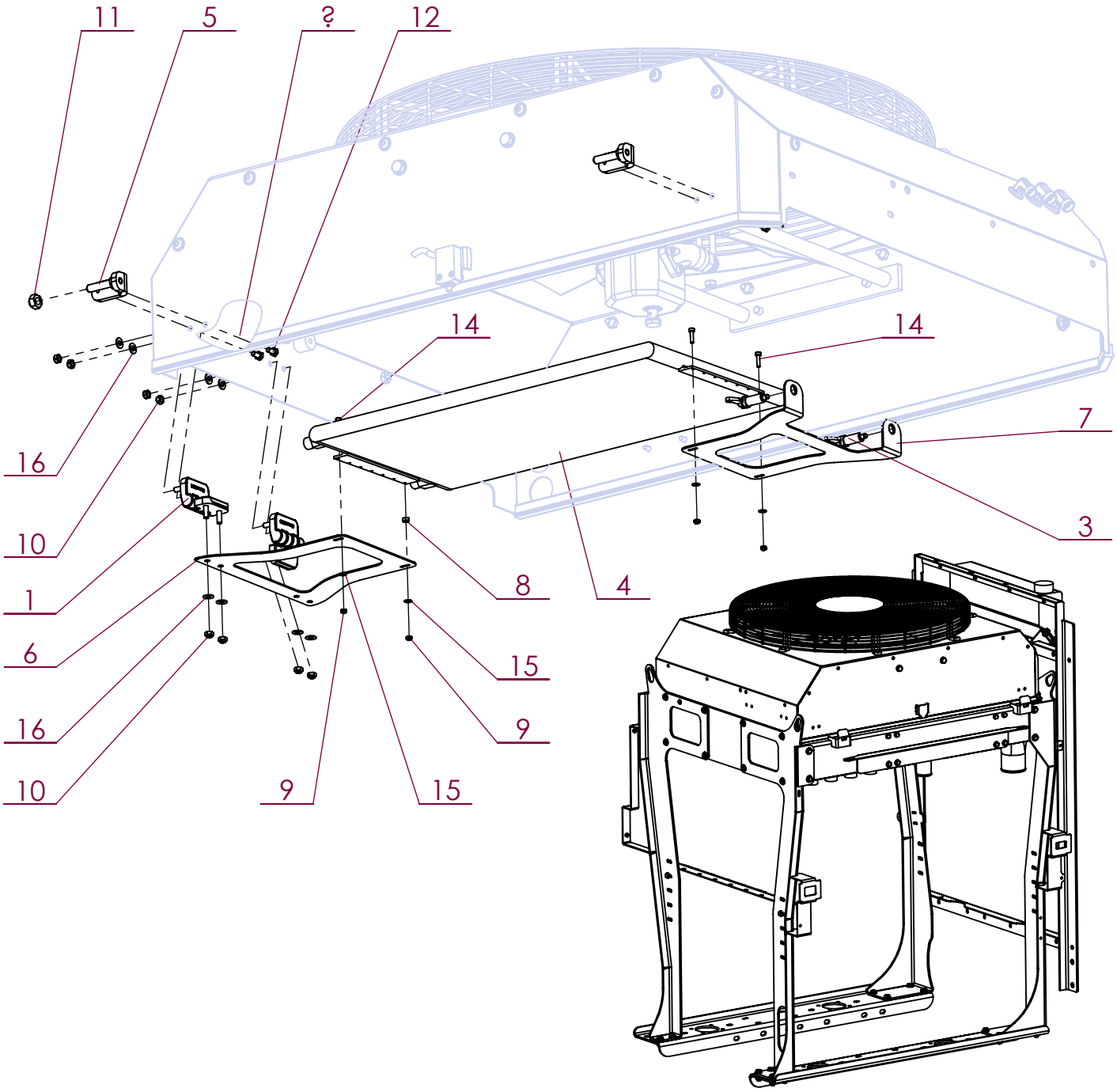

No. ARTICLE	Numéro ARTEC	Désignation	QTE	Commentaires
1	303 101 000 022	CHARNIERE	1	
2	303 101 000 022	CHARNIERE	1	
3	309 639 000 000	DOIGT	2	
4	520 584 000 000	CONDENSEUR	1	
5	521 657 000 000	GOND	2	
6	521 658 000 000	SUPPORT CONDENSEUR	1	
7	521 659 000 000	SUPPORT	1	
8	551 080 050 700	ECROU H M 5 A2 DIN 934	2	
9	551 730 040 700	ECROU FREIN M4 A2 DIN 985	4	
10	551 730 060 700	ECROU FREIN M6 A2 DIN 985	8	
11	551 730 100 700	ECROU FREIN M10 A2 DIN 985	1	
12	651 010 060 012	VIS HM 6 X 12 A2 DIN 933	4	
13	651 030 080 020	VIS BHC M 8 X 20 A2	14	
14	651 050 040 016	VIS CHC M 4 X 16 A2	4	
15	851 420 040 200	RONDELLE PLATE M 4 SERIE M A2	4	
16	851 420 060 200	RONDELLE PLATE M 6 SERIE M A2	12	
17	851 420 080 200	RONDELLE PLATE M 8 SERIE M A2	14	

2019	RW	Boite de couplage	EM 0087

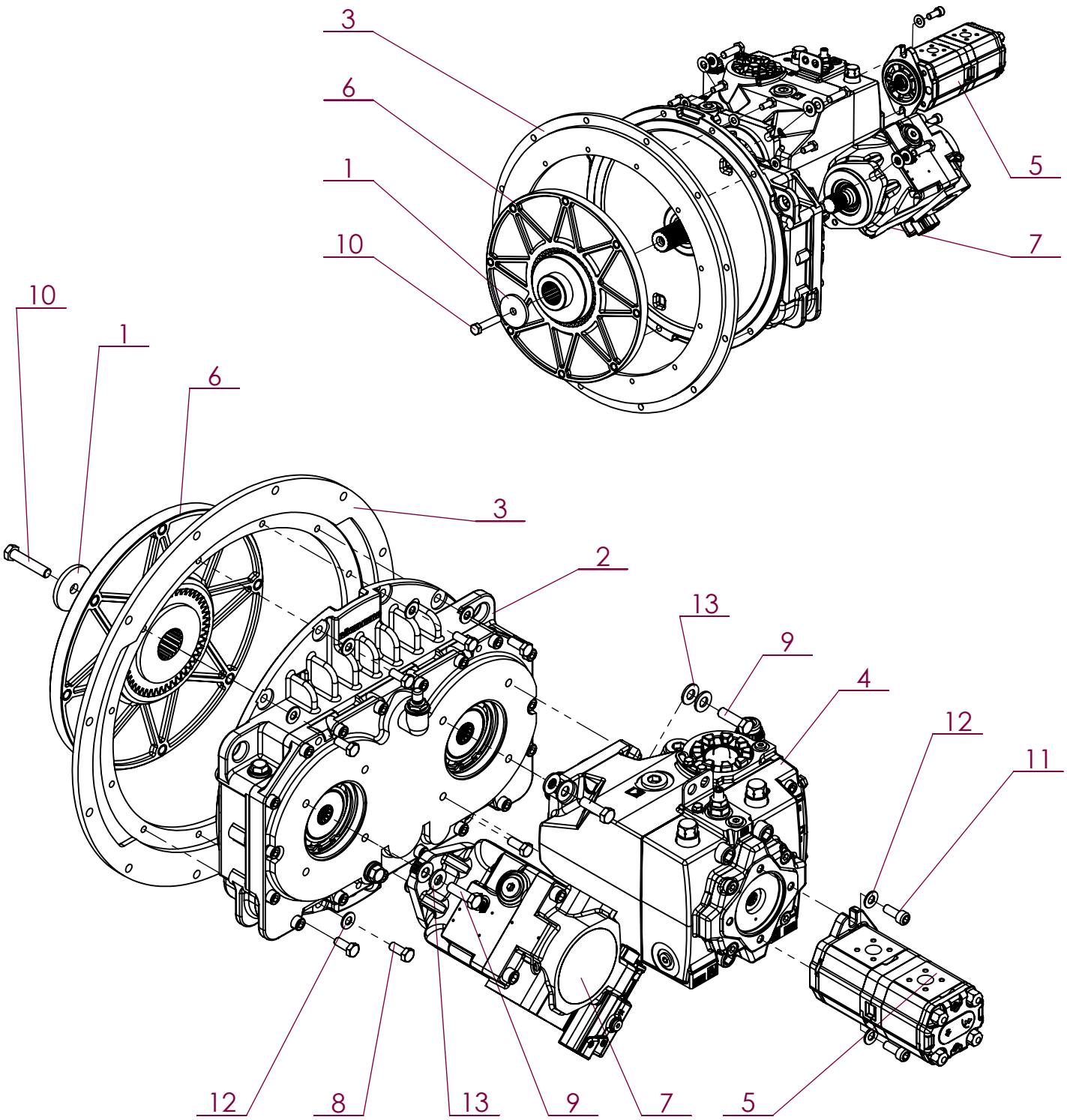

No. ARTICLE	Numéro ARTEC	Désignation	QTE	Commentaires
1	300 841 000 009	RONDELLE	1	
2	308 090 000 000	BOITE DE REPARTITION	1	
3	308 529 000 007	ENTRETOISE	1	
4	308 574 000 018	POMPE	1	Etancher avec SILIJOINT PLUS BLEU au montage
5	309 307 000 018	POMPE DOUBLE	1	Démonter flasque arrière pour montage de la pompe double
6	520 640 000 028	ACCOUPLEMENT	1	
7	520 989 000 018	POMPE	1	Etancher avec SILIJOINT PLUS BLEU au montage
8	601 010 100 025	VIS HM 10 X 25 AC DIN 933 8.8	8	
9	601 010 120 040	VIS HM 12 X 40 AC DIN 933 8.8	6	
10	601 010 120 060	VIS HM 12 X 60 AC DIN 933 8.8	1	
11	651 050 100 025	VIS CHC M10 X 25 A2	2	
12	851 420 100 200	RONDELLE PLATE M 10 SERIE M A2	10	
13	851 420 120 200	RONDELLE PLATE M 12 SERIE M A2	12	

ARTEC
ZA de la Frise
85320 CORPE
TEL: (33)02.51.28.42.70
E-mail: contact@artec-pulverisation.com
Internet: www.artec-pulvérisation.com

2019	RW	Moteur Volvo D5 105kw	306 940 000 000

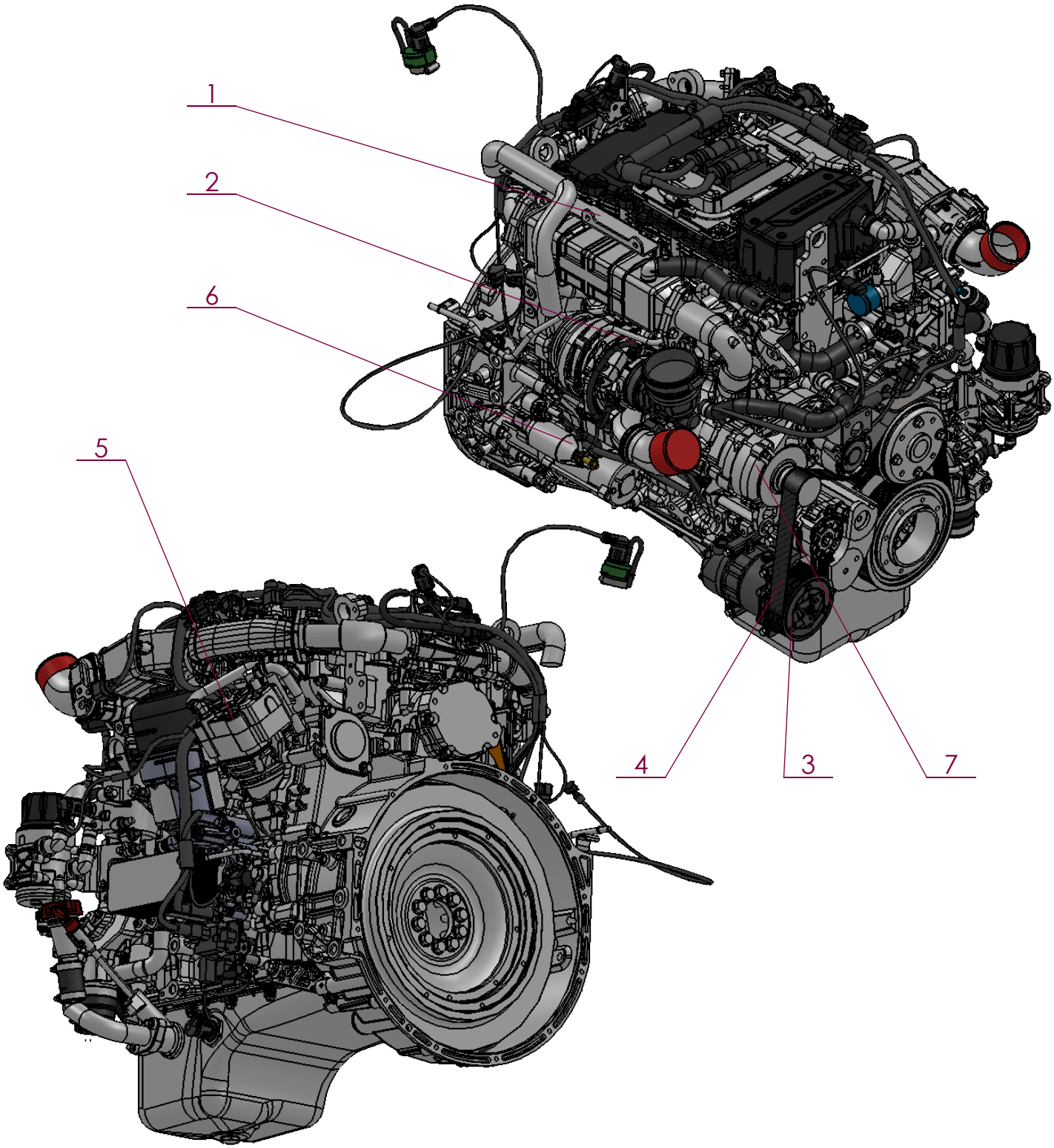

No. ARTICLE	Numéro ARTEC	Désignation	QTE	Commentaires
1	306 941 000 000	MOTEUR VOLVO	1	129kW T4f
2	309 082 000 010	CAPTEUR NOX	1	Sortie turbo
3	309 161 000 000	COMPRESSEUR DE CLIM	1	
4	521 024 000 050	COURROIE	1	
5	521 025 000 000	COMPRESSEUR D'AIR	1	
6	521 026 000 000	DEMARREUR	1	
7	521 027 000 000	ALTERNATEUR	1	
8			1	

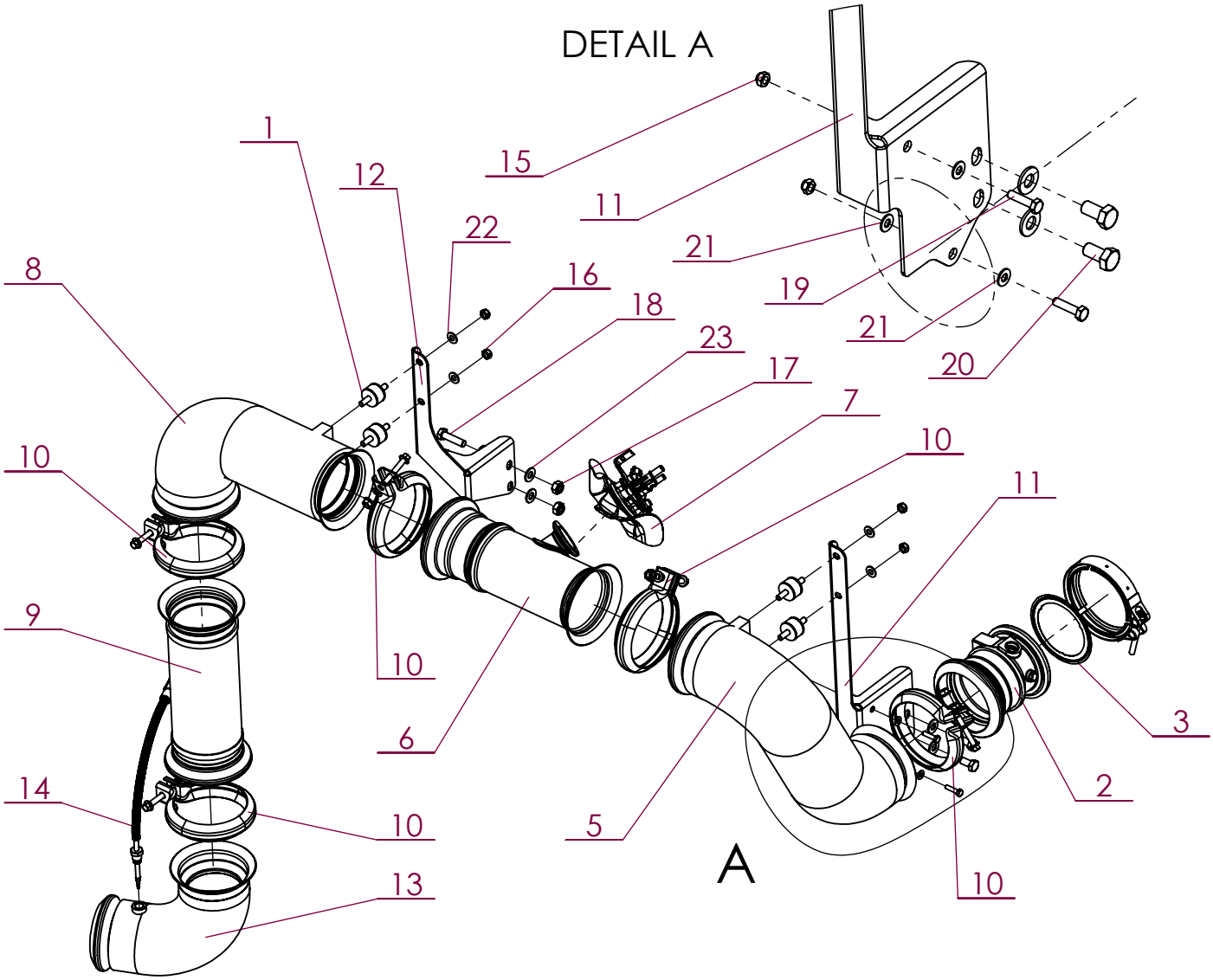

No. ARTICLE	Numéro ARTEC	Désignation	QTE	Commentaires
1	300 184 000 020	TAMPON	4	
2	308 996 000 036	TUBULURE CAPTEUR	1	
3	308 998 000 036	JOINT	1	
4	308 999 000 073	COLLIER	1	
5	309 000 000 036	TUBULURE	1	
6	309 001 000 036	PIPE INJECTION	1	
7	309 002 000 036	INJECTEUR ADBLUE	1	
8	309 003 000 036	TUBULURE	1	
9	309 004 000 036	COMPENSATEUR	1	
10	309 006 000 073	COLLIER	5	
11	309 007 000 000	SUPPORT	1	
12	309 008 000 000	SUPPORT	1	
13	309 011 000 036	TUBULURE	1	
14	309 086 000 010	CAPTEUR	1	
15	551 730 060 700	ECROU FREIN M6 A2 DIN 985	2	
16	551 730 080 700	ECROU FREIN M8 A2 DIN 985	4	
17	551 730 100 700	ECROU FREIN M10 A2 DIN 985	2	
18	651 000 100 040	VIS HM 10 X 40 A2 DIN 931	2	
19	651 010 060 025	VIS HM 6 X 25 A2 DIN 933	2	
20	651 010 100 020	VIS HM 10 X 20 A2 DIN 933	2	
21	851 420 060 200	RONDELLE PLATE M 6 SERIE M A2	4	
22	851 420 080 200	RONDELLE PLATE M 8 SERIE M A2	4	
23	851 420 100 200	RONDELLE PLATE M 10 SERIE M A2	6	

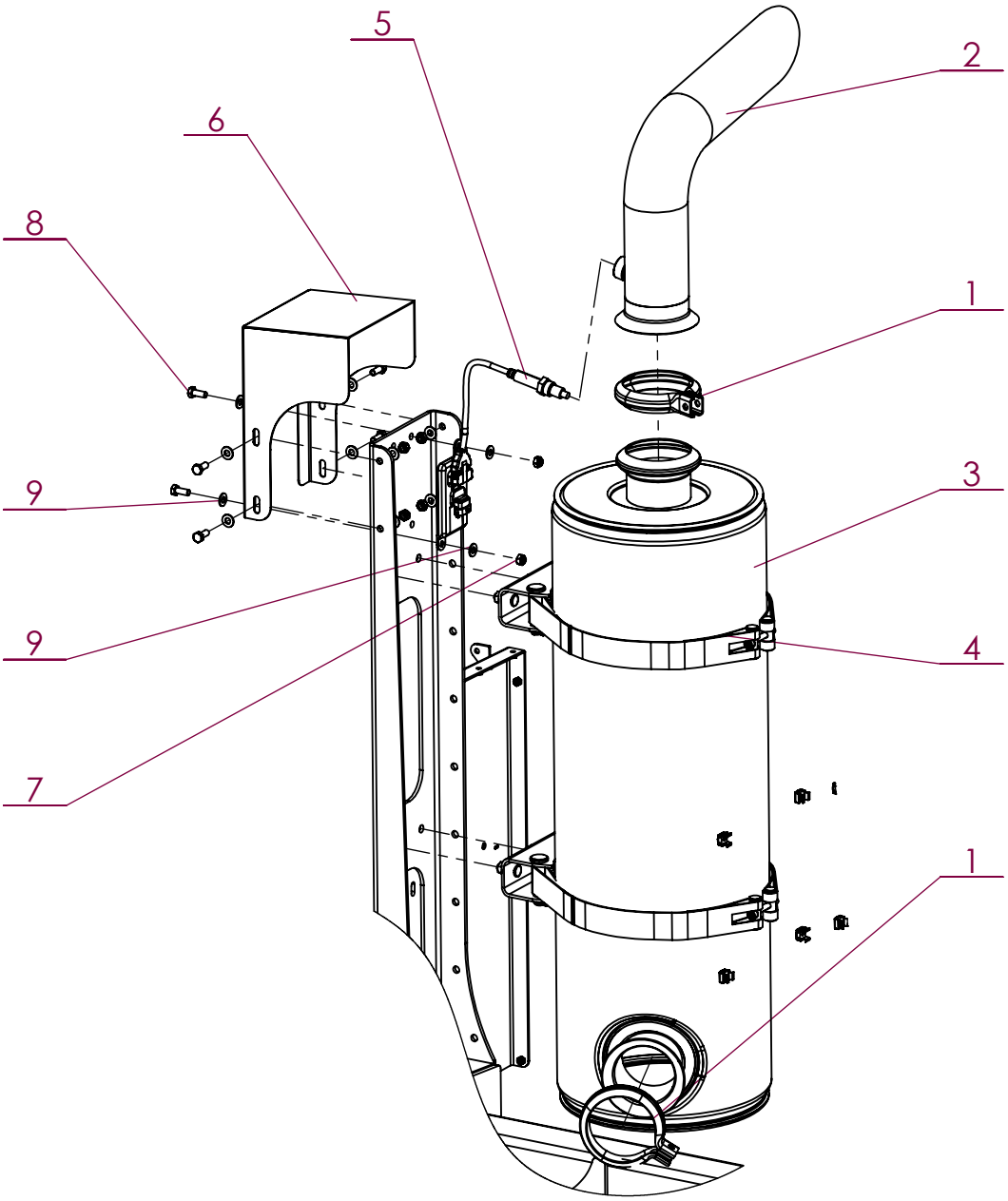

No. ARTICLE	Numéro ARTEC	Désignation	QTE	Commentaires
1	309 006 000 073	COLLIER	2	
2	309 012 000 036	SORTIE D'ECHAPPEMENT	1	
3	309 039 000 036	SCR	1	
4	309 049 000 036	BRIDE	2	
5	309 083 000 000	CAPTEUR NOX	1	
6	309 085 000 000	CARTER	1	
7	551 730 080 700	ECROU FREIN M8 A2 DIN 985	6	
8	651 010 080 020	VIS HM 8 X 20 A2 DIN 933	6	
9	851 420 080 200	RONDELLE PLATE M 8 SERIE M A2	12	
10	520 244 000 000	ECROU CAGE	12	

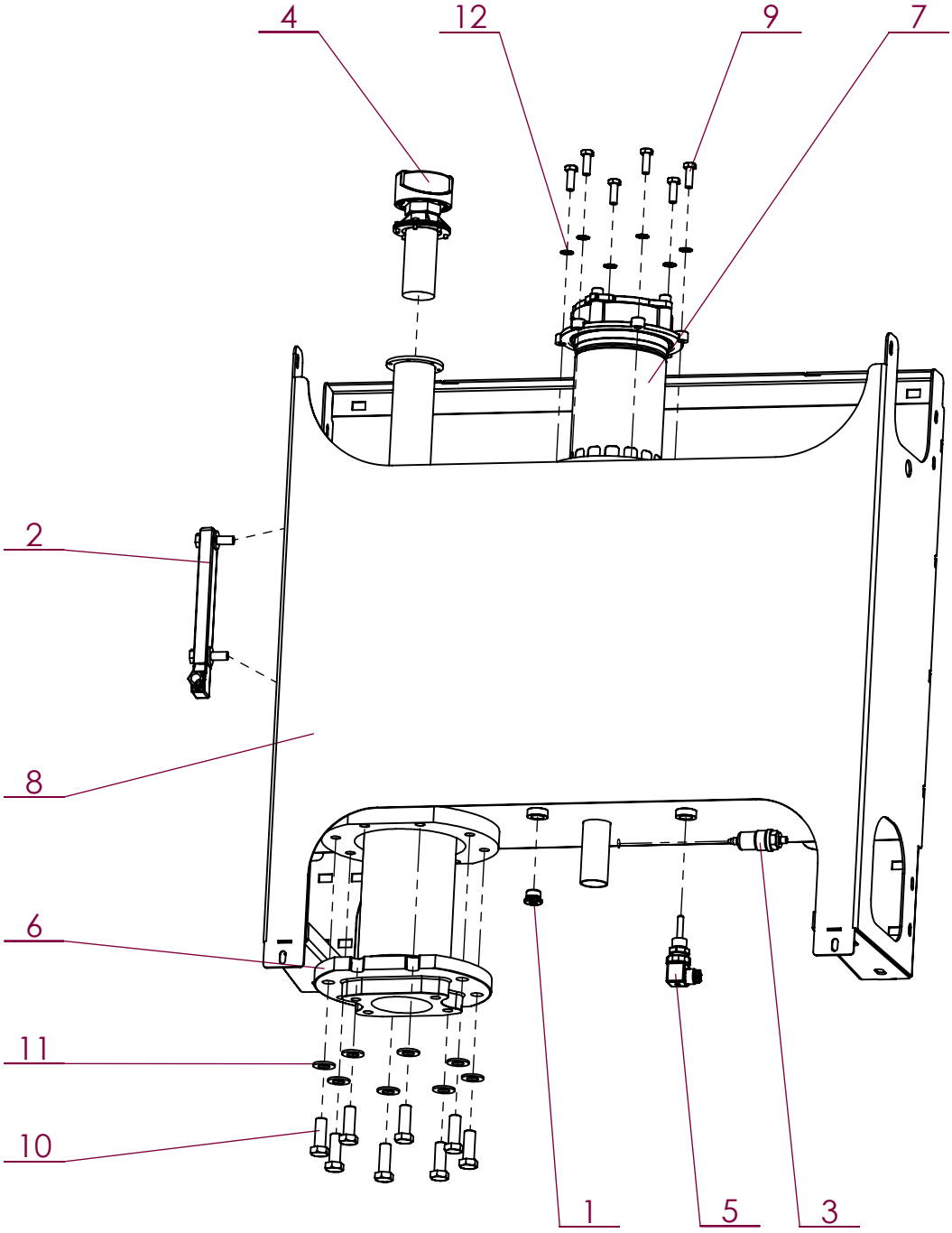

No. ARTICLE	Numéro ARTEC	Désignation	QTE	Commentaires
1	210 265 001 500	BOUCHON	1	
2	300 270 000 035	CONTROLEUR DE NIVEAU	1	
3	300 532 000 040	SONDE DE COLMATAGE	1	
4	302 657 000 023	BOUCHON	1	
5	302 778 000 000	SONDE DE TEMPERATURE	1	
6	309 108 000 040	CREPINE	1	
7	309 149 000 055	FILTRE A HUILE	1	
8	520 335 000 000	RESERVOIR	1	
9	651 010 100 030	VIS HM 10 X 30 A2 DIN 933	6	
10	651 010 160 045	VIS HM 16 X 45 A2 DIN 933	8	
11	851 420 160 200	RONDELLE PLATE M 16 SERIE M A2	8	
12	851 460 101 300	RONDELLE EVENTAIL M10 A2	6	

2019	RW	Montage réservoir à GO RW	EM0327

Vue de l'intérieur

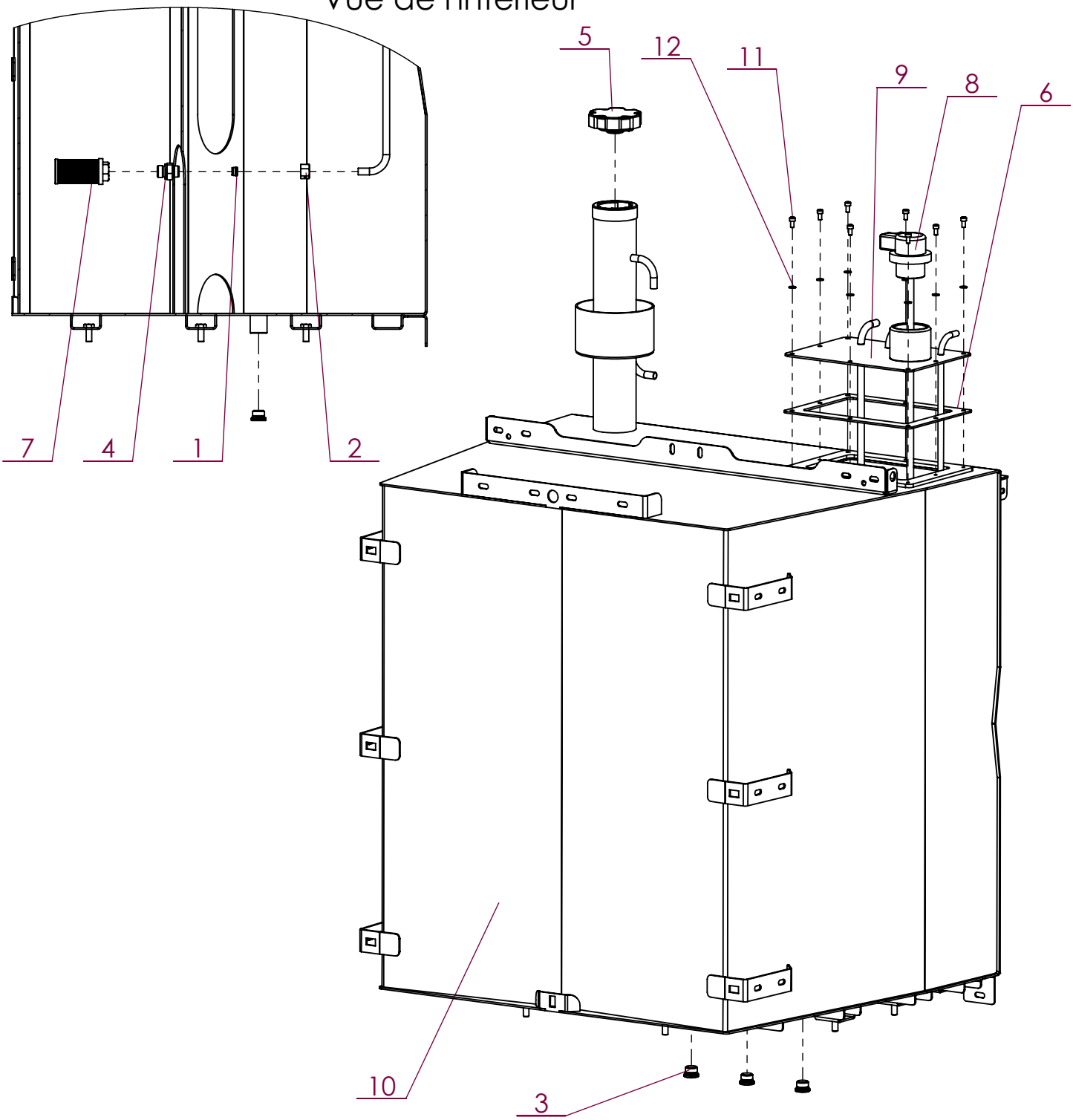

No. ARTICLE	Numéro ARTEC	Désignation	QTE	Commentaires
1	210 015 120 002	BAGUE	1	
2	210 025 120 002	ECROU	1	
3	210 265 001 500	BOUCHON	3	
4	211 165 121 504	UNION MALE	1	
5	300 142 000 000	BOUCHON	1	
6	302 871 000 000	JOINT	1	
7	303 451 000 000	CREPINE	1	
8	307 709 000 035	JAUGE	1	
9	308 601 000 000	TRAPPE	1	
10	520 356 000 000	RESERVOIR	1	
11	651 050 060 012	VIS CHC M 6 X 12 A2	8	
12	851 420 060 100	RONDELLE PLATE M 6 SERIE Z A2	8	

ARTEC
ZA de la Frise
85320 CORPE
TEL: (33)02.51.28.42.70
E-mail: contact@artec-pulverisation.com
Internet: www.artec-pulvérisation.com

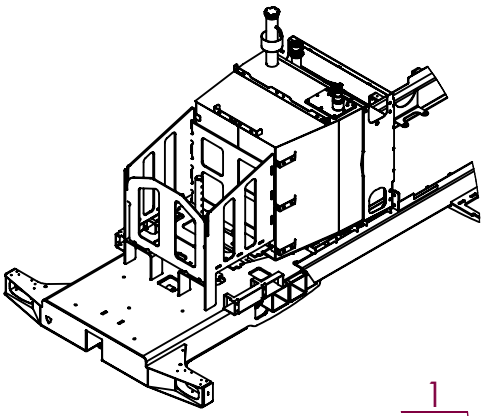

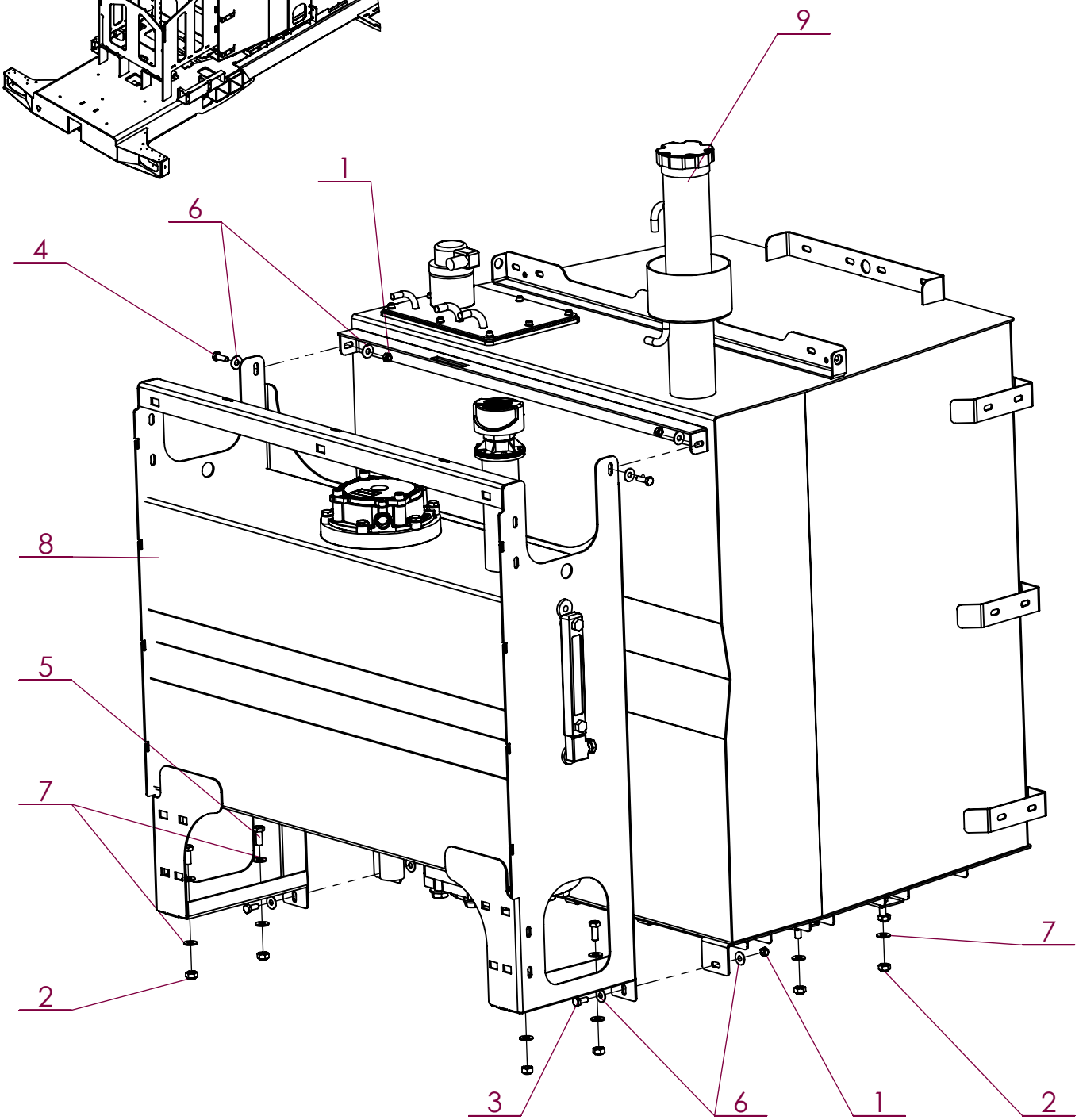

No. ARTICLE	Numéro ARTEC	Désignation	QTE	Commentaires
1	551 730 080 700	ECROU FREIN M8 A2 DIN 985	4	
2	551 730 100 700	ECROU FREIN M10 A2 DIN 985	10	
3	651 010 080 020	VIS HM 8 X 20 A2 DIN 933	2	
4	651 010 080 025	VIS HM 8 X 25 A2 DIN 933	2	
5	651 010 100 025	VIS HM 10 X 25 A2 DIN 933	4	
6	851 420 080 300	RONDELLE PLATE M 8 SERIE L A2	8	
7	851 420 100 200	RONDELLE PLATE M 10 SERIE M A2	14	
8	EM0326	RESERVOIR HYDRAULIQUE	1	Voir page B-9
9	EM0327	RESERVOIR GAZOIL	1	Voir page B-10

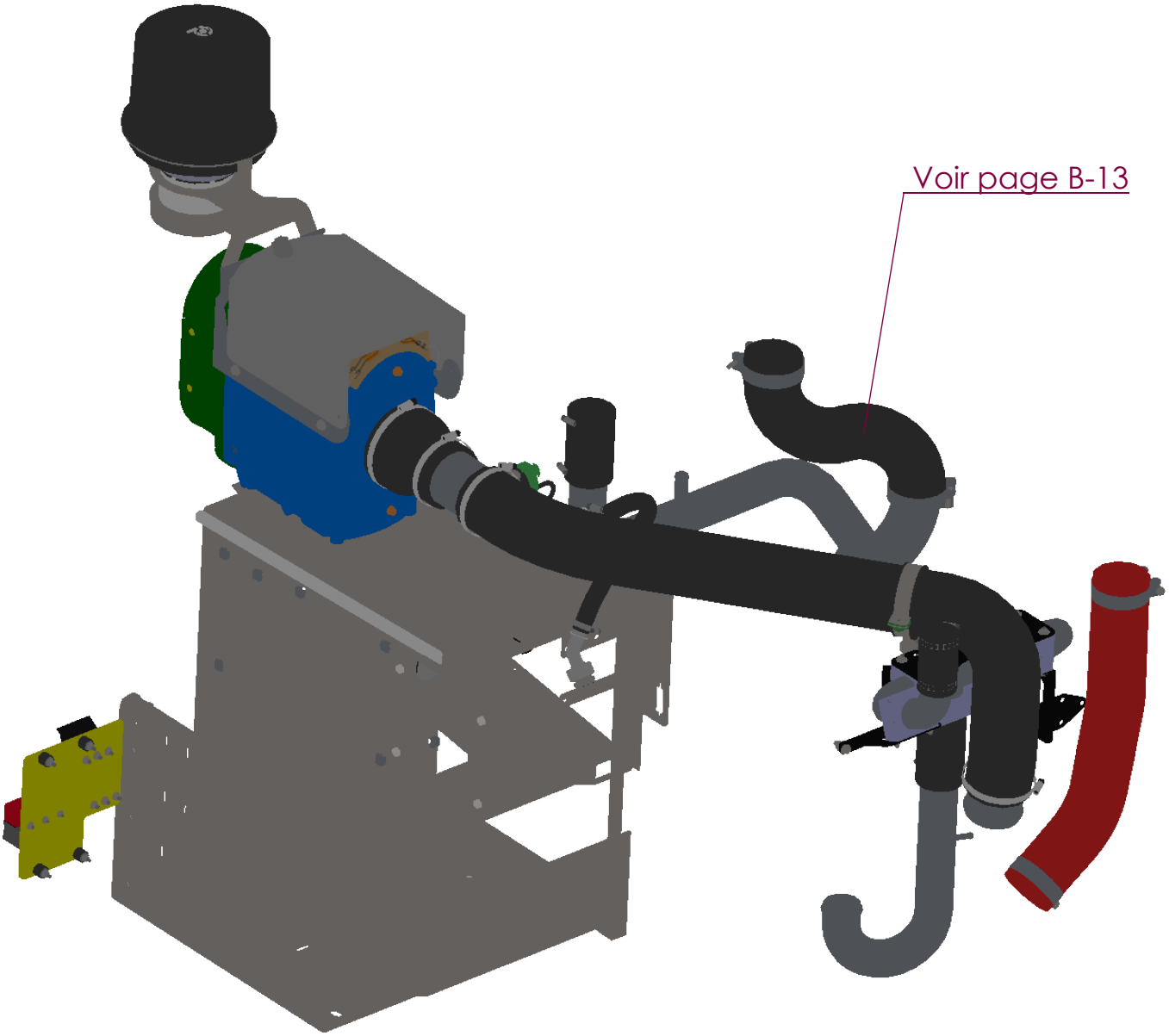
Voir page B-13

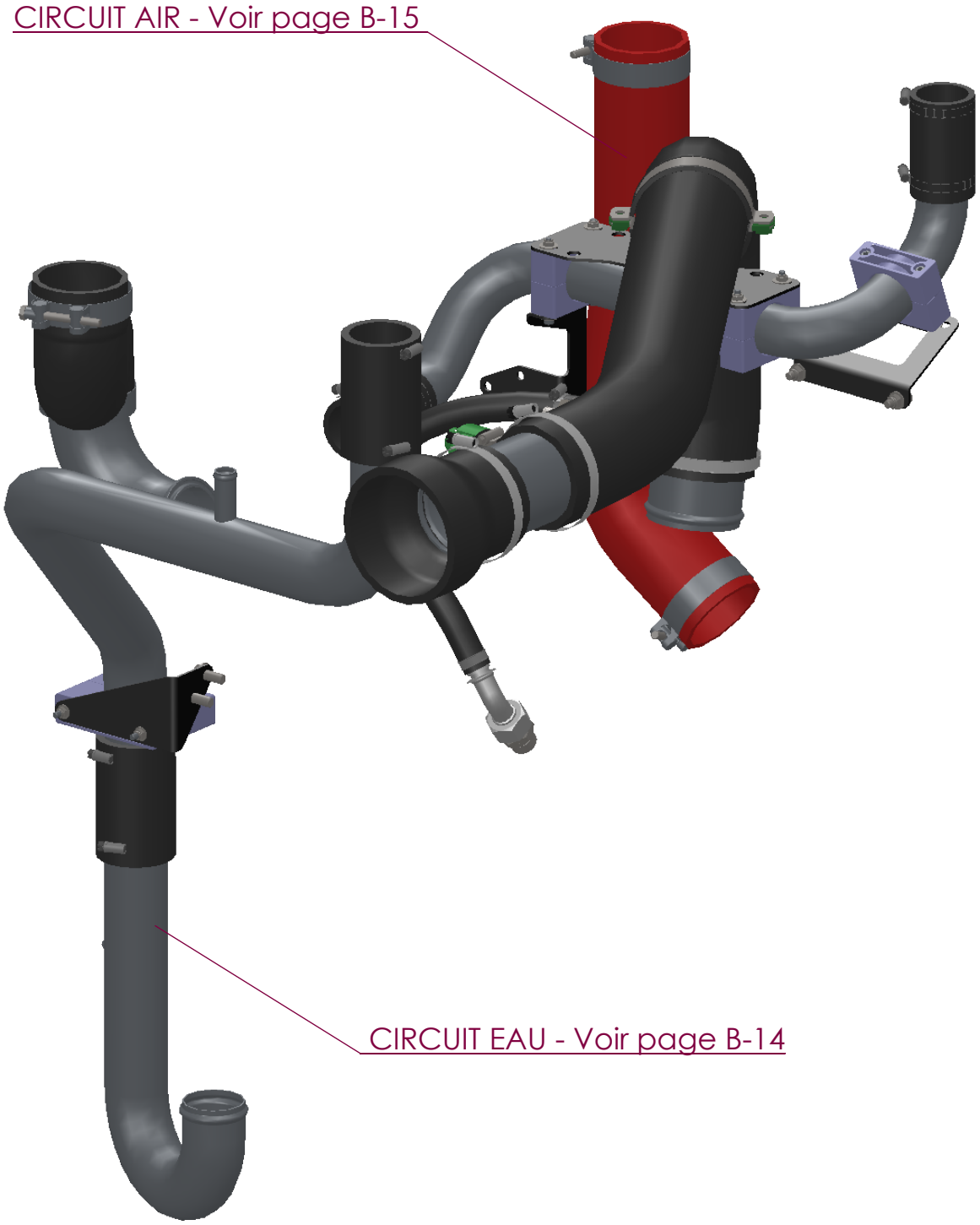
CIRCUIT AIR - Voir page B-15
CIRCUIT EAU - Voir page B-14

2019	RW	Circuit eau	EM0251

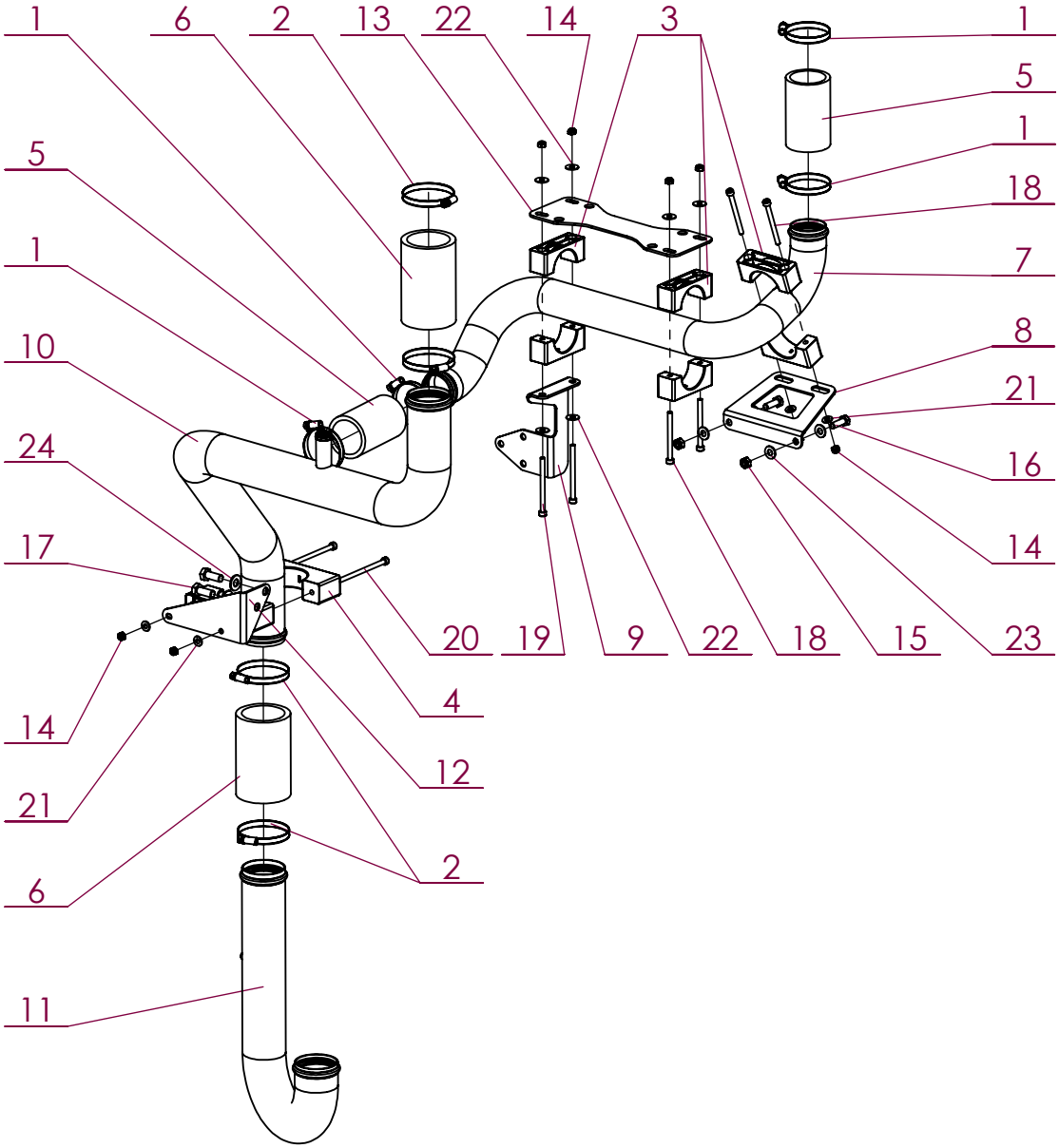

No. ARTICLE	Numéro ARTEC	Désignation	QTE	Commentaires
1	250 400 601 202	COLLIER DE SERRAGE	4	
2	250 500 701 202	COLIER DE SERRAGE	4	
3	263 065 001 000	COLLIER	6	
4	263 096 031 000	COLLIER	2	
5	309 013 000 059	MANCHON	2	
6	309 014 000 059	MANCHON	2	
7	309 015 000 000	TUBE	1	
8	309 016 000 000	SUPPORT TUBE	1	
9	309 017 000 000	SUPPORT TUBE	1	
10	309 018 000 000	TUBE	1	
11	309 020 000 000	TUBE	1	
12	309 132 000 000	SUPPORT TUBE	1	
13	309 182 000 000	SUPPORT COLLIER	1	
14	551 730 060 700	ECROU FREIN M6 A2 DIN 985	8	
15	551 730 080 700	ECROU FREIN M8 A2 DIN 985	2	
16	651 010 080 025	VIS HM 8 X 25 A2 DIN 933	2	
17	651 010 100 025	VIS HM 10 X 25 A2 DIN 933	2	
18	651 050 060 070	VIS CHC M 6 X 70 A2	4	
19	651 050 060 080	VIS CHC M 6 X 80 A2	2	
20	651 050 060 100	VIS CHC M 6 X 100 A2	2	
21	851 420 060 200	RONDELLE PLATE M 6 SERIE M A2	4	
22	851 420 060 300	RONDELLE PLATE M 6 SERIE L A2	6	
23	851 420 080 200	RONDELLE PLATE M 8 SERIE M A2	4	
24	851 420 100 200	RONDELLE PLATE M 10 SERIE M A2	2	

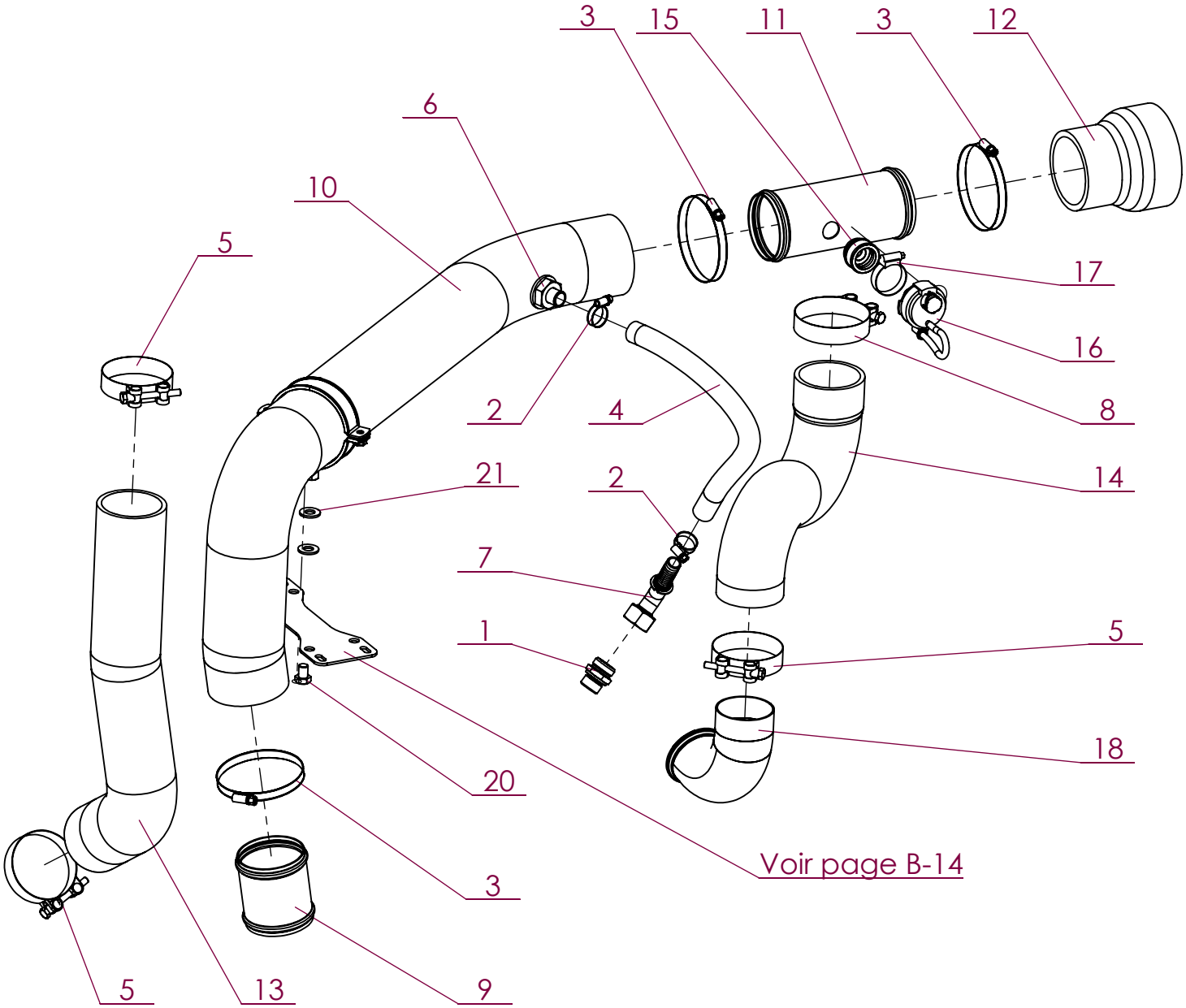

No. ARTICLE	Numéro ARTEC	Désignation	QTE	Commentaires
1	211 125 222 602	UNION MALE	1	
2	250 160 250 802	COLLIER	2	
3	250 901 051 202	COLLIER DE SERRAGE	3	
4	301 993 001 068	TUYAU	1	
5	302 194 000 000	COLLIER	3	
6	303 740 000 000	PIQUAGE	1	
7	305 480 001 000	RACCORD COUDE	1	
8	308 910 000 000	COLLIER	1	
9	309 021 000 000	JONCTION	1	
10	309 022 000 060	DURITE	1	
11	309 023 000 000	TUBULURE	1	
12	309 024 000 060	REDUCTION	1	
13	309 025 000 060	DURITE	1	
14	309 026 000 060	DURITE	1	
15	309 027 000 000	ADAPTATEUR	1	
16	309 028 000 010	CAPTEUR	1	
17	309 029 000 073	COLLIER	1	
18	309 038 000 000	COUDE	1	
19	309 173 000 073	COLLIER	1	
20	651 010 120 016	VIS HM 12 X 16 A2 DIN 933	1	
21	851 420 120 200	RONDELLE PLATE M 12 SERIE M A2	3	

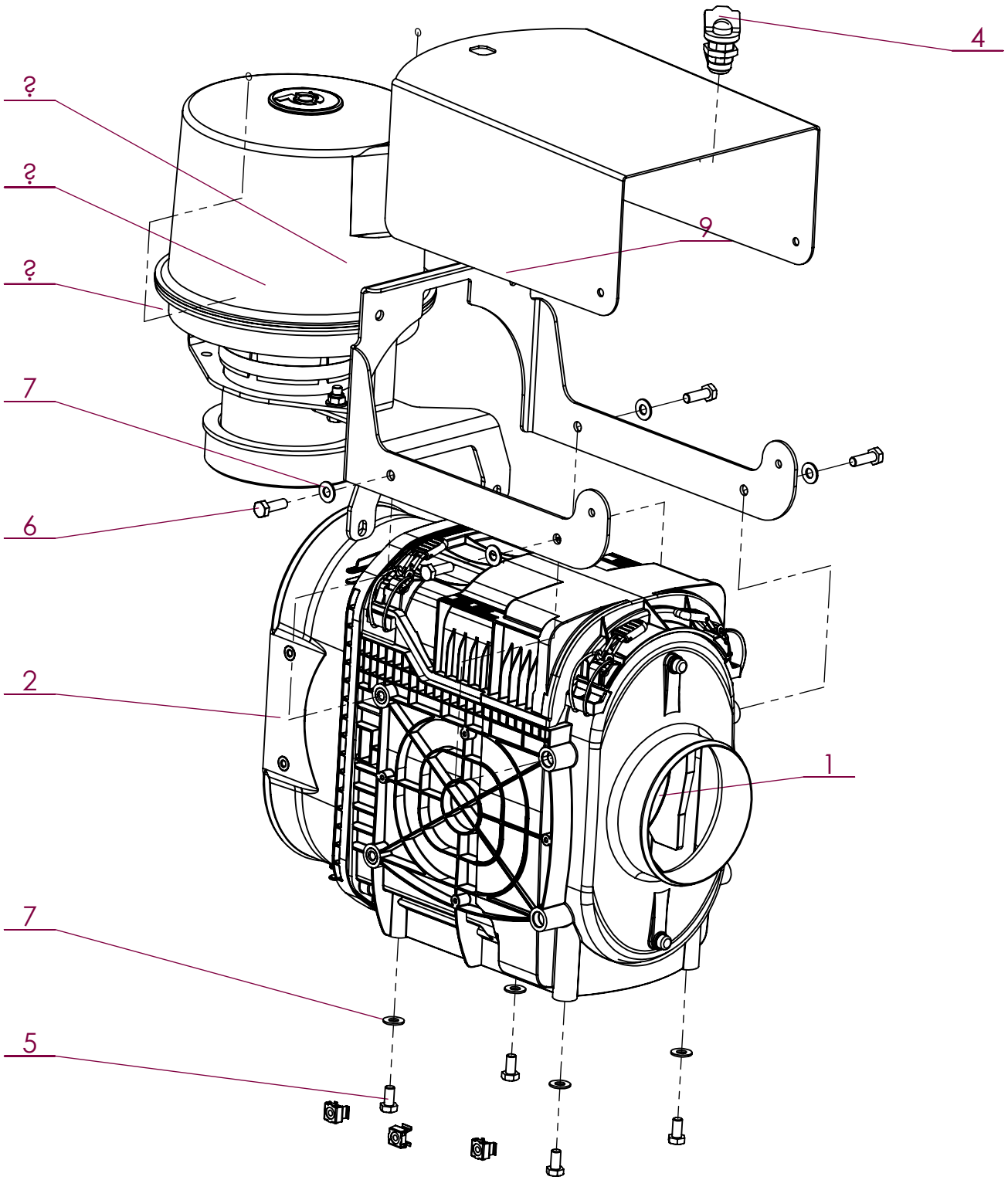

No. ARTICLE	Numéro ARTEC	Désignation	QTE	Commentaires
1	251 101 301 202	COLLIER DE SERRAGE	1	
2	306 761 000 037	FILTRE A AIR	1	
3	309 078 001 000		1	
4	309 124 000 000	FERMETURE	1	
5	651 010 080 016	VIS HM 8 X 16 A2 DIN 933	4	
6	651 010 080 025	VIS HM 8 X 25 A2 DIN 933	4	
7	851 420 080 200	RONDELLE PLATE M 8 SERIE M A2	9	
8	520 244 000 000	ECROU CAGE	12	
9	521 633 000 000	SUPPORT	1	
10	EM0408		1	

ARTEC
ZA de la Frise
85320 CORPE
TEL: (33)02.51.28.42.70
E-mail: contact@artec-pulverisation.com
Internet: www.artec-pulvérisation.com

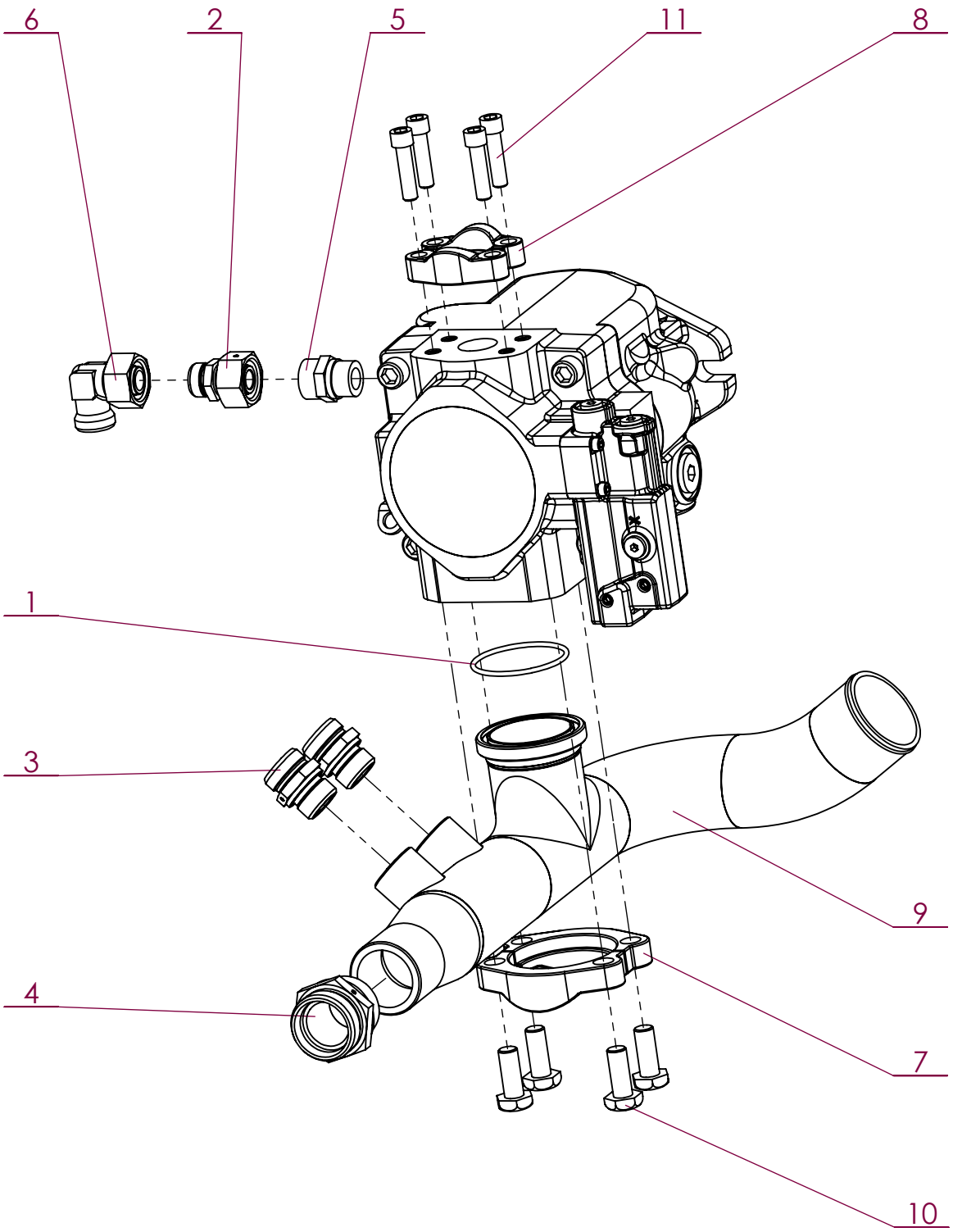

No. ARTICLE	Numéro ARTEC	Désignation	QTE	Commentaires
1	180 567 435 301	JOINT TORIQUE	1	
2	210 185 181 502	ADAPTATEUR DE REDUCTION	1	
3	211 165 221 902	UNION MALE	2	
4	211 165 353 202	UNION MALE	1	
5	211 520 180 702	UNION MALE	1	
6	212 035 180 002	COUDE ORIENTABLE	1	
7	300 737 000 046	PAIRE DEMI-BRIDE	1	
8	308 085 000 046	PAIRE DEMI-BRIDE	1	
9	520 340 000 000	COUDE	1	
10	602 410 136 030	VIS HM 1L2" X 1" AC	4	
11	607 210 096 038	VIS CHC 3L8 UNC 1"1L2	4	

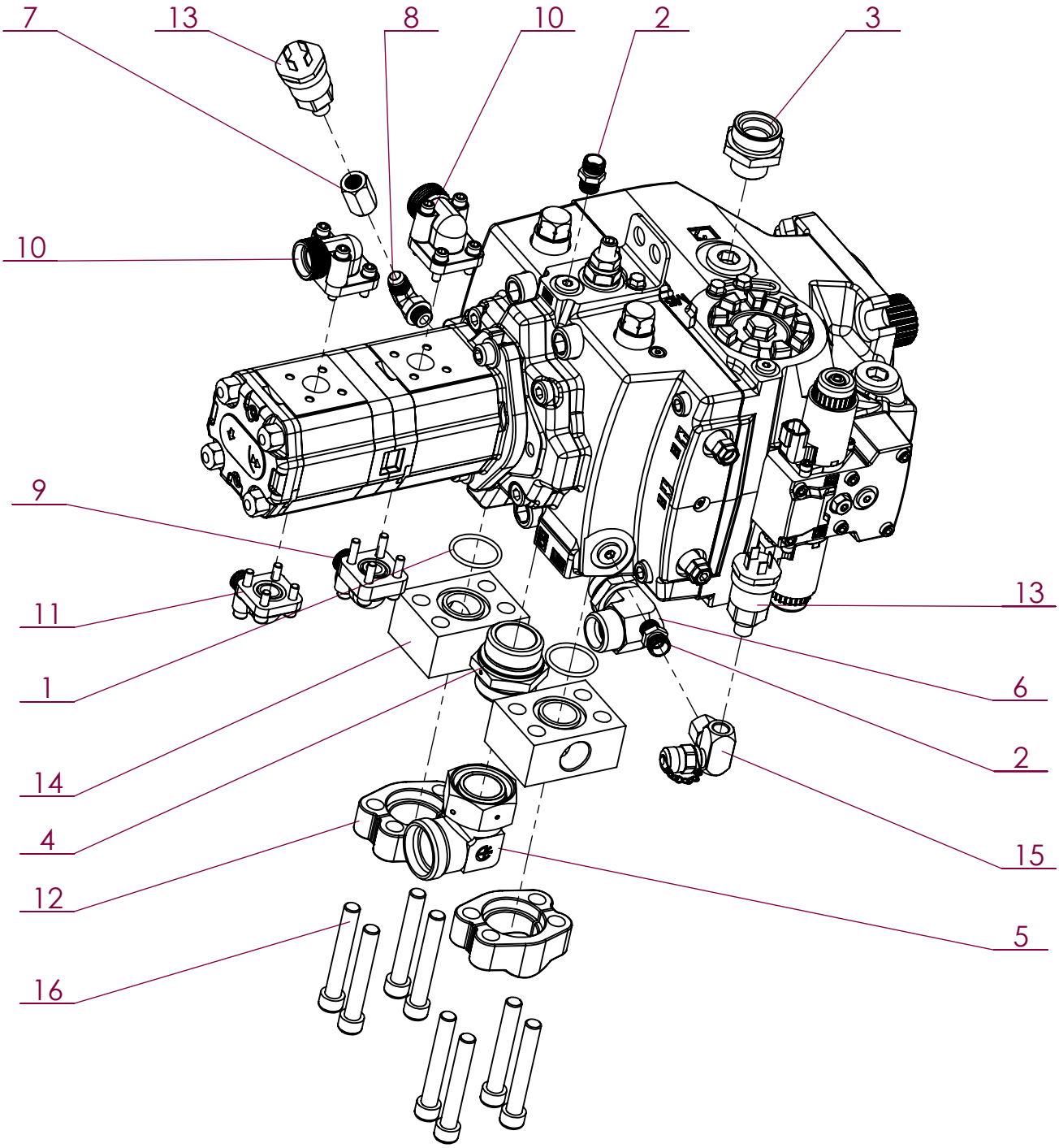

No. ARTICLE	Numéro ARTEC	Désignation	QTE	Commentaires
1	180 329 135 301	JOINT	2	
2	211 520 120 902	UNION SIMPLE MALE JOINT EN CAOUTCHOUC	2	
3	211 520 281 102	UNION MALE	1	
4	211 520 351 582	UNION MALE	1	
5	212 135 350 002	COUDE ORIENTABLE	1	
6	212 140 203 902	RACCORD	2	
7	212 510 330 604	UNION FEMELLE	1	
8	212 593 050 606	COUDE ORIENTABLE	1	
9	300 635 000 046	BRIDE	1	La référence inclut la visserie et le joint torique
10	300 653 000 046	BRIDE	2	La référence inclut la visserie et le joint torique
11	300 654 000 046	BRIDE	1	La référence inclut la visserie et le joint torique
12	300 736 000 046	PAIRE DEMI-BRIDE	2	
13	303 866 000 010	CAPTEUR	2	
14	307 350 000 000	BLOC	2	
15	308 952 000 075	RACCORD	1	
16	607 000 120 080	VIS CHC M12 X 80 12-9	8	

2019	RW	Réservoir Adblue 25L complet	309 064 000 000

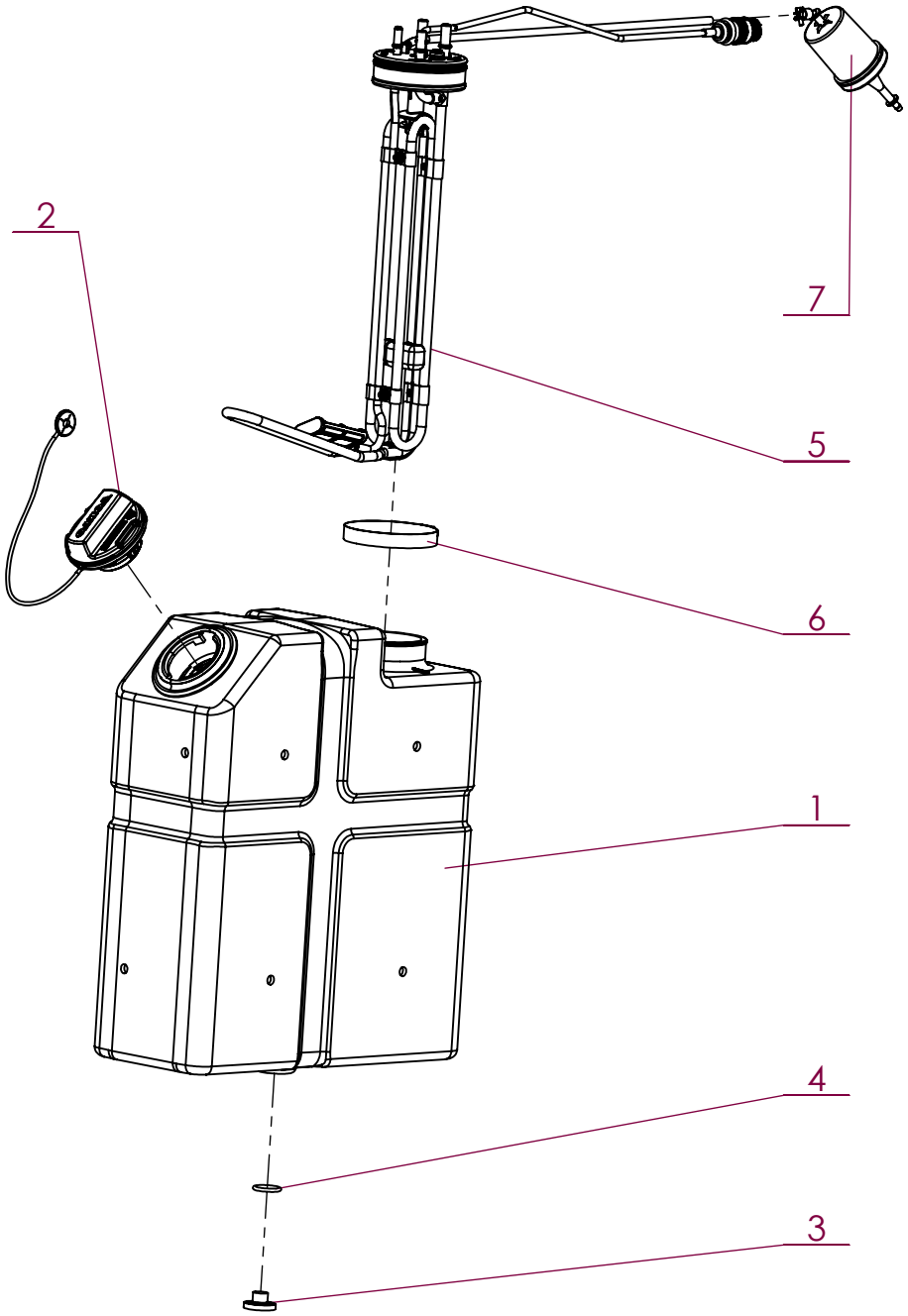

No. ARTICLE	Numéro ARTEC	Désignation	QTE	Commentaires
1	309 065 000 000	RESERVOIR	1	
2	309 066 000 023	BOUCHON	1	
3	309 067 000 023	BOUCHON	1	
4	309 068 000 000	JOINT TORIQUE	1	
5	309 069 000 000	CANNE D'ASPIRATION	1	
6	309 070 000 073	COLLIER	1	
7	521 001 000 000	FILTRE	1	

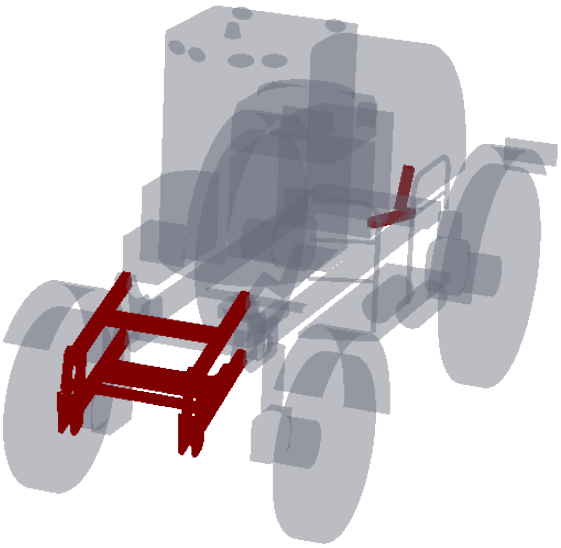

Numéro ARTEC	Désignation	Page
EM0392	Crochet de relevage arrière	C-1
EM0393	Relevage avant	C-2
EM0393	Relevage avant (mécanique)	C-3
EM0393	Relevage avant (vérins)	C-4
EM0393	Relevage avant (capteur)	C-5
EM0393	Relevage avant (marche)	C-6
EM0393	Support FASTER	C-7

2019	RW	Crochet de relevage arrière	EM0392

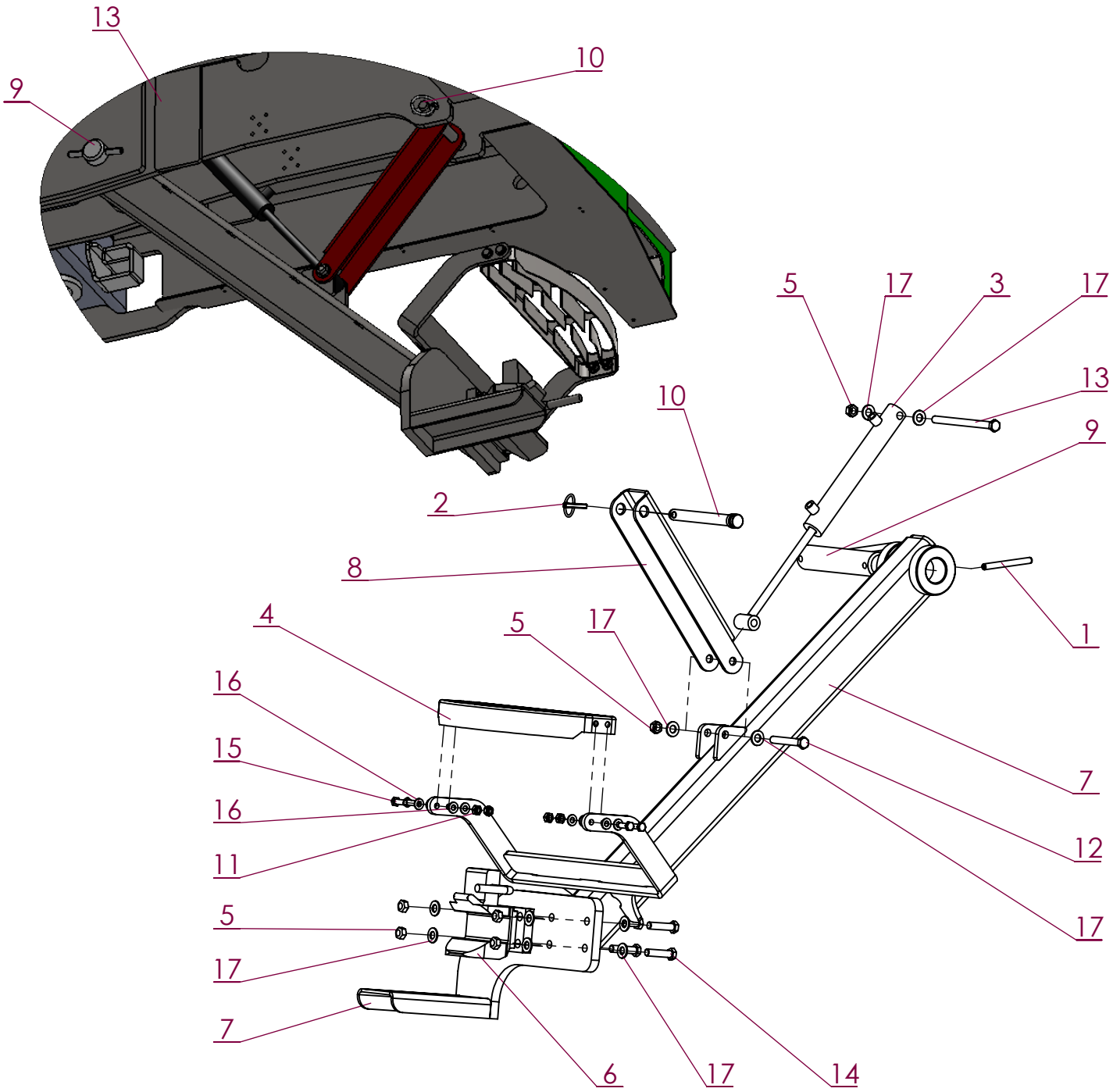

No. ARTICLE	Numéro ARTEC	Désignation	QTE	Commentaires
1	163 910 120 120	GOUPILLE ELASTIQUE	2	
2	163 966 070 000	GOUPILLE	1	
3	304 611 000 016	VERIN	1	
4	307 258 000 000	MARCHE	1	
5	512 883 140 080	ECROU DÉFORMÉ H M14 ZK DIN 980.8	6	
6	520 388 000 000	CROCHET	1	
7	520 414 000 000	ATTELAGE	1	
8	520 415 000 000	TIRANT	1	
9	520 425 000 004	AXE	1	
10	520 809 000 004	AXE	1	
11	551 730 100 700	ECROU FREIN M10 A2 DIN 985	4	
12	601 000 140 100	VIS HM 14 X 100 AC DIN 931 8.8	1	
13	601 000 140 200	VIS HM 14 X 200 AC DIN 931 8.8	1	
14	604 110 140 060	VIS HM 14 X 60 AC DIN 933 10.9	4	
15	651 010 100 030	VIS HM 10 X 30 A2 DIN 933	4	
16	851 420 100 200	RONDELLE PLATE M 10 SERIE M A2	8	
17	851 420 140 200	RONDELLE PLATE M 14 SERIE M A2	12	

ARTEC
ZA de la Frise
85320 CORPE
TEL: (33)02.51.28.42.70
E-mail: contact@artec-pulverisation.com
Internet: www.artec-pulvérisation.com

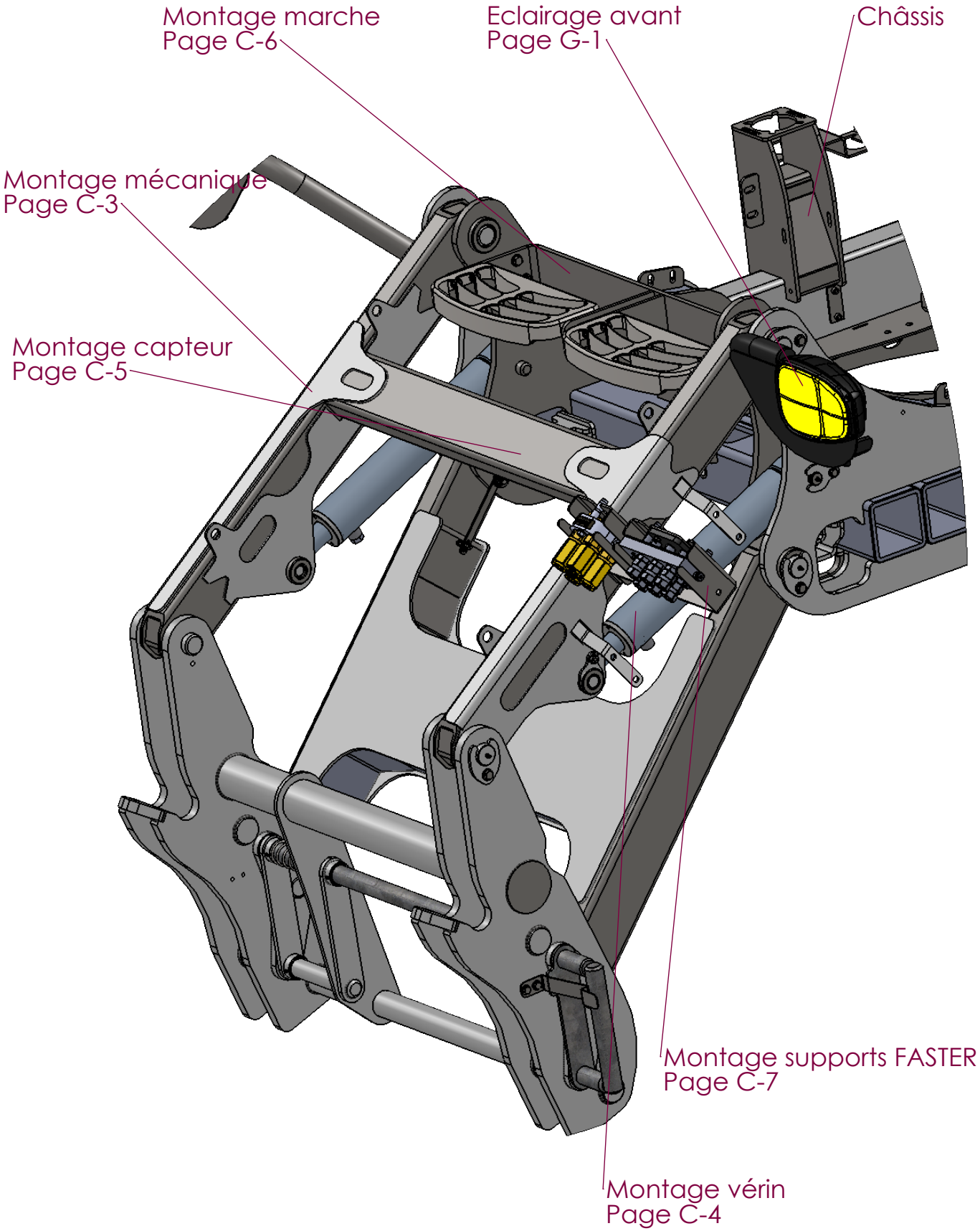
Montage marche
Page C-6
Eclairage avant
Page G-1
Châssis
Montage mécanique
Page C-3
Montage capteur
Page C-5
Montage supports FASTER
Page C-7
Montage vérin
Page C-4

2019	RW	Relevage avant (mécanique)	EM0393

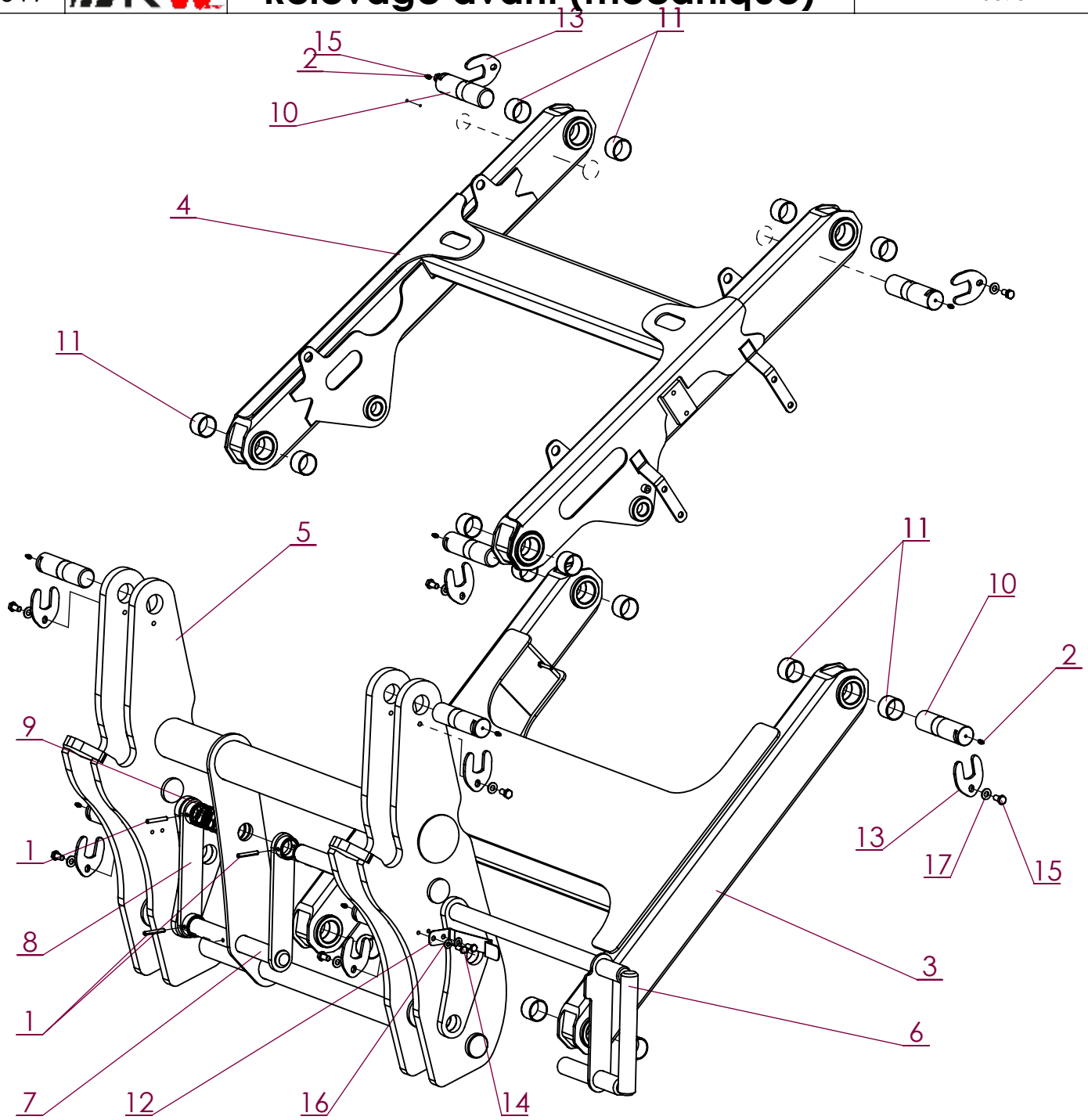

No. ARTICLE	Numéro ARTEC	Désignation	QTE	Commentaires
1	163 910 070 050	GOUPILLE	3	
2	247 221 006 180	GRAISSEUR	8	
3	520 226 000 000	BRAS INFERIEUR	1	
4	520 227 000 000	BRAS SUPERIEUR	1	
5	520 230 000 000	TABLIER	1	
6	520 235 000 000	VERROUILLAGE TABLIER	1	
7	520 236 000 000	TRINGLE DE VERROUILLAGE	1	
8	520 248 000 000	EMBOUT	1	
9	520 249 000 008	RESSORT	1	
10	520 379 000 004	AXE	8	
11	520 459 000 014	BAGUE	16	
12	520 725 000 000	VERROU	1	
13	520 758 000 000	ARRETOIR	8	
14	651 010 080 020	VIS HM 8 X 20 A2 DIN 933	2	
15	651 010 100 020	VIS HM 10 X 20 A2 DIN 933	8	
16	851 420 080 200	RONDELLE PLATE M 8 SERIE M A2	2	
17	851 420 100 200	RONDELLE PLATE M 10 SERIE M A2	8	

ARTEC
ZA de la Frise
85320 CORPE
TEL: (33)02.51.28.42.70
E-mail: contact@artec-pulverisation.com
Internet: www.artec-pulvérisation.com

2019	RW	Relevage avant (vérins)	EM0393

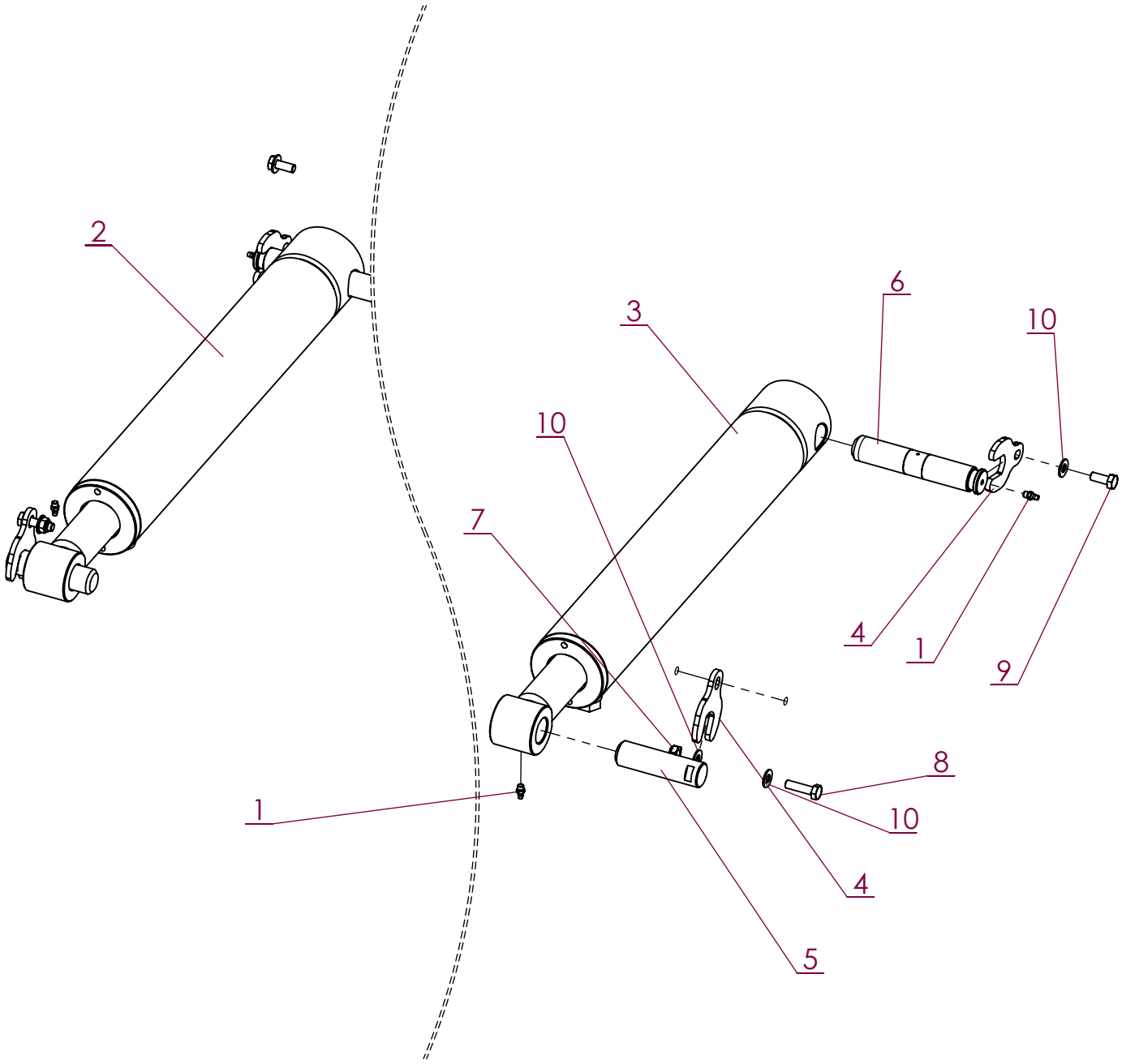

No. ARTICLE	Numéro ARTEC	Désignation	QTE	Commentaires
1	247 221 006 180	GRAISSEUR	4	
2	300 839 000 016	VERIN	1	
3	300 839 000 016	VERIN	1	
4	308 173 000 000	ARRETOIR	4	
5	520 258 000 004	AXE	2	
6	521 304 000 004	AXE	2	
7	551 730 080 700	ECROU FREIN M8 A2 DIN 985	2	
8	651 000 080 030	VIS HM 8 X 30 A2 DIN 931	2	
9	651 010 080 020	VIS HM 8 X 20 A2 DIN 933	2	
10	851 420 080 200	RONDELLE PLATE M 8 SERIE M A2	6	

ARTEC
ZA de la Frise
85320 CORPE
TEL: (33)02.51.28.42.70
E-mail: contact@artec-pulverisation.com
Internet: www.artec-pulvérisation.com

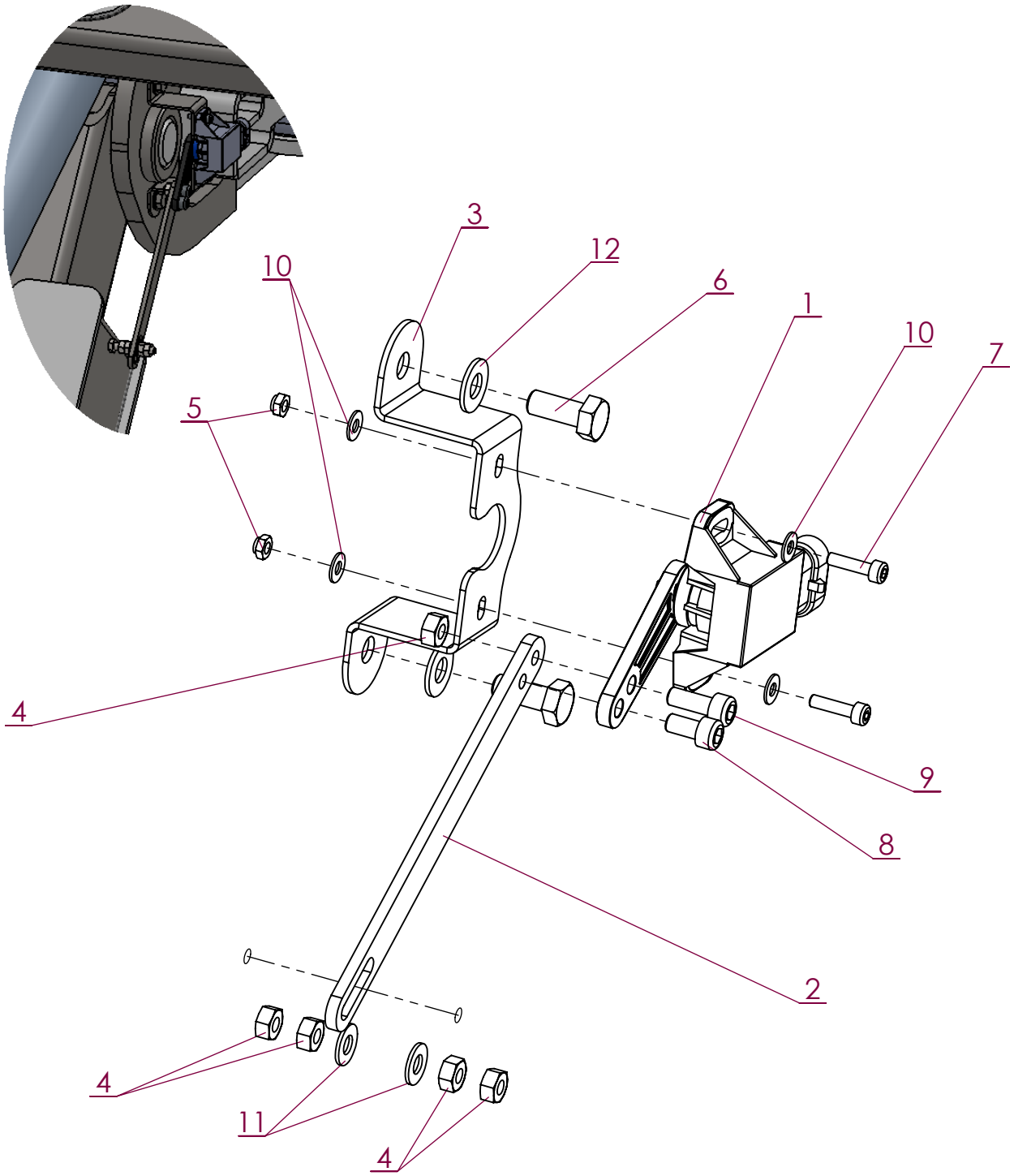

No. ARTICLE	Numéro ARTEC	Désignation	QTE	Commentaires
1	302 809 000 010	CAPTEUR	1	
2	305 796 000 000	LEVIER	1	
3	305 933 000 000	SUPPORT CAPTEUR	1	
4	551 080 060 700	ECROU H M 6 A2 DIN 934	5	
5	551 730 040 700	ECROU FREIN M4 A2 DIN 985	2	
6	651 010 080 020	VIS HM 8 X 20 A2 DIN 933	2	
7	651 050 040 016	VIS CHC M 4 X 16 A2	2	
8	651 050 060 012	VIS CHC M 6 X 12 A2	1	
9	651 050 060 016	VIS CHC M 6 X 16 A2	1	
10	851 420 040 200	RONDELLE PLATE M 4 SERIE M A2	4	
11	851 420 060 200	RONDELLE PLATE M 6 SERIE M A2	2	
12	851 420 080 200	RONDELLE PLATE M 8 SERIE M A2	2	

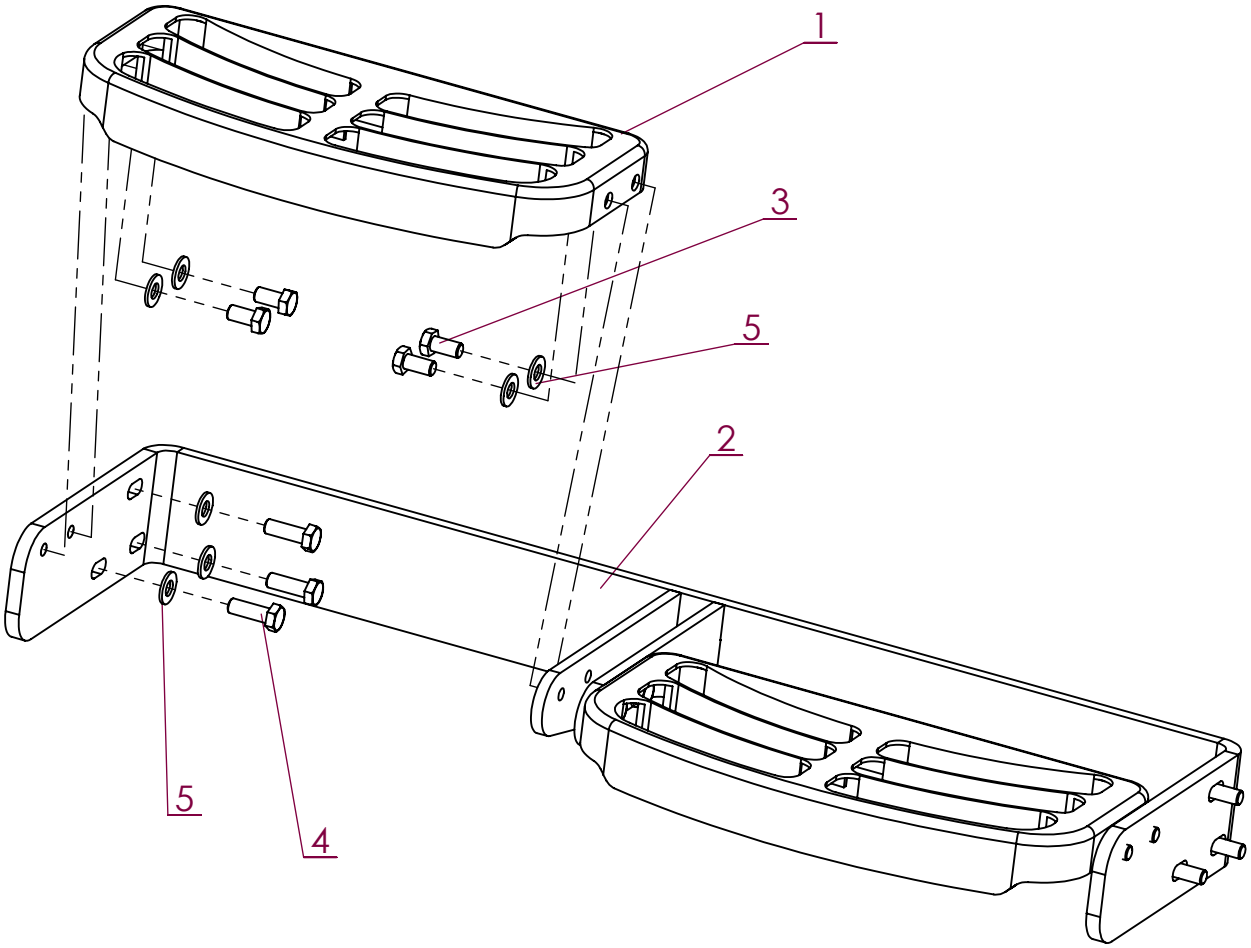

No. ARTICLE	Numéro ARTEC	Désignation	QTE	Commentaires
1	305 146 000 000	MARCHE	2	
2	520 879 000 000	SUPPORT MARCHE	1	
3	651 010 100 020	VIS HM 10 X 20 A2 DIN 933	8	
4	651 010 100 030	VIS HM 10 X 30 A2 DIN 933	6	
5	851 420 100 200	RONDELLE PLATE M 10 SERIE M A2	14	

2019	RW	Support FASTER	EM0393

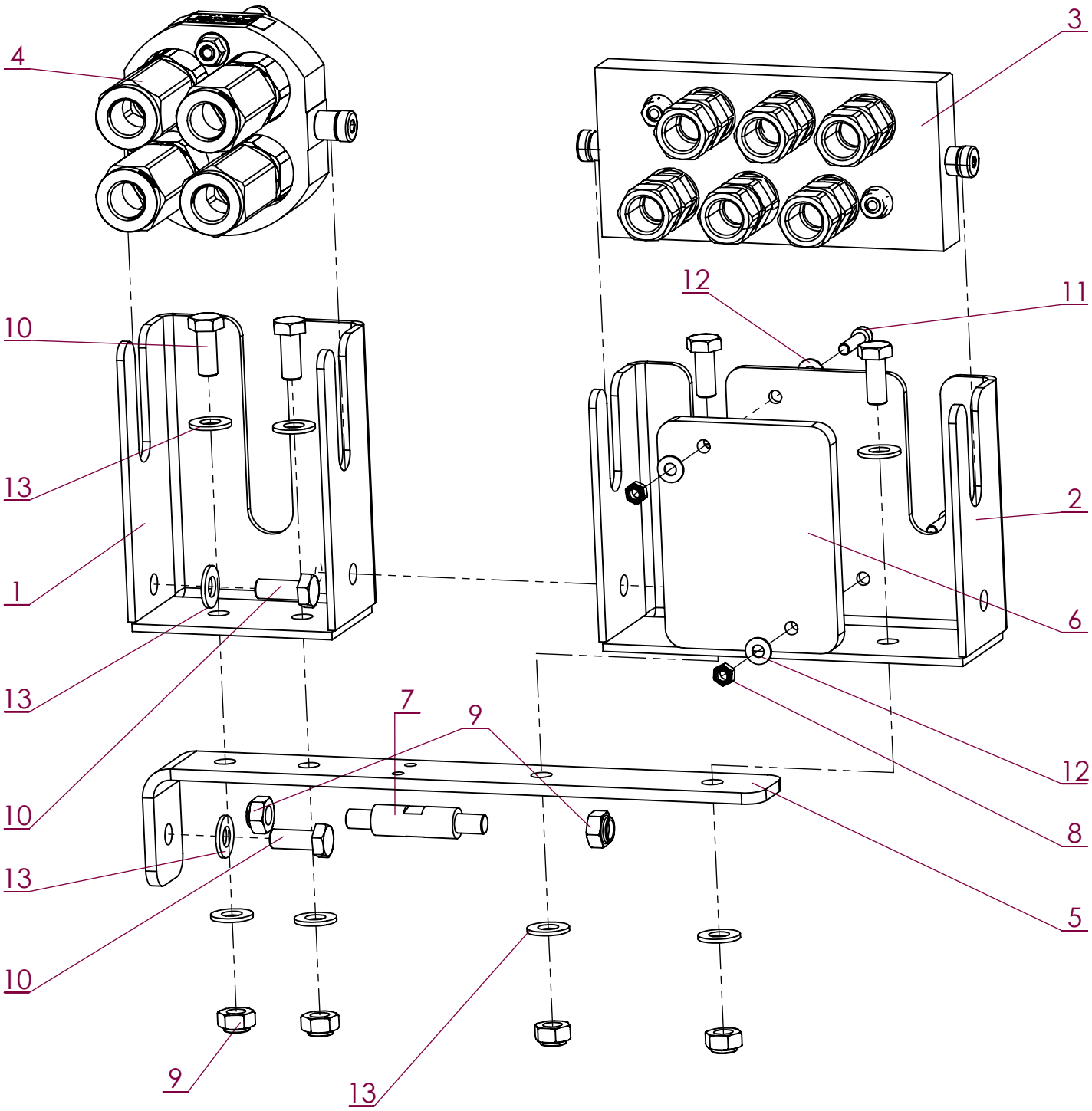

No. ARTICLE	Numéro ARTEC	Désignation	Faster/ QTE	Commentaires
1	521 051 000 000	BOITE FASTER 508	1	
2	521 065 000 000	BOITE FASTER 606	1	
3	521 109 000 000	MULTIFASTER MOBILE	1	
4	521 111 000 000	MULTIFASTER MOBILE	1	
5	521 172 000 000	EQUERRE SUPPORT BOITES	1	
6	521 229 000 000	CALE	1	
7	521 652 000 000	ENTRETOISE	1	
8	551 730 060 700	ECROU FREIN M6 A2 DIN 985	2	
9	551 730 100 700	ECROU FREIN M10 A2 DIN 985	6	
10	601 010 100 025	VIS HM 10 X 25 AC DIN 933 8.8	6	
11	651 050 060 025	VIS CHC M 6 X 25 A2	2	
12	851 420 060 200	RONDELLE PLATE M 6 SERIE M A2	4	
13	851 420 100 200	RONDELLE PLATE M 10 SERIE M A2	10	

ARTEC
ZA de la Frise
85320 CORPE
TEL: (33)02.51.28.42.70
E-mail: contact@artec-pulverisation.com
Internet: www.artec-pulvérisation.com

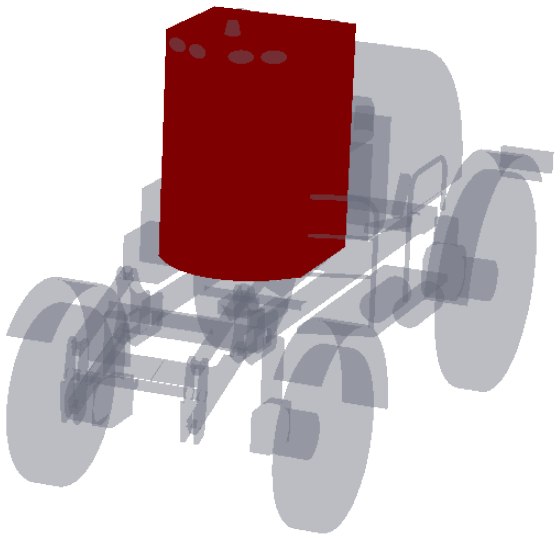

Numéro ARTEC	Désignation	Page
EM0398	Cabine RW	D-1
520 368 000 000	Cabine RW	D-2
	Vitrage	D-3
	Porte	D-4
	Essuie-glace	D-5
	Habillage	D-6
	Habillage	D-7
	Climatisation	D-8
	Climatisation	D-9
	Climatisation	D-10
	Electricité	D-11
	Autoradio	D-12
	Accessoires	D-13
	Accessoires	D-14
	Supports écrans	D-15
302 889 000 000	Colonne de direction	D-16
EM0320	Pédale de frein	D-17
EM0398	Pédale de direction	D-18
521 318 000 000	Strapontin	D-19
EM0280	Poste de conduite Isocommand/Professional	D-20
305 723 001 000	Siège	D-21
EM0036	Support commande Isocommand	D-22
EM0034	Console Isocommand	D-23
	Boutons de commande	D-24
	Ecrans	D-25
EM0097	Montage écran Hydequip	D-26
EM0398	Montage des supports	D-27
EM0398	Eclairages extérieur	D-28
EM0330	Châssis + cabine	D-29
EM0330	Châssis + cabine	D-30

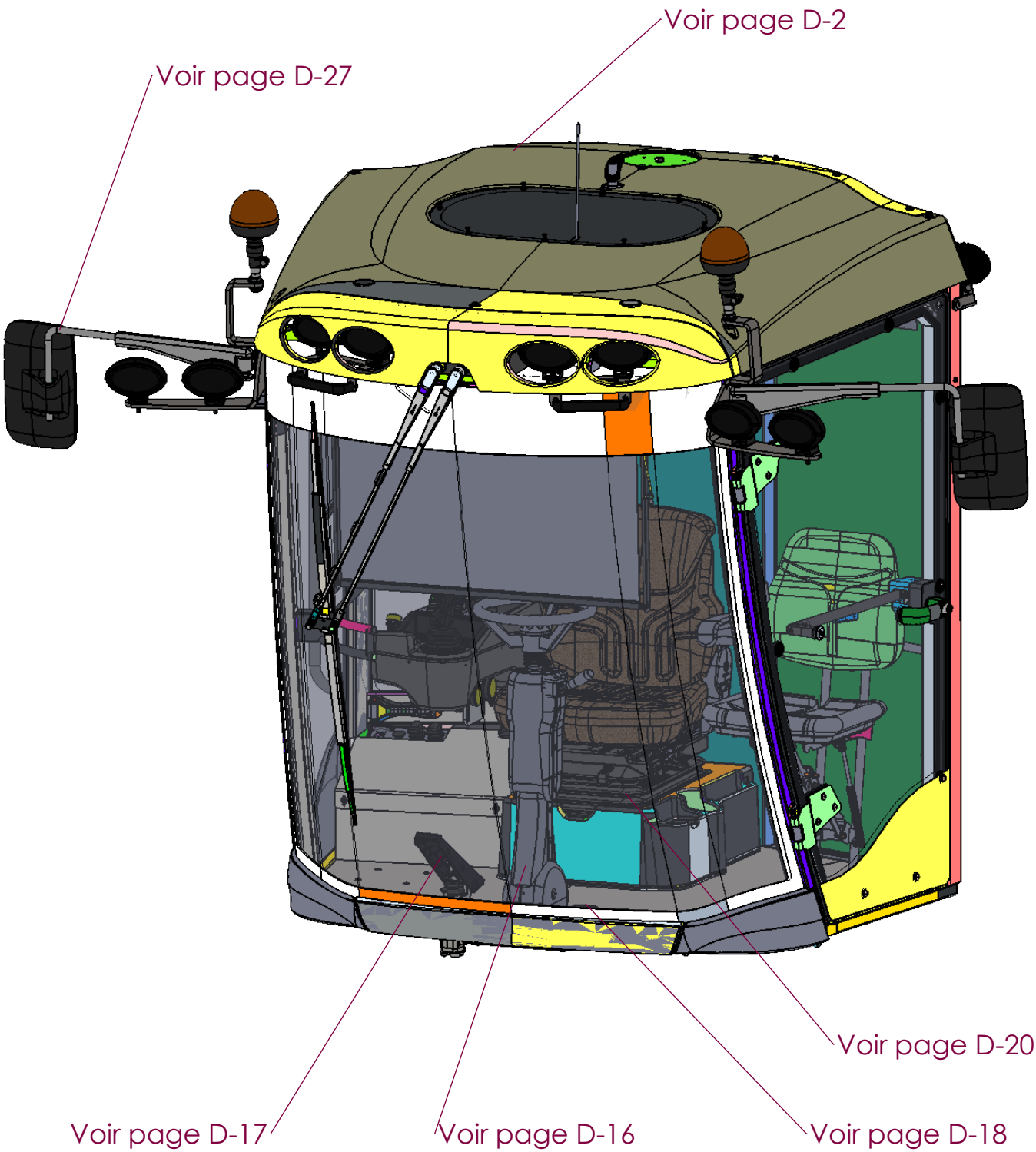
Voir page D-2
Voir page D-27
Voir page D-20
Voir page D-17
Voir page D-16
Voir page D-18

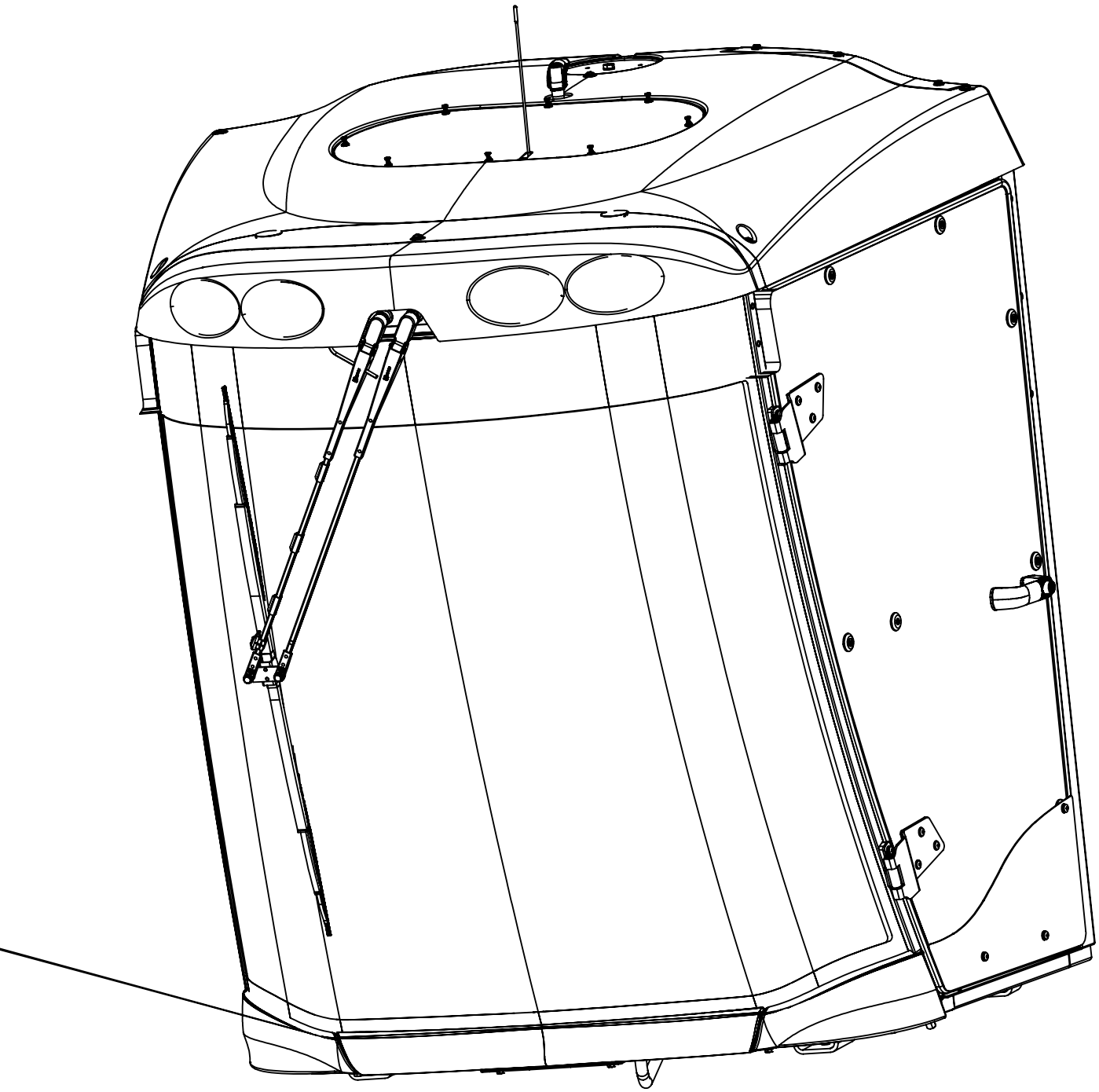

No. ARTICLE	Numéro ARTEC	Désignation	QTE	Commentaires
1	520 368 000 000	CABINE	1	Cabine seule, sans équipements

ARTEC
ZA de la Frise
85320 CORPE
TEL: (33)02.51.28.42.70
E-mail: contact@artec-pulverisation.com
Internet: www.artec-pulvérisation.com

Vitrage

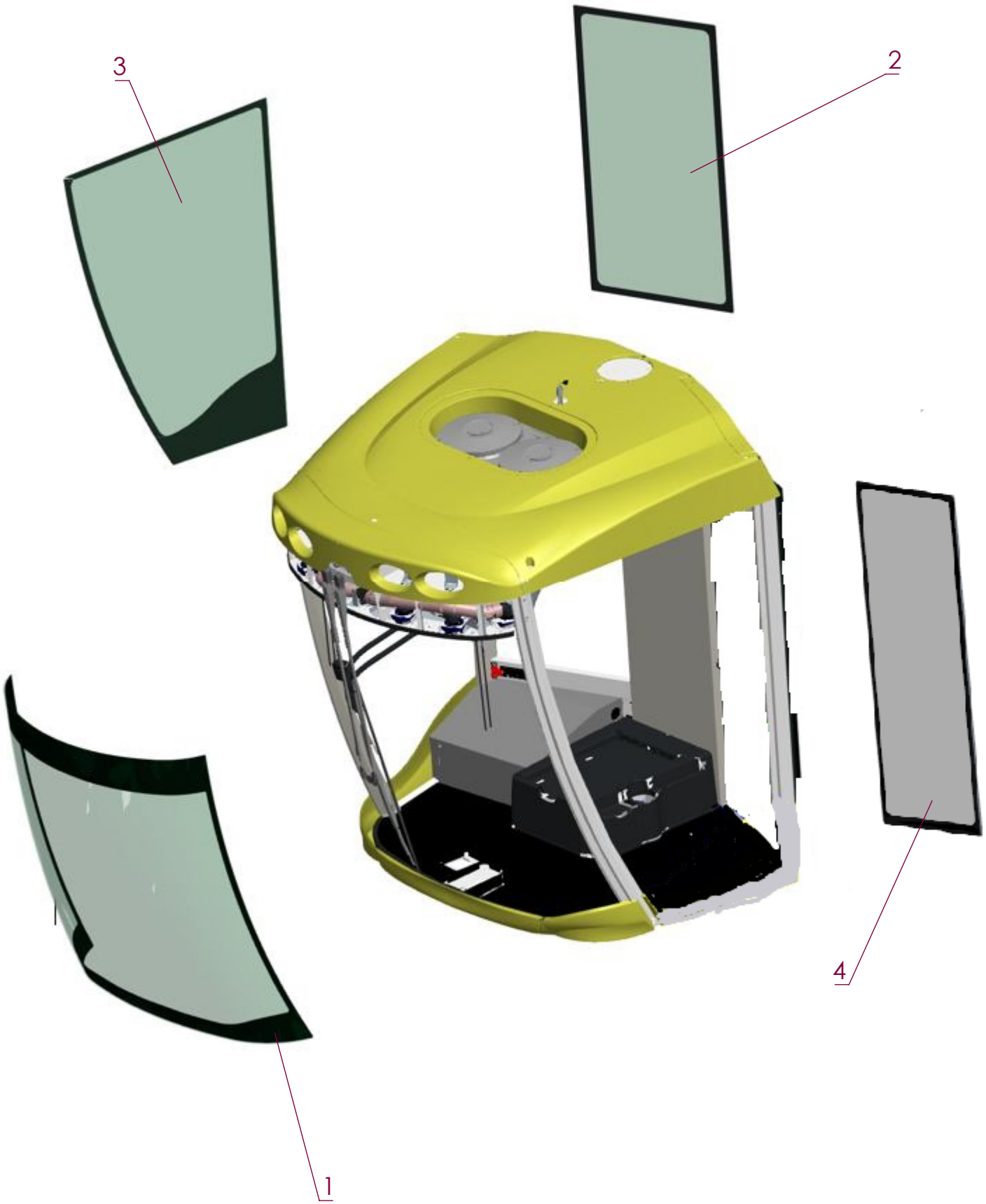

No. ARTICLE	Numéro ARTEC	Désignation	QTE	Commentaires
1	307 721 000 000	PARE-BRISE	1	
2	307 724 000 000	VITRAGE ARRIERE	1	
3	307 726 000 000	VITRAGE LATERAL DROIT	1	
4	521 305 000 000	VITRE ARRIERE GAUCHE	1	

ARTEC
ZA de la Frise
85320 CORPE
TEL: (33)02.51.28.42.70
E-mail: contact@artec-pulverisation.com
Internet: www.artec-pulvérisation.com

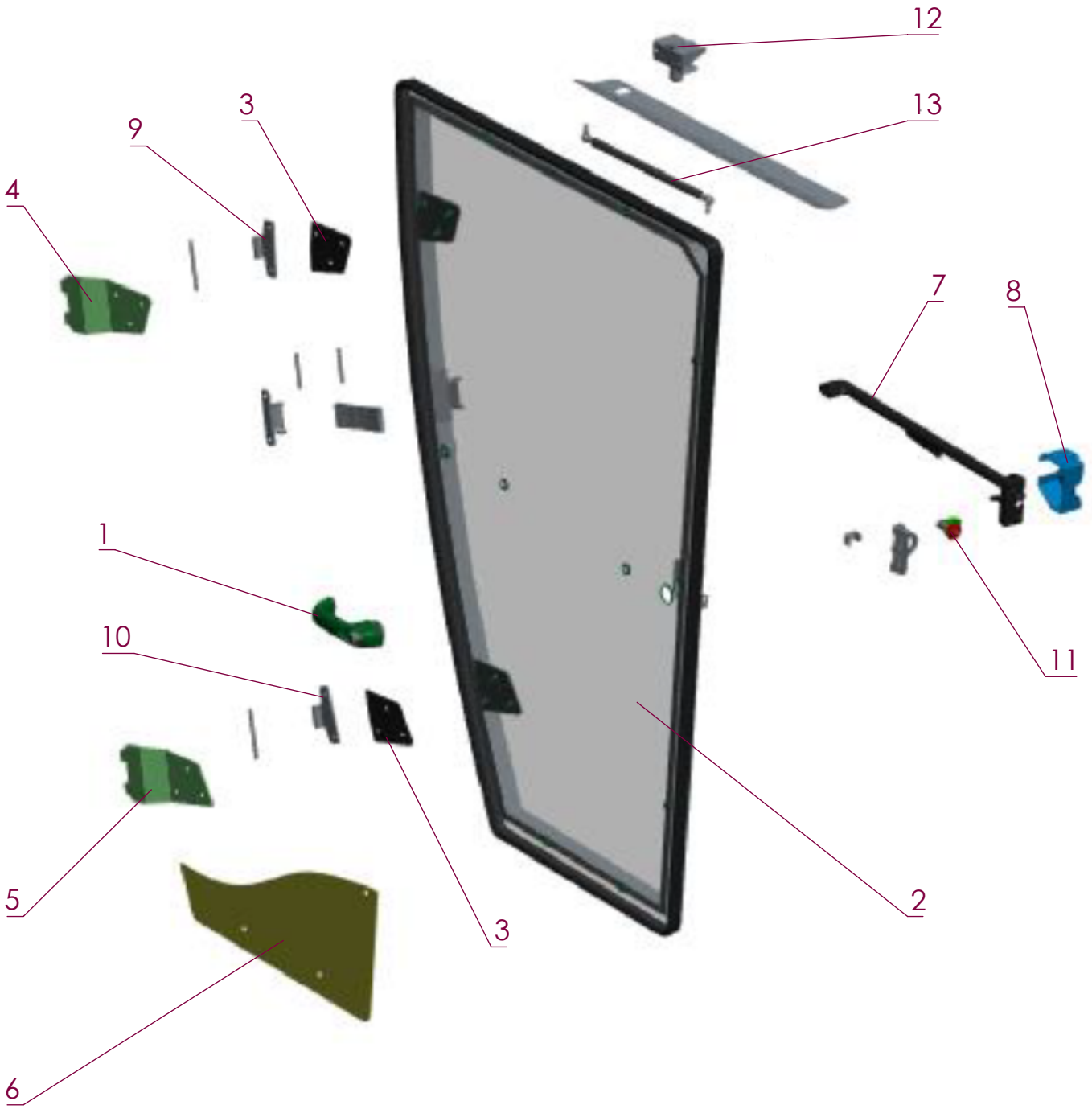

No. ARTICLE	Numéro ARTEC	Désignation	QTE	Commentaires
1	851 420 100 300	RONDELLE PLATE M 10 SERIE L A2	1	
2	521 306 000 000	ENSEMBLE CADRE + JOINT + VITRE	1	
3	521 307 000 000	JOINT DE VITRE	2	
4	521 308 000 000	CHARNIERE HAUTE	1	
5	521 309 000 000	CHARNIERE BASSE	1	
6	521 310 000 000	CACHE	1	
7	521 311 000 000	SERRURE	1	
8	521 312 000 000	CACHE SERRURE	1	
9	521 313 000 000	CHARNIERE HAUTE	1	
10	521 314 000 000	CHARNIERE BASSE	1	
11	521 315 000 000	GACHE	1	
12	521 316 000 000	SUPPORT COMPAS	1	
13	521 318 000 000	COMPAS	1	

Essuie-glace

No. ARTICLE	Numéro ARTEC	Désignation	QTE	Commentaires
1	307 741 000 000	RONDELLE PLATE M 10 SERIE L A2	1	
2	307 742 000 000	BALAI ESSUIE-GLACE	1	
3	307 743 000 000	MOTEUR ESSUIE-GLACE	1	
4	308 772 000 000	TUYAU LAVE-GLACE	1	
5	308 773 000 000	BIDON LAVE-GLACE	1	Monté à l'extérieur de la cabine, sur tôle capotage moteur

Habillage

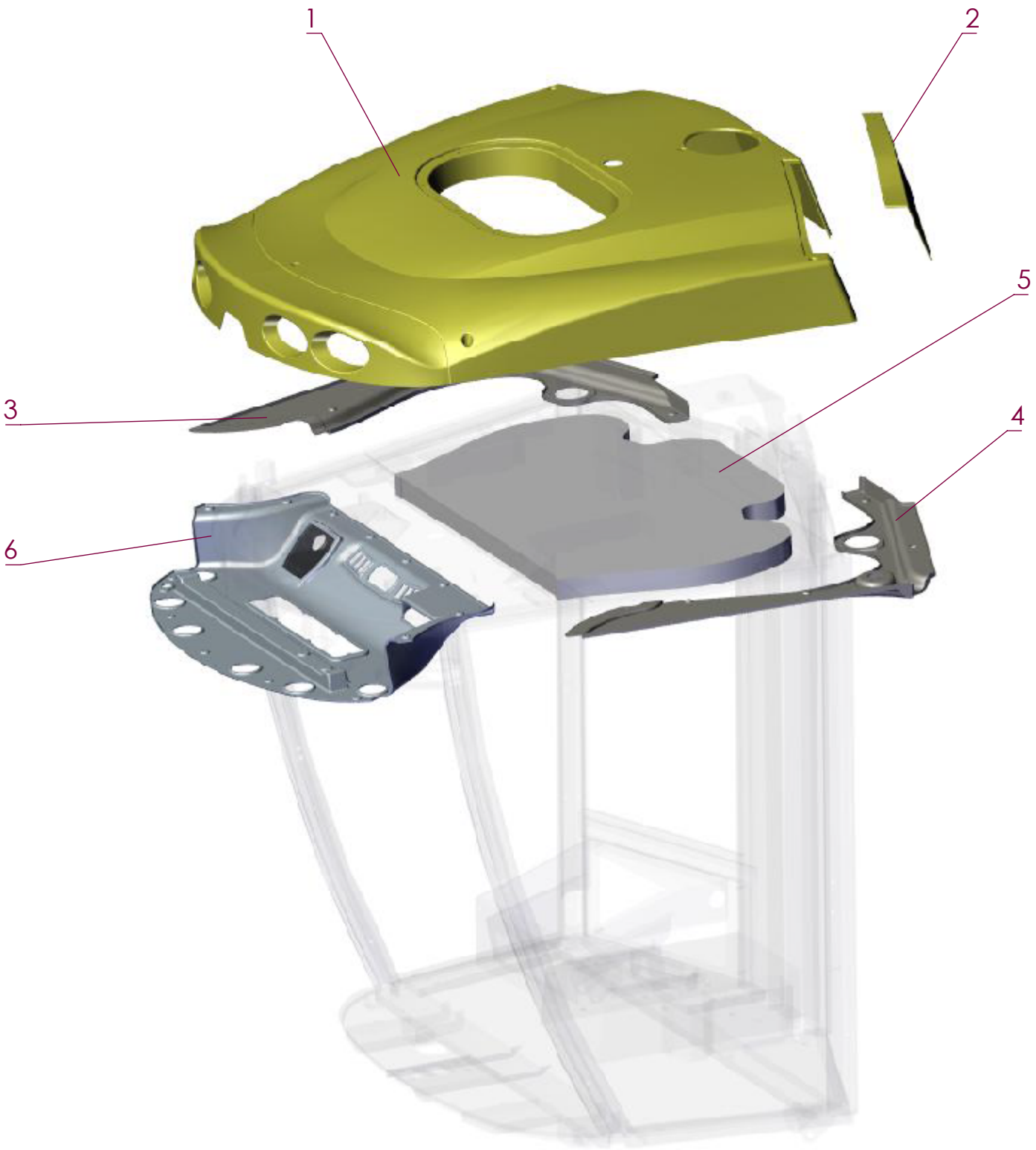

No. ARTICLE	Numéro ARTEC	Désignation	QTE	Commentaires
1	307 727 000 000	TOIT	1	
2	307 746 000 000	TRAPPE DE TOIT	1	
3	308 775 000 000	PAVILLON DROIT	1	
4	308 776 000 000	PAVILLON GAUCHE	1	
5	308 777 000 000	PAVILLON TEXTILE	1	
6	308 737 000 000	CONSOLE	1	

ARTEC
ZA de la Frise
85320 CORPE
TEL: (33)02.51.28.42.70
E-mail: contact@artec-pulverisation.com
Internet: www.artec-pulvérisation.com

Habillage

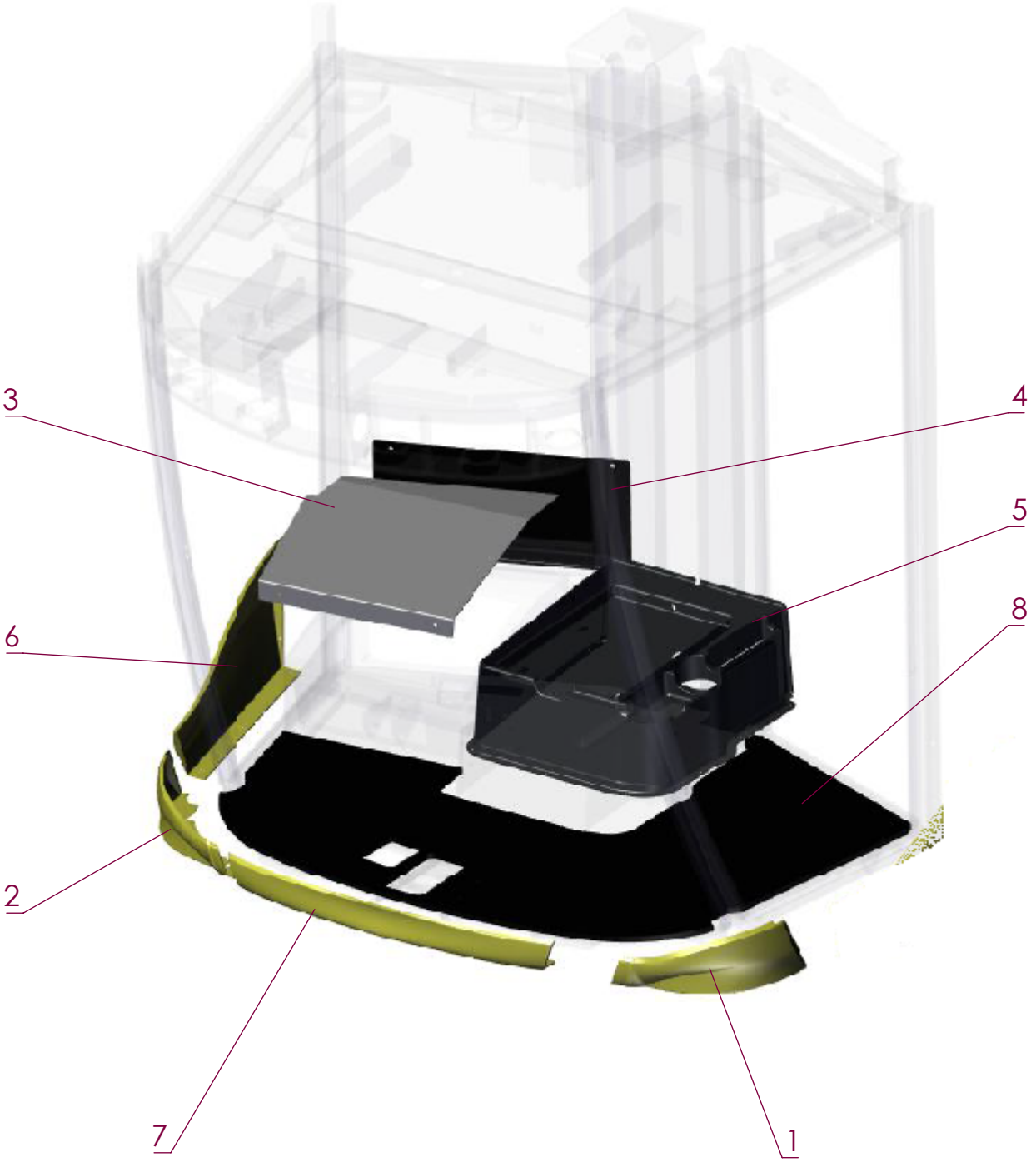

No. ARTICLE	Numéro ARTEC	Désignation	QTE	Commentaires
1	308 321 000 000	JOUE AVANT GAUCHE	1	
2	308 322 000 000	JOUE AVANT DROITE	1	
3	308 374 000 000	TRAPPE PLASTIQUE DE COFFRET ELECTRIQUE	1	
4	308 779 000 000	TRAPPE METALIQUE	1	
5	308 780 000 000	HABILLAGE SIEGE	1	
6	308 781 000 000	BAS DE CAISSE DROIT	1	
7	308 783 000 000	CALANDRE	1	
8	308 784 000 000	TAPIS DE SOL	1	

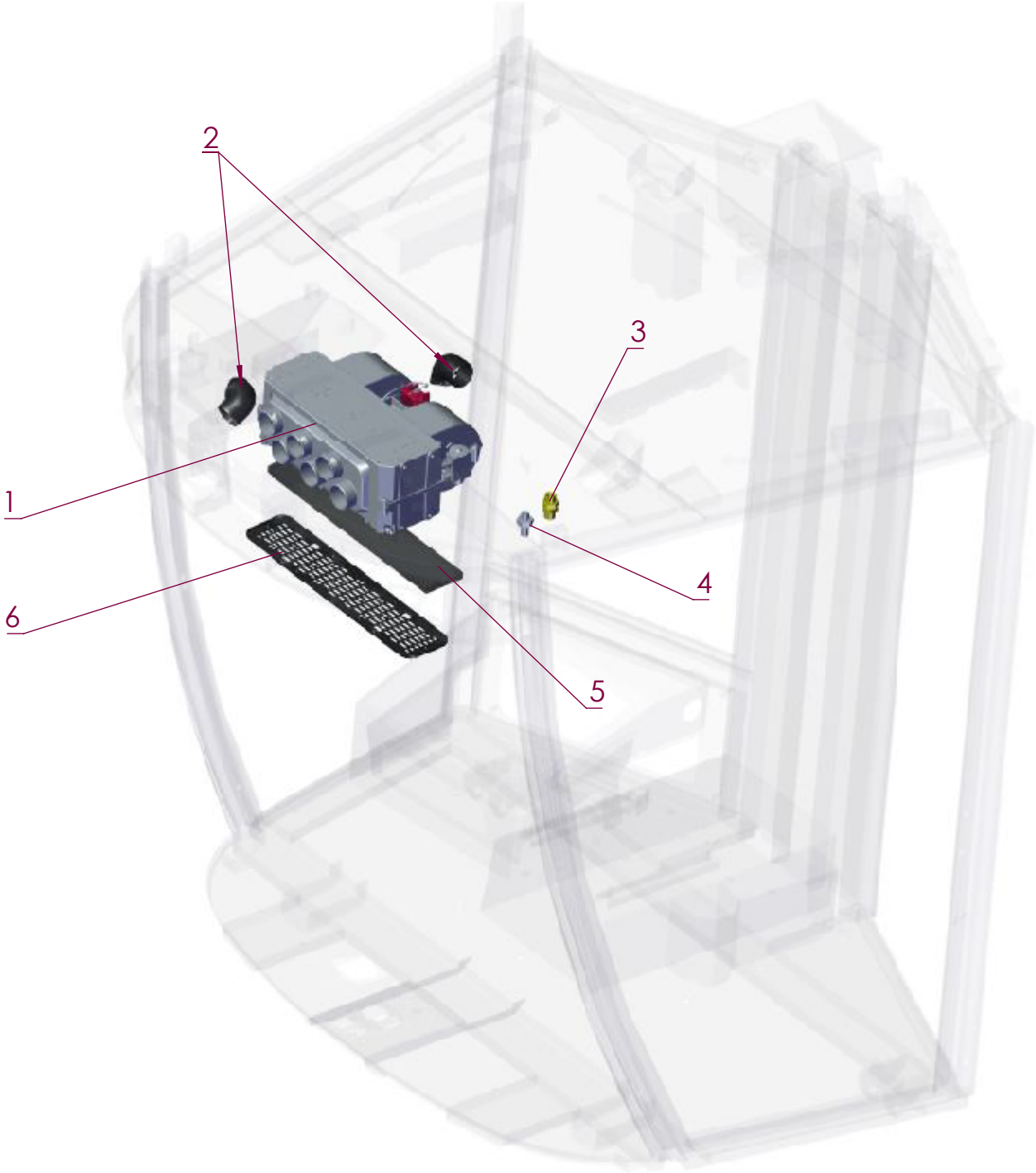

No. ARTICLE	Numéro ARTEC	Désignation	QTE	Commentaires
1	307 730 000 000	GROUPE VHAC	1	
2	308 785 000 000	RACCORD A VISSER	2	
3	300 105 002 004	PASSE CLOISON M10	1	
4	308 787 000 000	PASSE CLOISON M8	1	
5	30 105 001 104	FILTRE A AIR	1	
6	308 789 000 000	GRILLE DE RECYCLAGE	1	

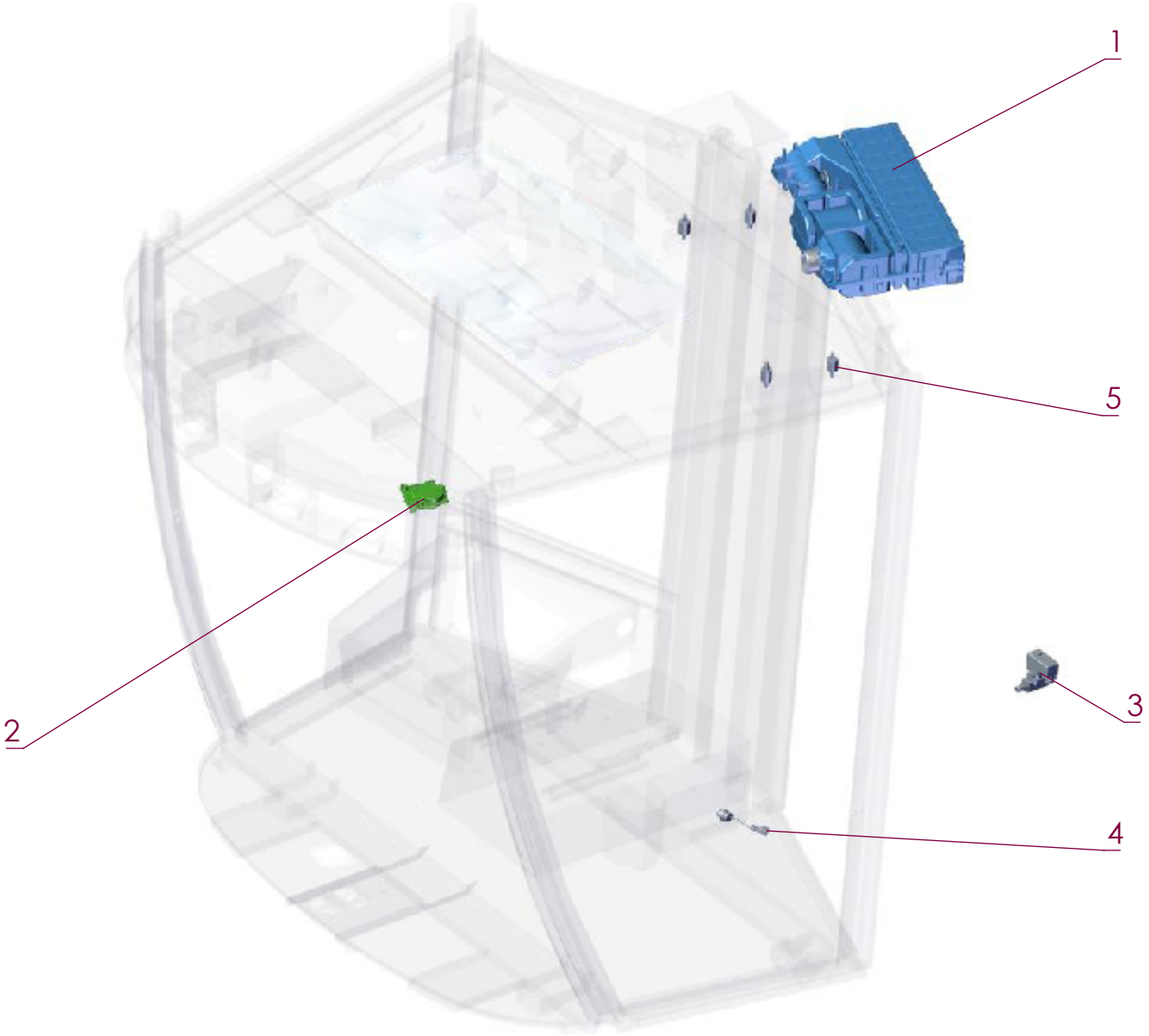

No. ARTICLE	Numéro ARTEC	Désignation	QTE	Commentaires
1	307 729 000 000	CAISSON DE PRESSURISATION	1	
2	307 732 000 000	PRESSOSTAT DIFFERENTIEL	1	
3	307 733 000 000	ELECTROVANNE	1	
4	307 735 000 000	PRESSOSTAT TRINARY	1	
5	308 789 000 000	SILENTBLOC	4	

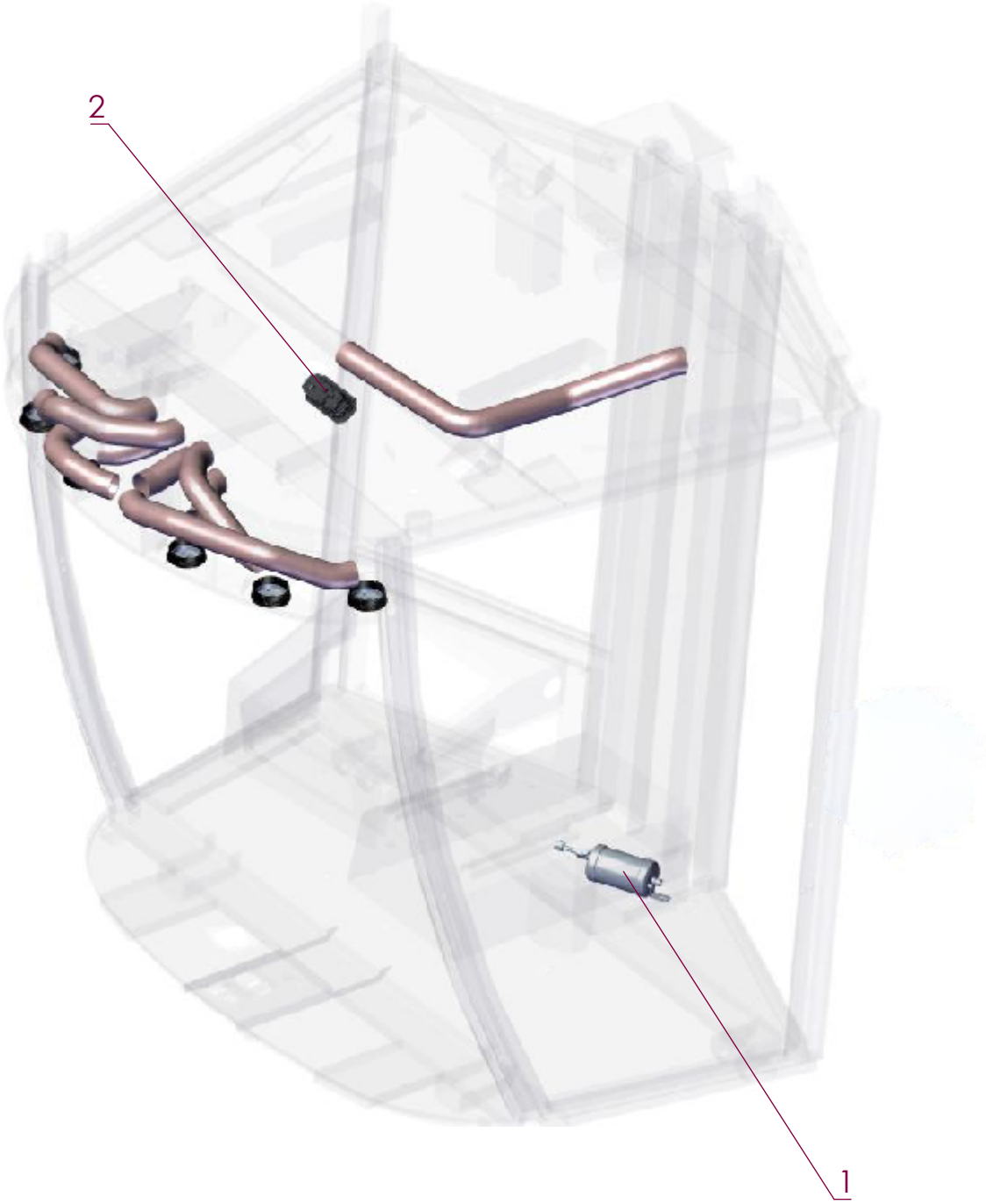

No. ARTICLE	Numéro ARTEC	Désignation	QTE	Commentaires
1	304 950 000 000	FILTRE DESHYDRATEUR	1	
2	307 731 000 000	PANNEAU COMMANDE CLIMATISATION	1	

Electricité

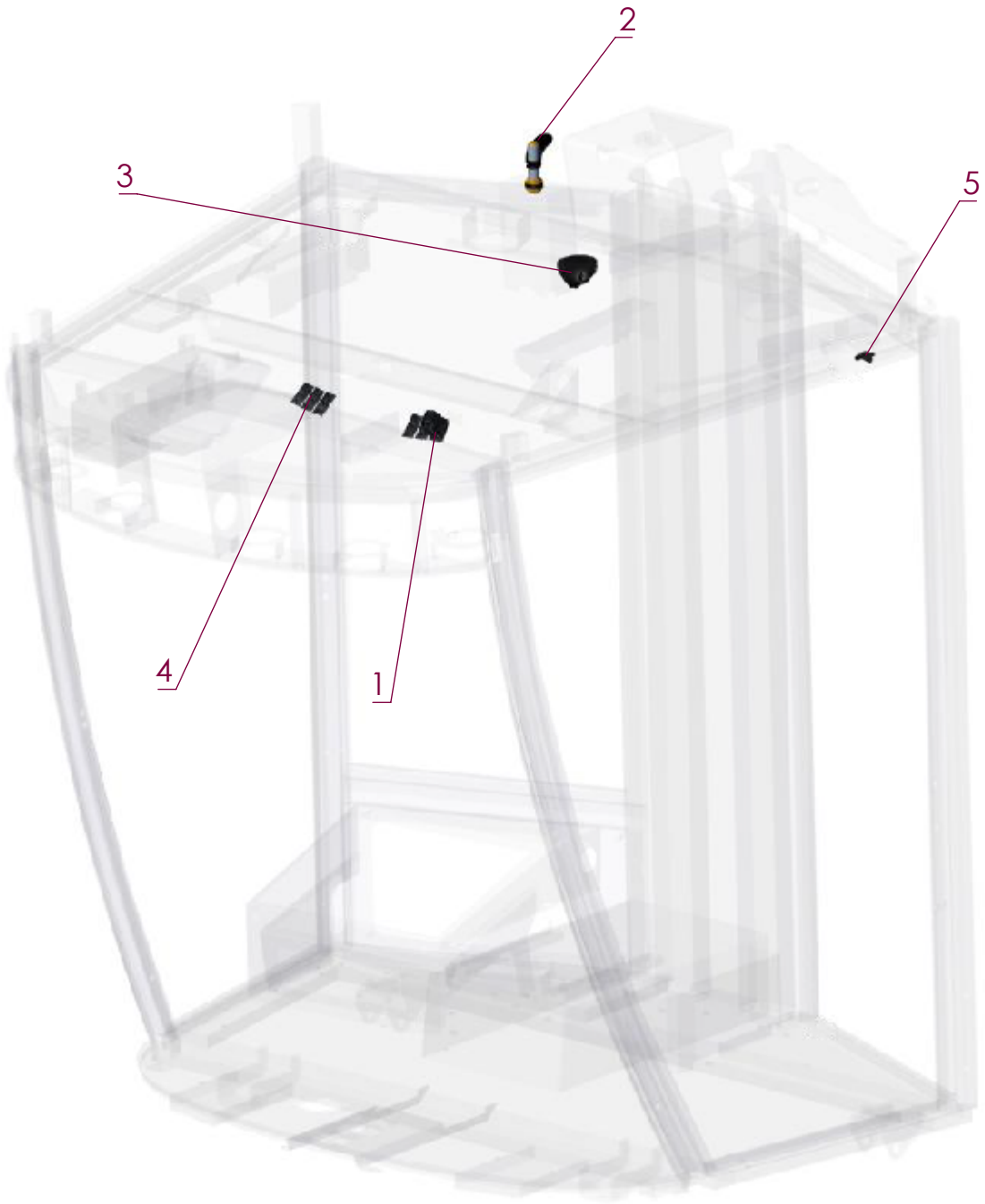

No. ARTICLE	Numéro ARTEC	Désignation	QTE	Commentaires
1	308 406 000 030	INTERRUPTEUR PLAFONNIER	1	
2	308 795 000 000	PERCHE DE GYROPHARE	1	
3	308 796 000 000	LISEUSE LED	1	
4	308 797 000 000	CACHE INTERRUPTEUR	1	
5	308 798 000 000	CONTACTEUR DE PORTE	1	

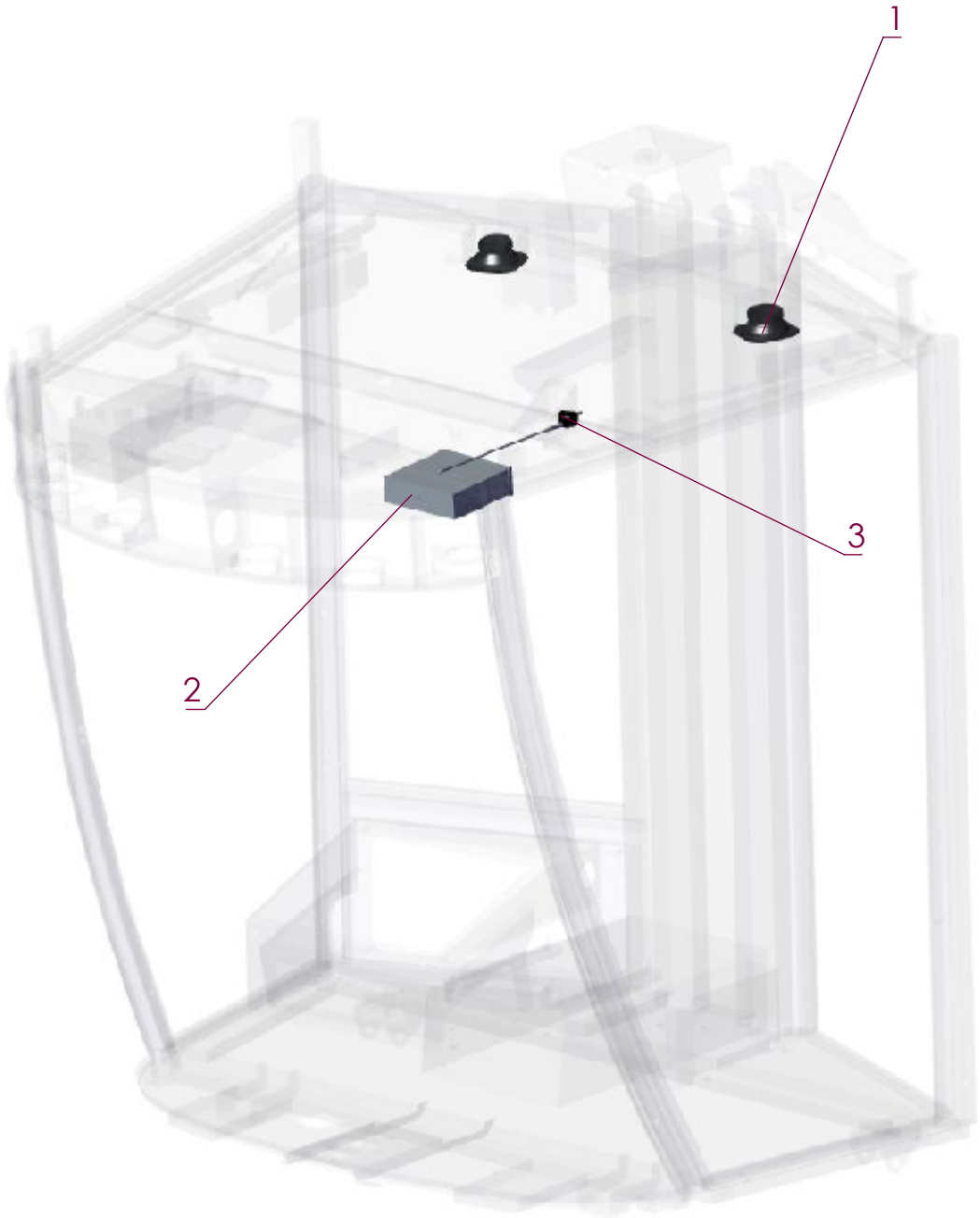

No. ARTICLE	Numéro ARTEC	Désignation	QTE	Commentaires
1	303 472 000 000	RONDELLE PLATE M 10 SERIE L A2	2	
2	308 744 000 000	AUTO-RADIO	1	
3	308 800 000 000	ANTENNE	1	

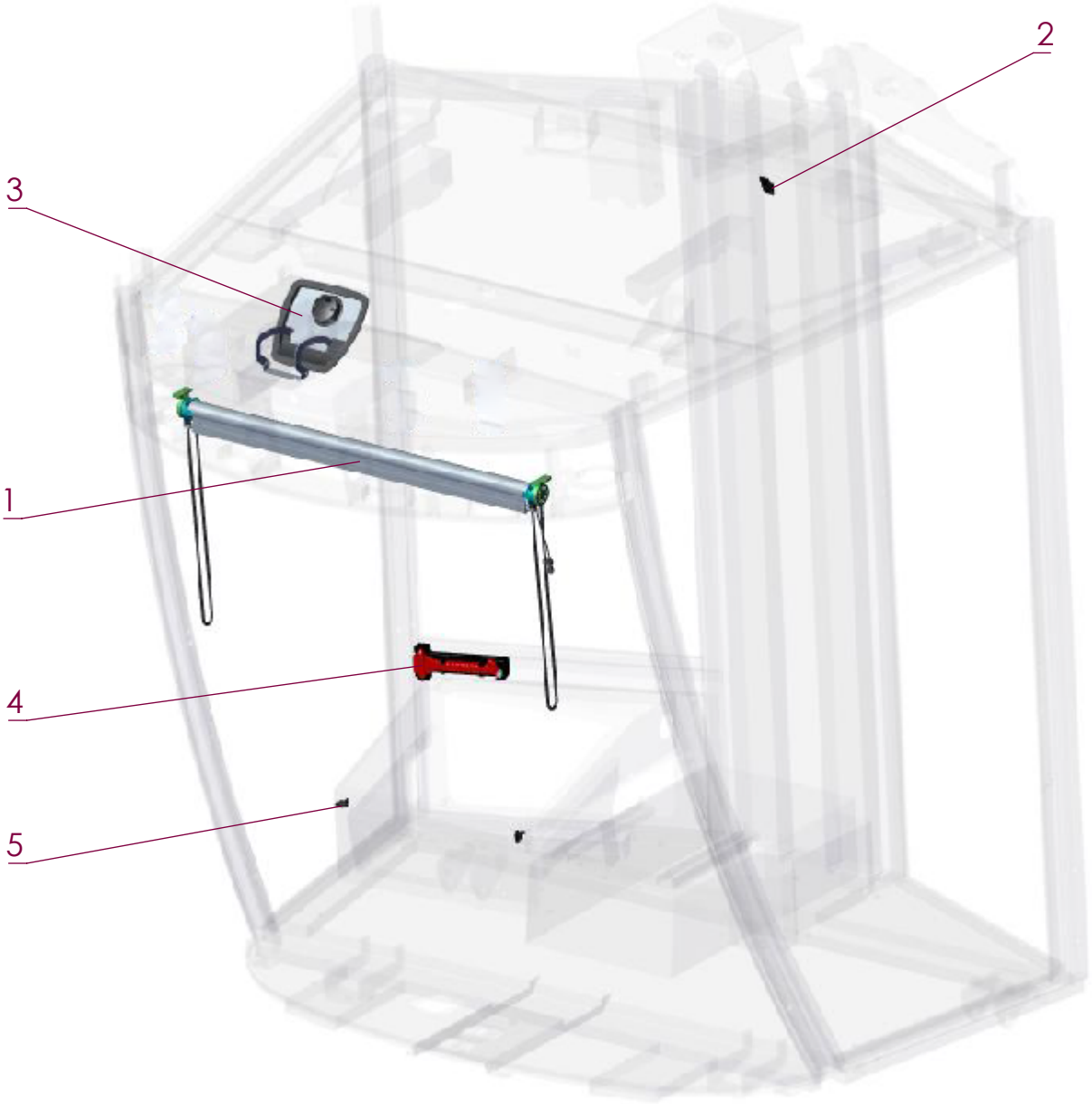

No. ARTICLE	Numéro ARTEC	Désignation	QTE	Commentaires
1	851 420 100 300	RONDELLE PLATE M 10 SERIE L A2	1	
2	308 802 000 000	PORTE-MANTEAU	1	
3	308 803 000 000	ENSEMBLE TRAPPE	1	
4	308 805 000 000	MARTEAU BRISE-GLACE	1	
5	308 806 000 000	FIXATION 1/4 TOUR	2	

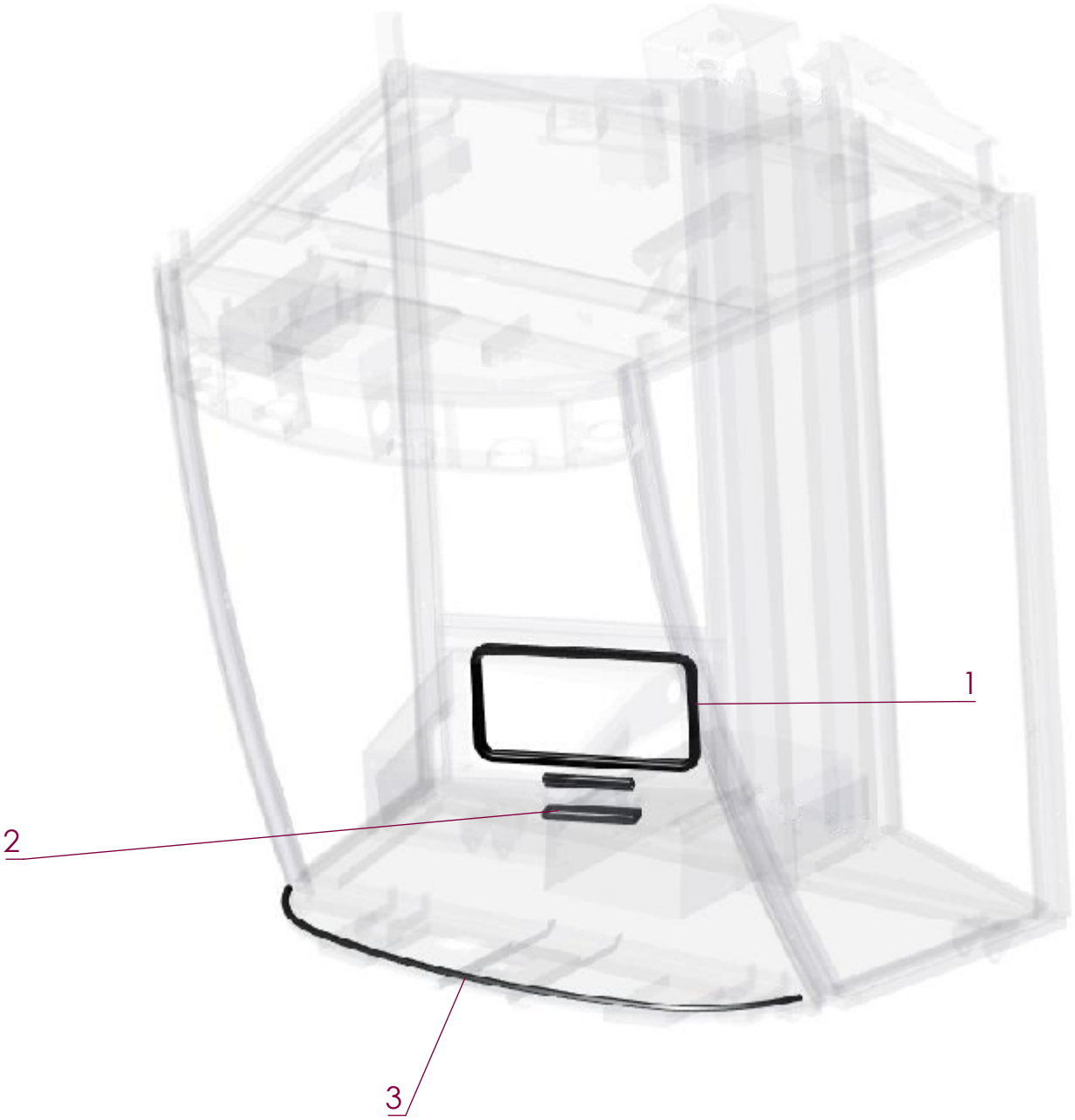

No. ARTICLE	Numéro ARTEC	Désignation	QTE	Commentaires
1	851 420 100 300	RONDELLE PLATE M 10 SERIE L A2	1	
2	308 809 000 000	ENSEMBLE JOINT FAISCEAU	1	
3	308 810 000 000	JOINT PARE-BRISE	1	

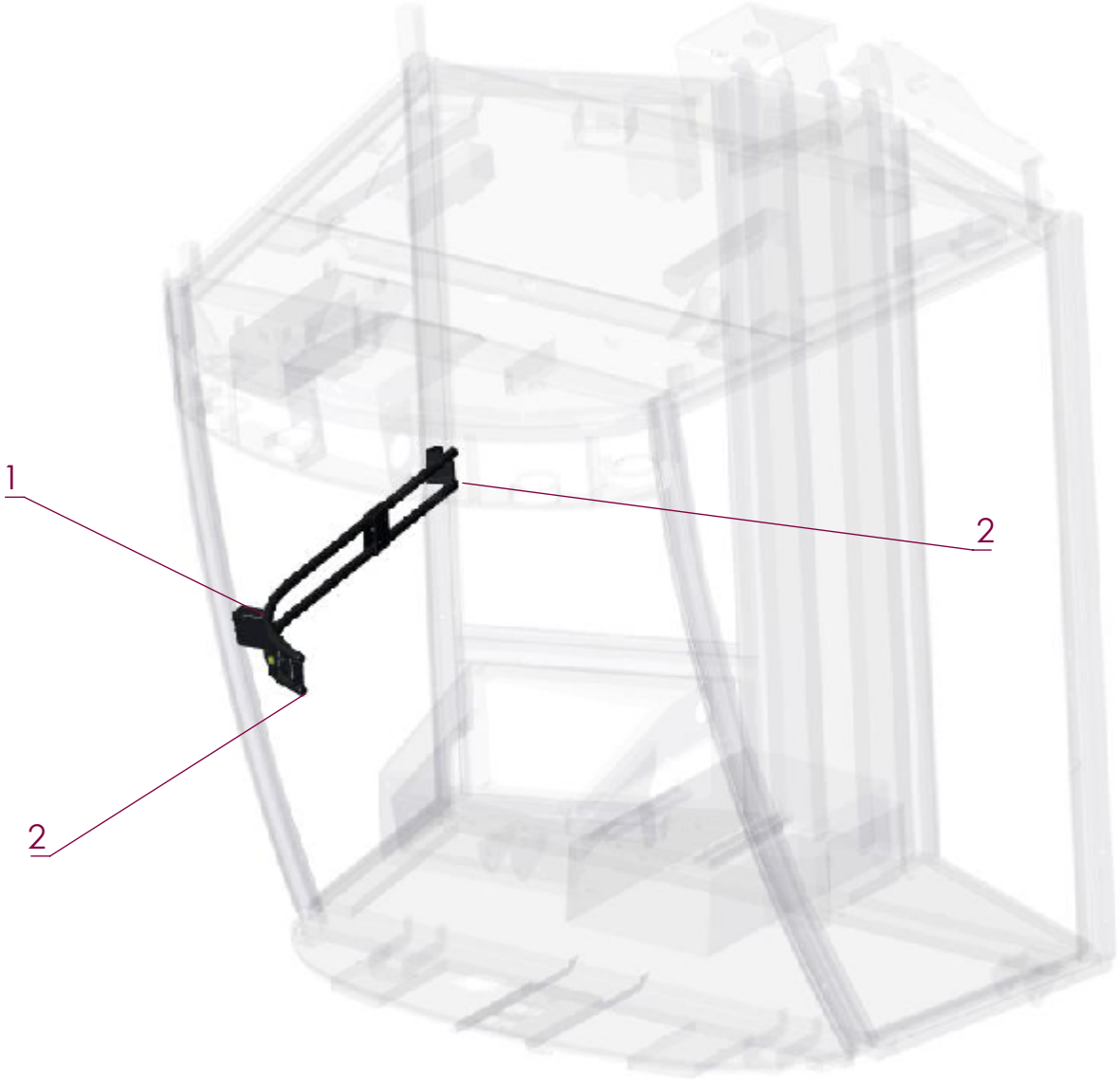

No. ARTICLE	Numéro ARTEC	Désignation	QTE	Commentaires
1	851 420 100 300	RONDELLE PLATE M 10 SERIE L A2	1	
2	308 812 000 000	BOUCHON	4	

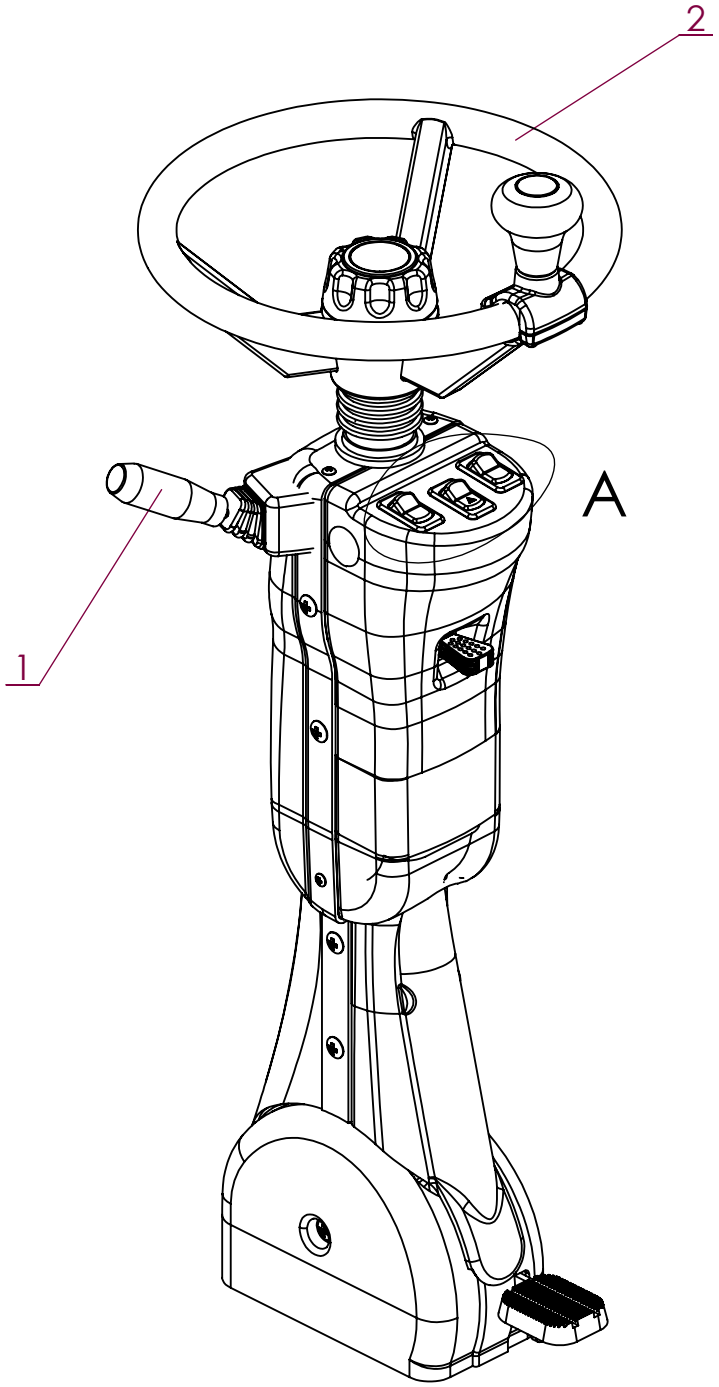

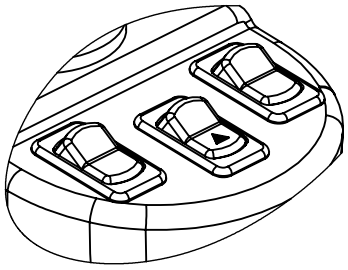

DÉTAIL A
Voir page D-24

No. ARTICLE	Numéro ARTEC	Désignation	QTE	Commentaires
1	303 095 000 030	COMMODO	1	
2	303 279 000 000	VOLANT	1	

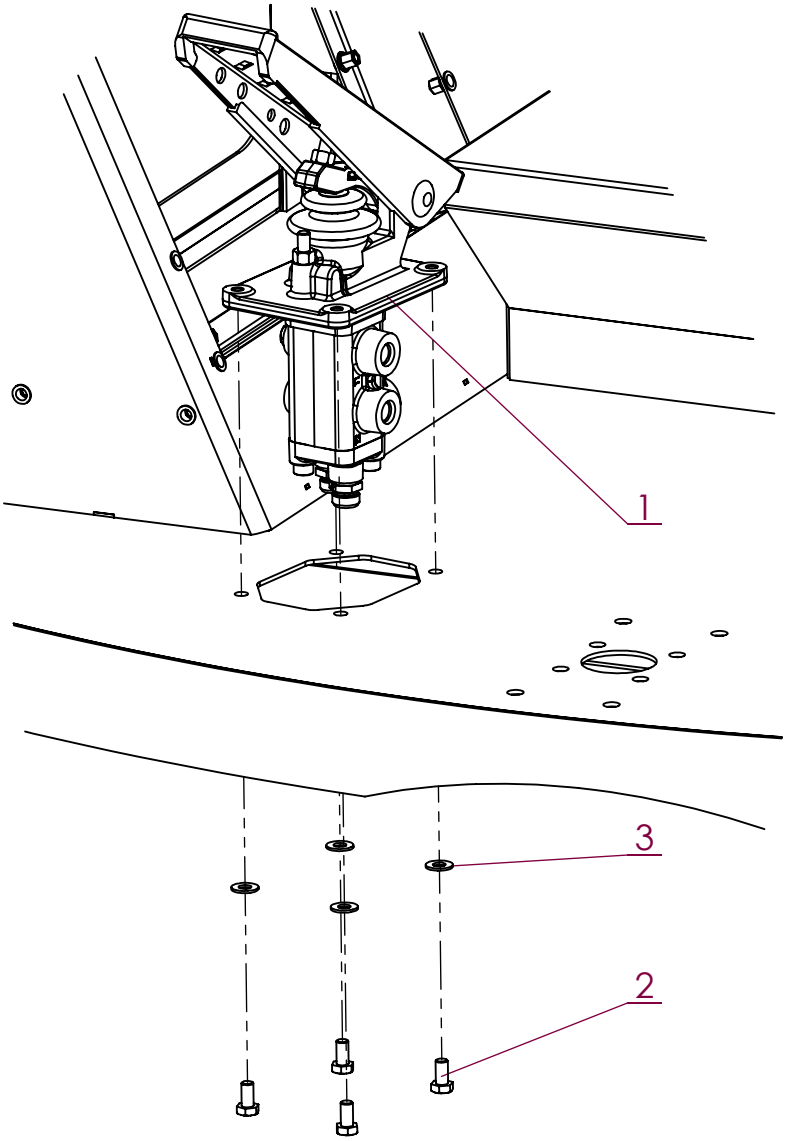

No. ARTICLE	Numéro ARTEC	Désignation	QTE	Commentaires
1	307 751 000 000	PEDALE DE FREIN	1	
2	651 010 080 016	VIS HM 8 X 16 A2 DIN 933	4	
3	851 420 080 200	RONDELLE PLATE M 8 SERIE M A2	4	

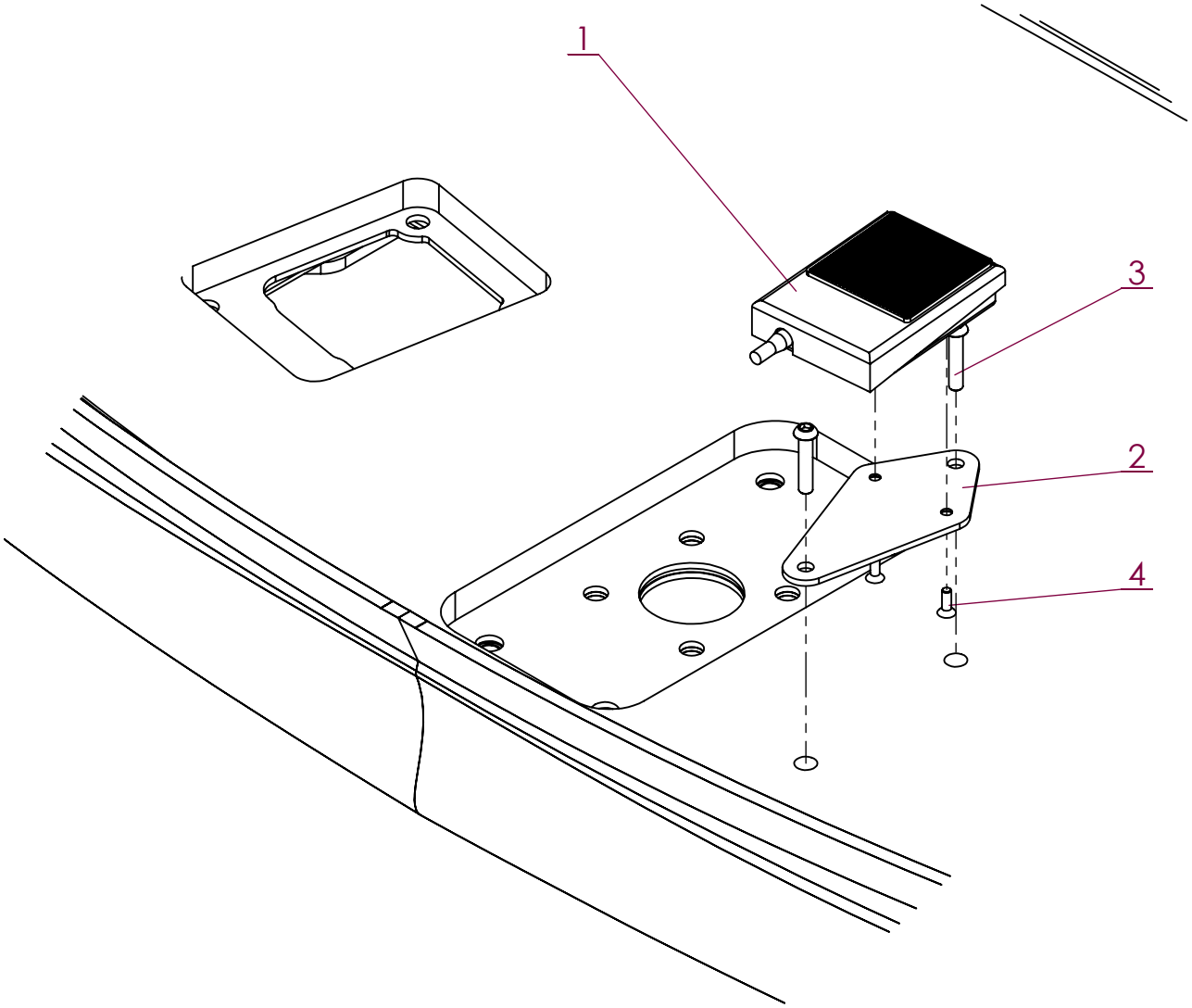

No. ARTICLE	Numéro ARTEC	Désignation	QTE	Commentaires
1	301 432 000 074	PEDALE DE DIRECTION	1	
2	303 388 000 000	SUPPORT PEDALE	1	
3	651 030 060 030	VIS BHC M 6 X 30 A2	2	
4	651 110 040 006	VIS F F M 4 X 6 A2 DIN 84	2	

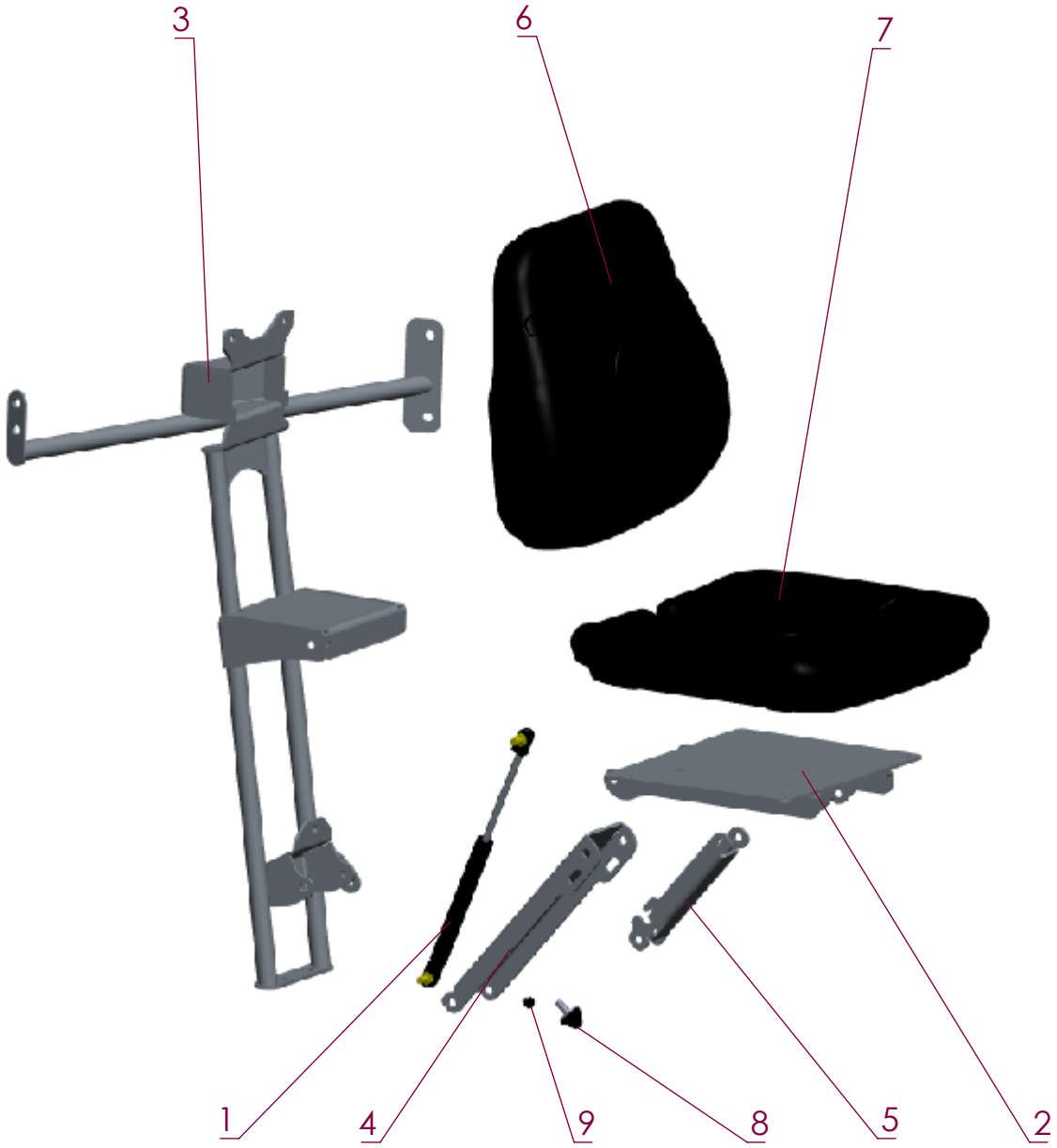

No. ARTICLE	Numéro ARTEC	Désignation	QTE	Commentaires
1	308 956 000 061	VERIN A GAZ	1	
2	521 319 000 000	SUPPORT ASSISE	1	
3	521 320 000 000	STRUCTURE	1	
4	521 321 000 000	COMPAS	1	
5	521 322 000 000	COMPAS	1	
6	521 323 000 000	DOSSIER	1	
7	521 324 000 000	ASSISE	1	
8	521 325 000 000	BUTEE	1	
9	521 326 000 000	BUTEE	1	

No. ARTICLE	Numéro ARTEC	Désignation	QTE	Commentaires
1	305 723 001 000	SIEGE PROFESSIONNEL	1	
2	EM0036	SUPPORT ISOCOMMAND	1	
3	EM0034	CONSOLE ISOCOMMAND	1	

No. ARTICLE	Numéro ARTEC	Désignation	QTE	Commentaires
1	308 280 000 000	SIEGE PROFESSIONEL	1	Siège standard : 305 723 000 000 Siège Actimo : 307 799 000 000
2	306 225 000 000	SUPPORT CONSOLE	1	Sans le système de coulisse (page suivante)

2019	RW	Support commande Isocommand	EM0036

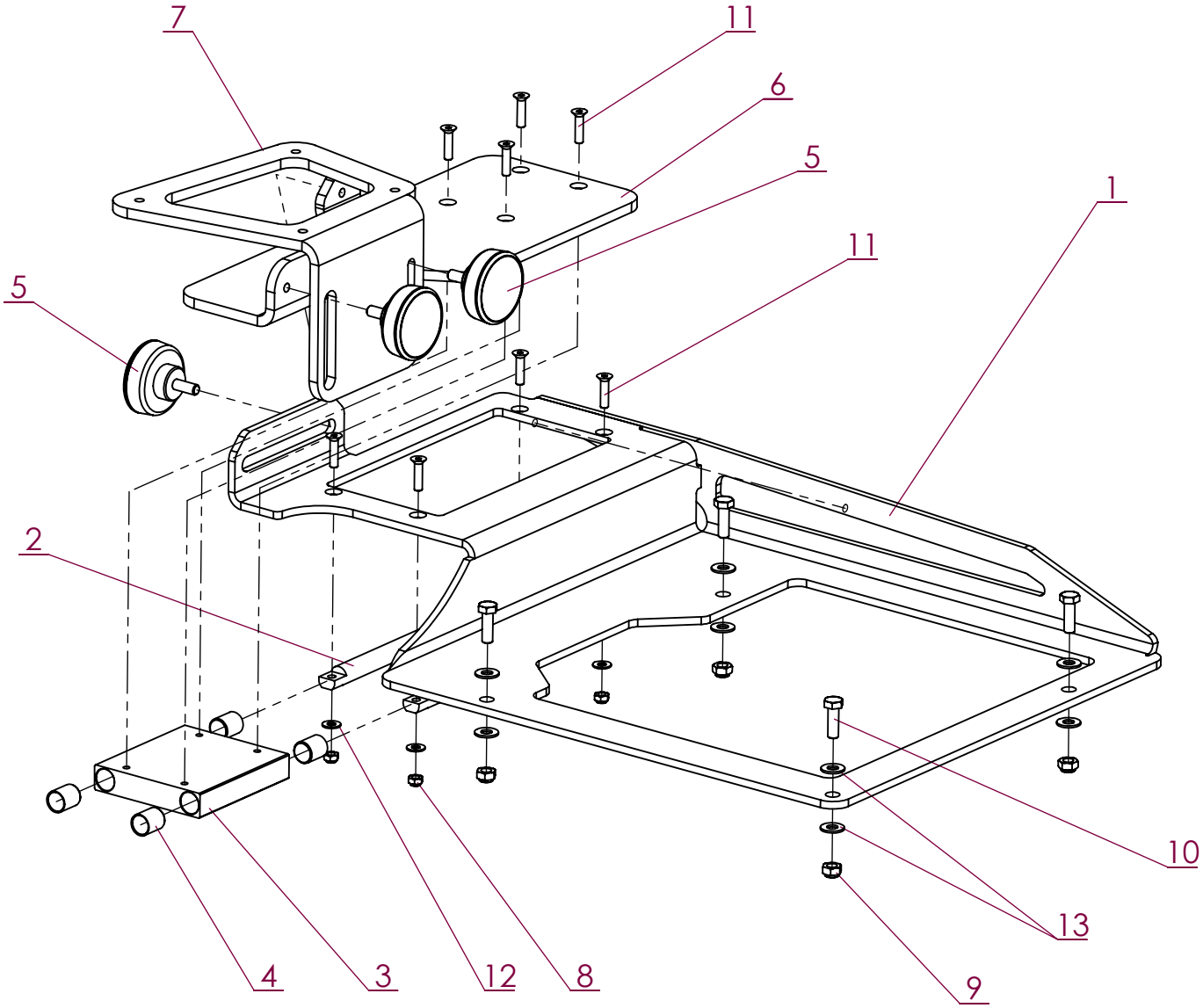

No. ARTICLE	Numéro ARTEC	Désignation	QTE	Commentaires
1	306 225 000 000	SUPPORT CONSOLE	1	
2	306 230 000 004	GLISSIERE	2	
3	306 231 000 000	GUIDE	1	
4	306 234 000 014	BAGUE DE GUIDAGE	4	
5	307 640 000 021	VOLANT A LOBE	3	
6	308 988 000 000	SUPPORT ISOCOMMAND	1	
7	308 989 000 000	EQUERRE	1	
8	551 730 060 700	ECROU FREIN M6 A2 DIN 985	4	
9	551 730 080 700	ECROU FREIN M8 A2 DIN 985	4	
10	651 010 080 025	VIS HM 8 X 25 A2 DIN 933	4	
11	651 060 060 025	VIS F HC M 6 X 25 A2 DIN 7991	8	
12	851 420 060 200	RONDELLE PLATE M 6 SERIE M A2	4	
13	851 420 080 200	RONDELLE PLATE M 8 SERIE M A2	8	

ARTEC
ZA de la Frise
85320 CORPE
TEL: (33)02.51.28.42.70
E-mail: contact@artec-pulverisation.com
Internet: www.artec-pulvérisation.com

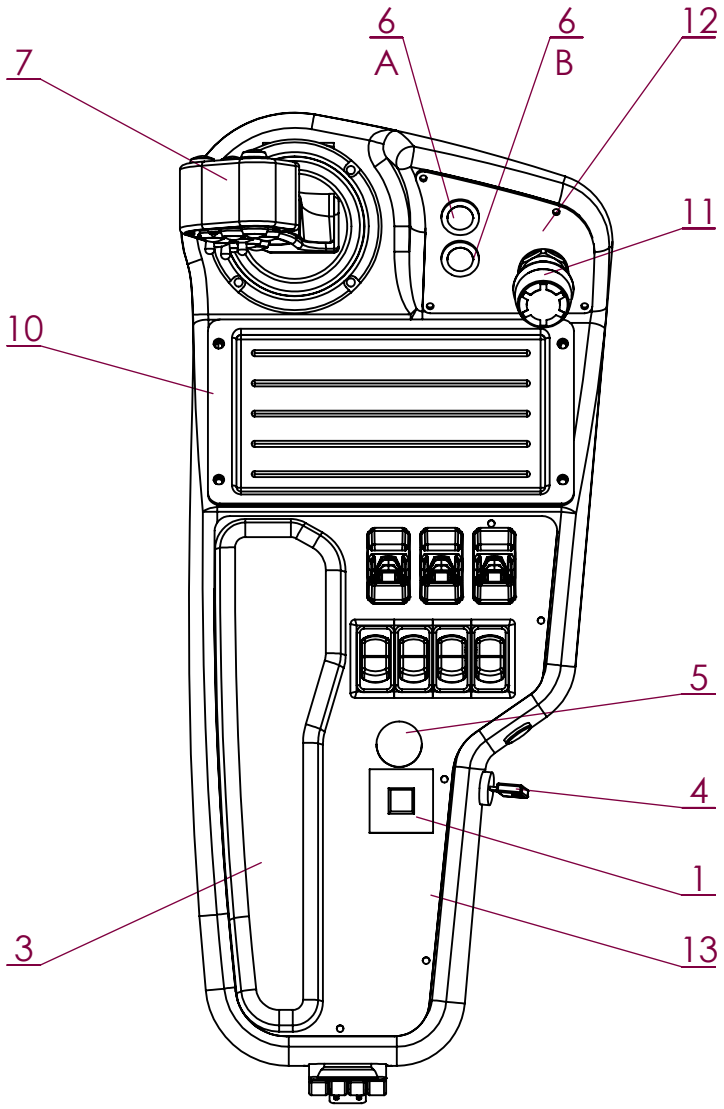

No. ARTICLE	Numéro ARTEC	Désignation	QTE	Commentaires
1	304 918 000 032	BOUTON	1	Rétro électrique
2	305 055 000 000	CONSOLE	1	
3	305 113 000 000	ACCOUDOIR	1	
4	305 387 000 000	CLEF DE CONTACT	1	
5	305 389 000 000	BOUTON POUSSOIR	1	
6	305 390 000 000	VOYANT DEFAUT	2	A : défaut moteur / B : défaut pression frein
7	306 093 000 000	MANIPULATEUR	1	
8	308 458 000 000	BOUCHON	1	Peut être remplacé par bouton-poussoir (idem 5)
9	309 249 000 000	SUPPORT CABLES	1	
10	520 466 000 000	BAC	1	
11	520 761 000 030	COUP DE POING	1	
12	520 821 000 000	PLAQUE	1	
13	520 822 000 000	PLAQUE	1	

Boutons de commande

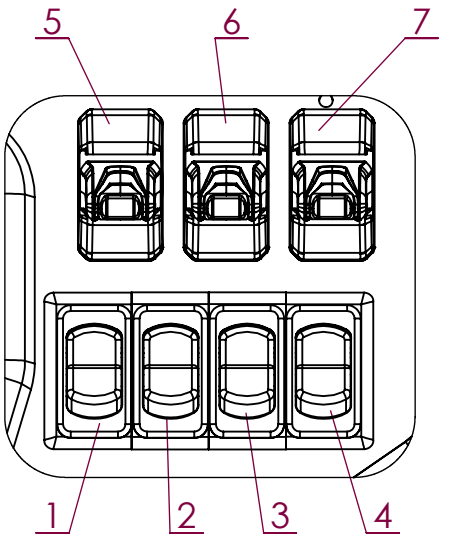

CONSOLE ISOCOMMAND

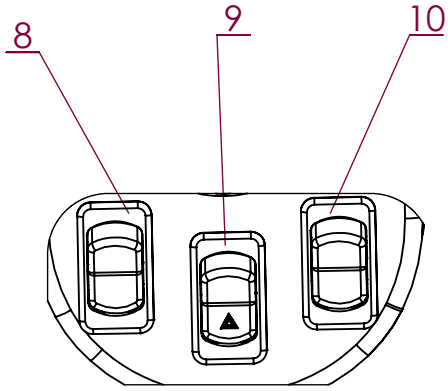

COLONNE

	Référence	Désignation	Type d'interrupteur		
1	303 282 001 030 303 282 002 030	Interrupteur (corps) Symbole (tête)	Interrupteur à 2 positions	Gyrophare	CONSOLE
2	305 382 000 000 305 383 000 000	Corps de bouton poussoir 3 positions retour au centre echelle hydraulique Bascule échelle hydraulique	Interrupteur à 3 positions, avec retour au centre	Echelle	CONSOLE
3	303 282 001 030 305 381 000 000	Interrupteur (corps) Bascule mode route champ	Interrupteur à 2 positions	AV rapide / lent	CONSOLE
4	305 617 000 030	Interrupteur de frein de parking	Interrupteur à 2 positions avec blocage	Frein de parking	CONSOLE
5	520 534 000 000 520 527 000 000 520 522 000 000	Corps de bouton interrupteur Couvercle (colori bleu) Symbole vérin (à clipser)	Mini joystick	Av/recul rabatteur	CONSOLE
6	520 534 000 000 520 523 000 000 520 522 000 000	Corps de bouton interrupteur Couvercle (colori rouge) Symbole vérin (à clipser)	Mini joystick	Mont/desc rabatteur	CONSOLE
7	520 534 000 000 520 526 000 000 520 522 000 000	Corps de bouton interrupteur Couvercle (colori vert) Symbole vérin (à clipser)	Mini joystick	Inclinaison coupe	CONSOLE
8	303 281 000 030 305 409 000 030	Interrupteur Tête bouton poussoir lave-glace	Interrupteur à 3 positions, avec retour au centre sur 1 position	Lave-glace	COLONNE
9	303 280 000 030	Interrupteur	Interrupteur à 2 positions	Feux de détresse	COLONNE
10	305 407 000 030 305 408 000 030	Bouton essuie-glace sur colonne Tête pour bouton essuie-glace	Interrupteur à 3 positions	Essuie-glace	COLONNE

Ecrans

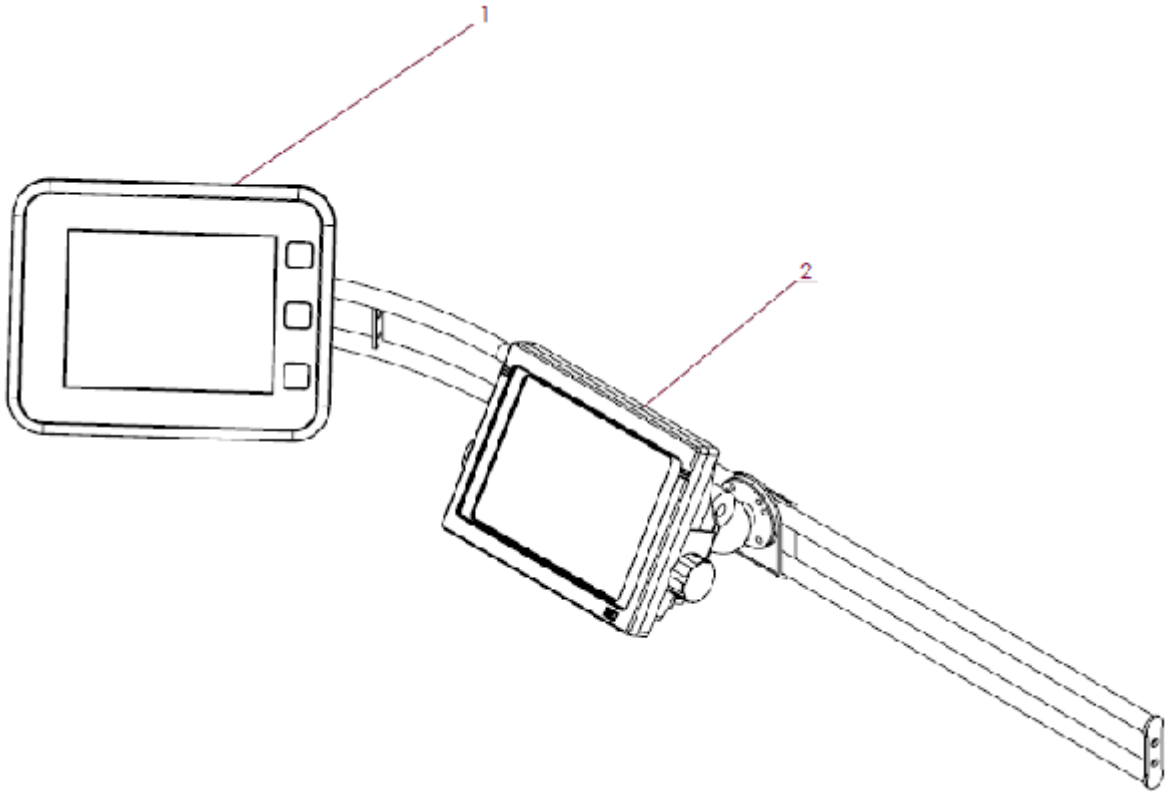

No. ARTICLE	Numéro ARTEC	Désignation	QTE	Commentaires
1	308 211 000 000	ECRAN AEROS	1	
2	308 191 000 000	ECRAN HYDEQUIP	1	

2016	RW	Montage écran Hydequip	EM0097

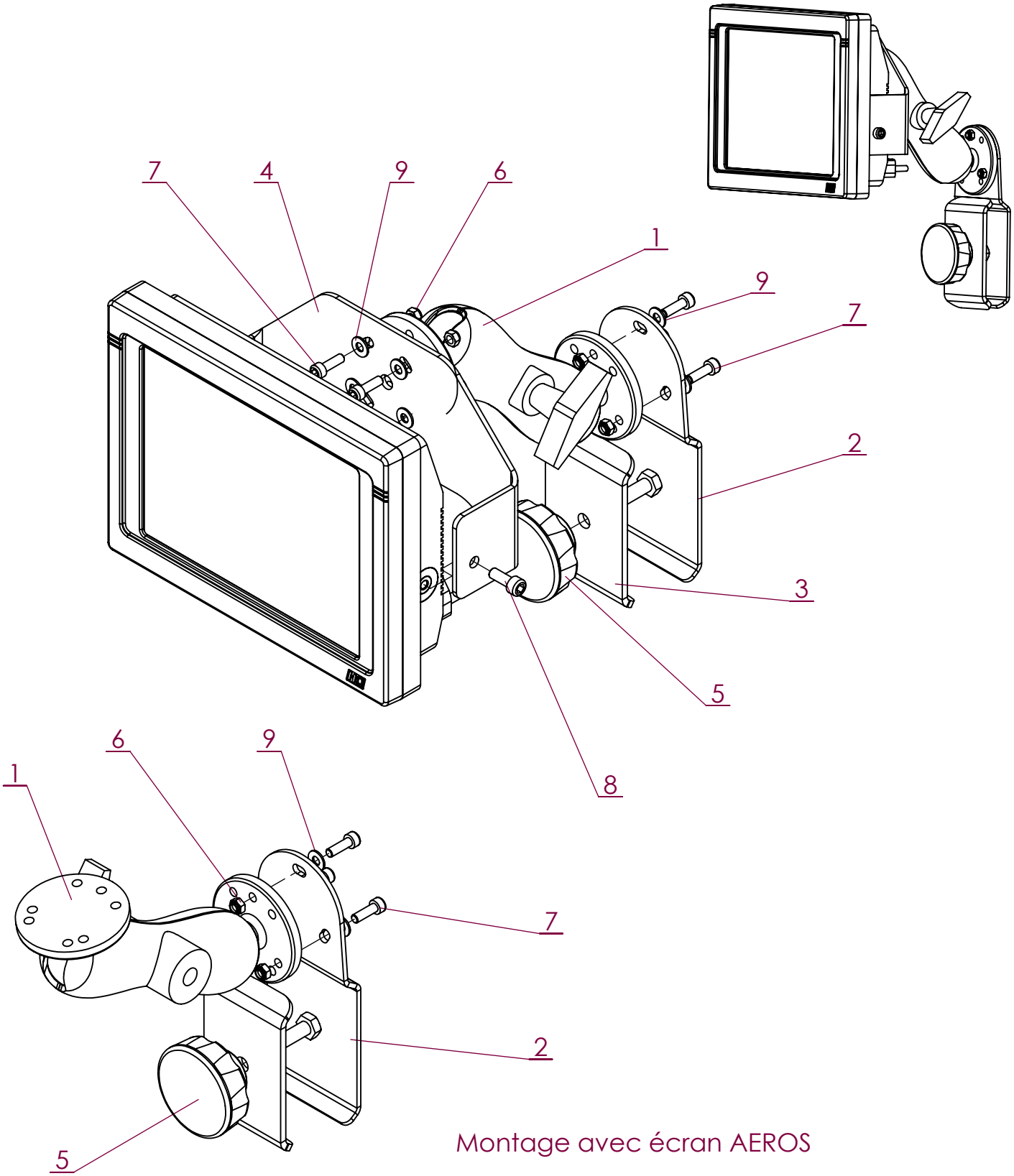

Montage avec écran AEROS

No. ARTICLE	Numéro ARTEC	Désignation	QTE	Commentaires
1	306 224 000 000	SUPPORT DOUBLE ROTULE	1	
2	307 403 000 000	BRIDE	1	
3	307 404 000 000	BRIDE	1	
4	307 406 000 000	SUPPORT ECRAN	1	
5	307 650 000 000	VOLANT	1	
6	551 730 050 700	ECROU FREIN M5 A2 DIN 985	7	
7	651 050 050 016	VIS CHC M 5 X 16 A2	7	
8	651 050 060 016	VIS CHC M 6 X 16 A2	2	
9	851 420 050 200	RONDELLE PLATE M 5 SERIE M A2	7	

ARTEC
ZA de la Frise
85320 CORPE
TEL: (33)02.51.28.42.70
E-mail: contact@artec-pulverisation.com
Internet: www.artec-pulvérisation.com

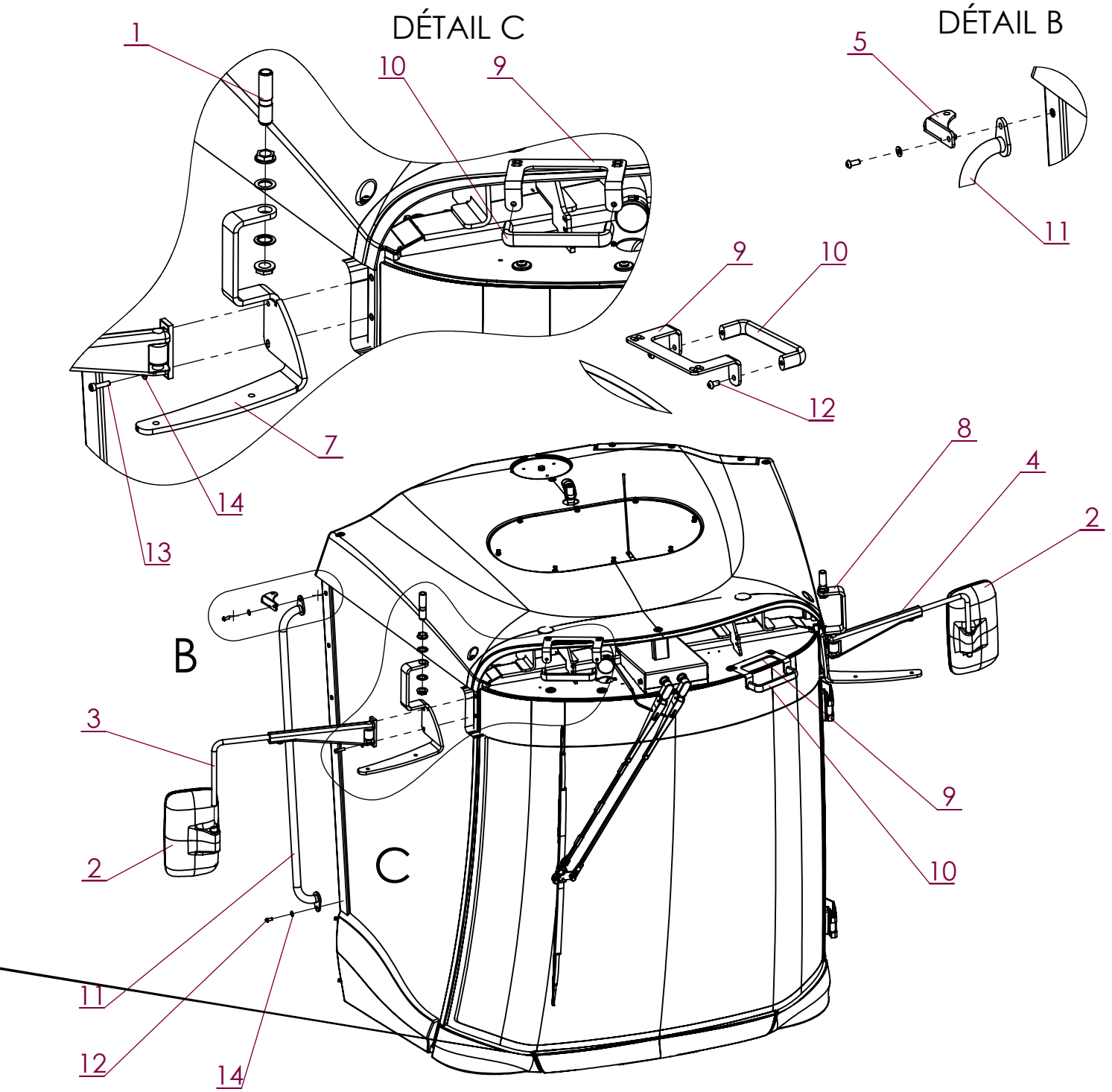

No. ARTICLE	Numéro ARTEC	Désignation	QTE	Commentaires
1	300 751 000 067	ADAPTATEUR GYROPHARE	2	
2	304 915 000 000	RETROVISEUR ELECTRIQUE	2	
3	307 792 000 000	BRAS DE RETROVISEUR	1	Monté côté droit
4	307 793 000 000	BRAS DE RETROVISEUR	1	Monté côté gauche
5	520 717 000 000	SUPPORT FEU	1	Monté côté droit
6	520 718 000 000	SUPPORT FEU	1	Monté côté gauche
7	520 722 000 000	SUPPORT FEUX	1	Monté côté droit
8	520 723 000 000	SUPPORT FEUX	1	Monté côté gauche
9	520 812 000 000	SUPPORT POIGNEE	2	
10	520 813 000 000	POIGNEE	2	
11	520 844 000 000	MAIN COURANTE	1	
12	651 030 080 016	VIS BHC M 8 X 16 A2	7	
13	651 050 080 030	VIS CHC M 8 X 30 A2	4	
14	851 420 080 200	RONDELLE PLATE M 8 SERIE M A2	7	

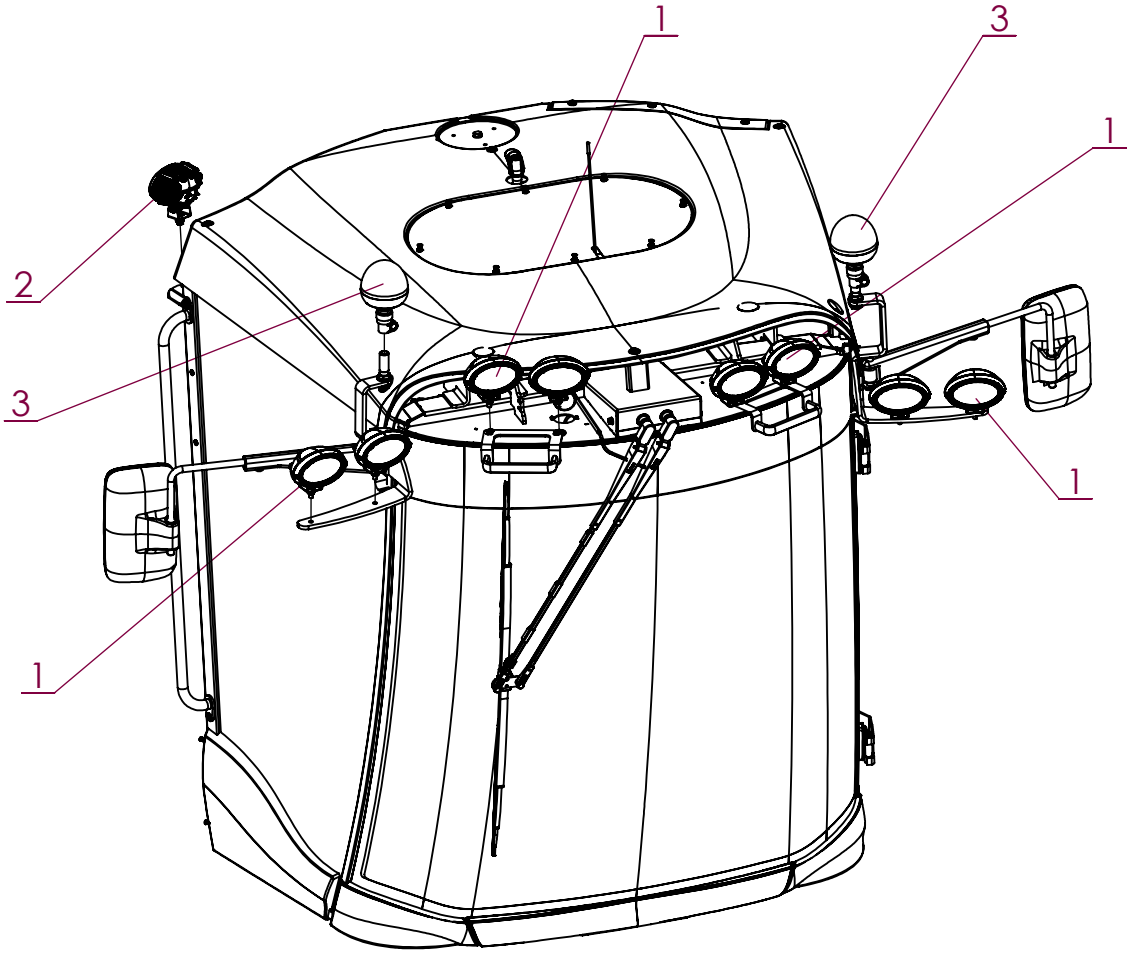

No. ARTICLE	Numéro ARTEC	Désignation	QTE	Commentaires
1	308 294 000 067	PHARE A LED	8	
2	520 395 000 067	PHARE LED	2	
3	309 334 000 000	GYROPHARE	2	

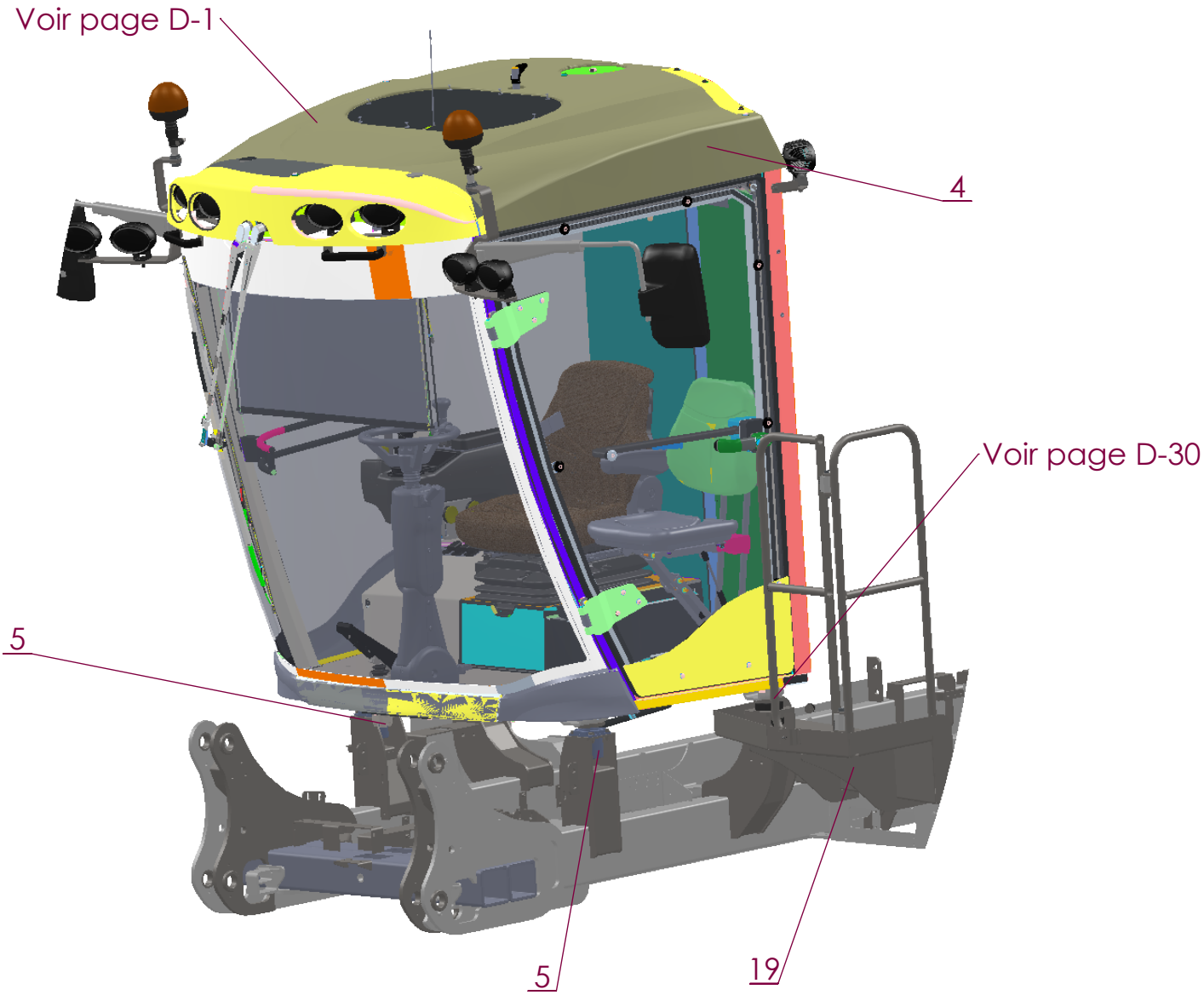

No. ARTICLE	Numéro ARTEC	Désignation	QTE	Commentaires
1	301 312 000 020	TAMPON BUTOIR	1	
2	307 762 000 000	RONDELLE	2	
3	512 883 160 080	ECROU DÉFORMÉ H M16 ZK DIN 980.8	2	
4	EM0398	CABINE	1	
5	520 656 000 019	PLOT D'AMORTISSEMENT	2	
6	520 657 000 000	RONDELLE	4	
7	520 818 000 019	SUPPORT ANTIVIBRATOIRE	2	
8	520 833 000 000	DOUILLE	2	
9	520 842 000 000	INTERFACE	2	
10	520 843 000 000	INTERFACE	2	
11	551 730 100 700	ECROU FREIN M10 A2 DIN 985	8	
12	604 100 160 140	VIS HM 16 X 140 AC DIN 931 10.9	2	
13	604 110 160 040	VIS HM 16 X 40 AC DIN 933 10.9	2	
14	651 010 080 020	VIS HM 8 X 20 A2 DIN 933	1	
15	651 010 100 030	VIS HM 10 X 30 A2 DIN 933	8	
16	851 420 080 200	RONDELLE PLATE M 8 SERIE M A2	1	
17	851 420 100 200	RONDELLE PLATE M 10 SERIE M A2	16	
18	851 420 160 200	RONDELLE PLATE M 16 SERIE M A2	6	
19	EM0333	PASSERELLE EQUIPEE	1	Voir page E-19

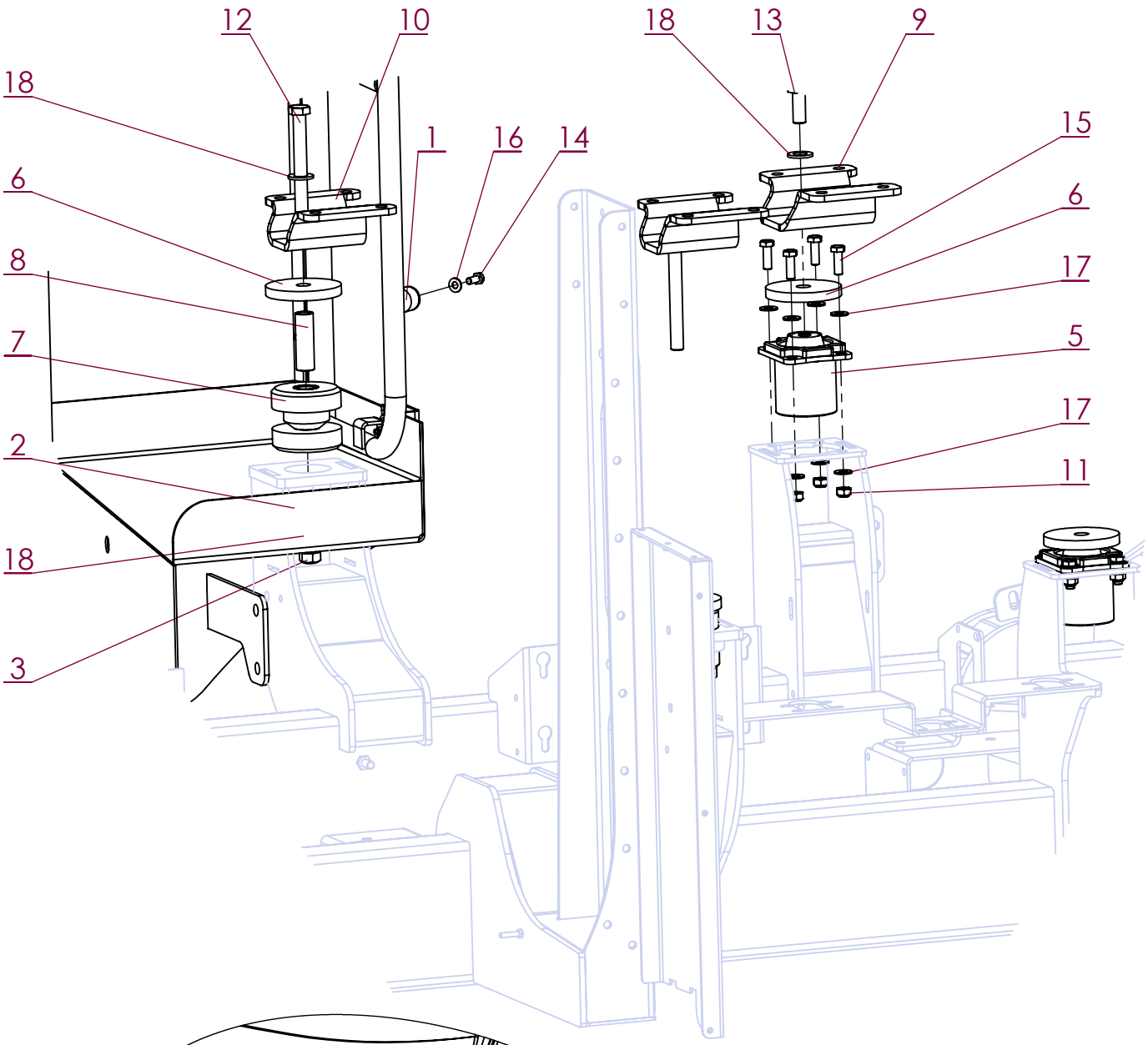

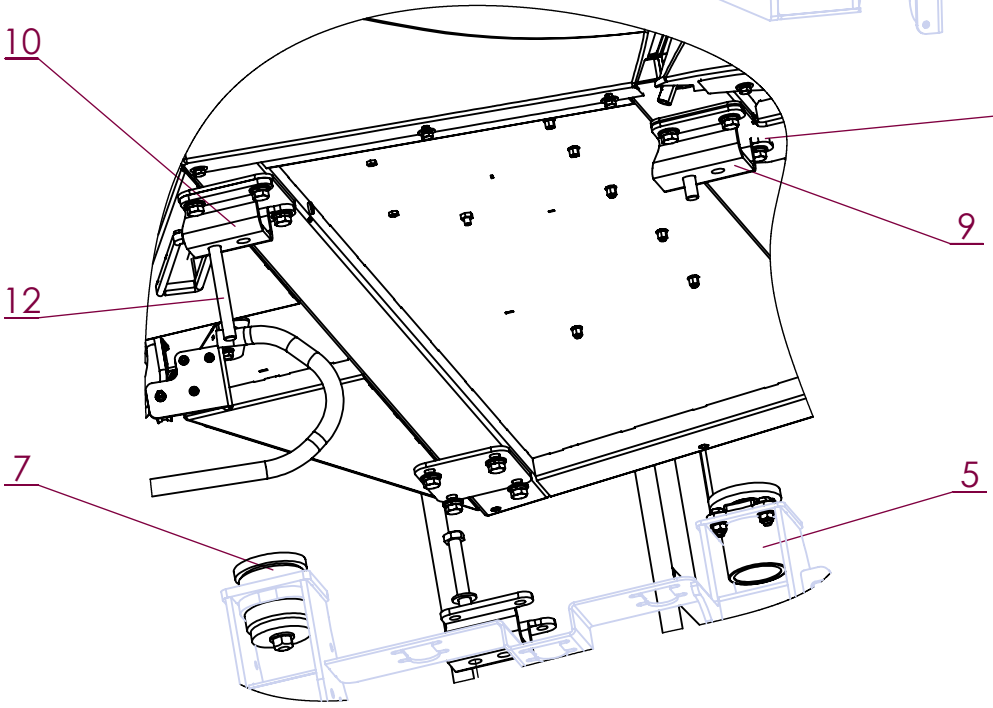

Les repères 11 et 12 sont fixés sur la cabine.

CARTER, CAROSSERIE ET COFFRE

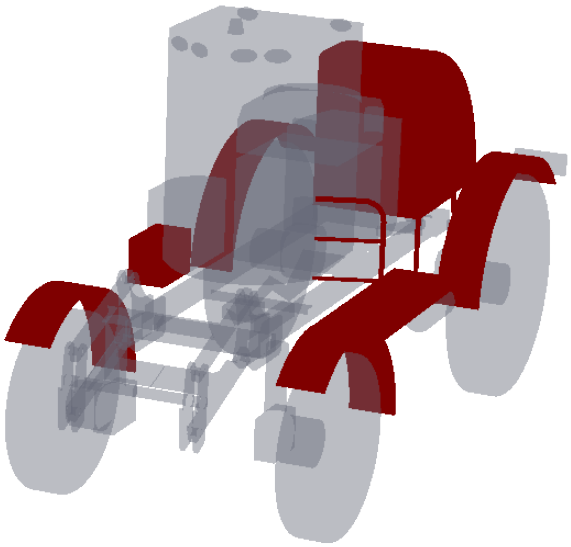

Numéro ARTEC	Désignation	Page
EM0319	Echelle hydraulique	E-1
EM0319	Echelle hydraulique	E-2
EM0374	Capots arrières latéraux	E-3
EM0374	Montage des suports	E-4
EM0374	Carter côté droit	E-5
EM0374	Carter côté gauche	E-6
EM0374	Carter haut	E-7
EM0371	Coffre arrière RW	E-8
EM0371	Coffre arrière RW	E-9
EM0371	Coffre arrière RW	E-10
EM0395	Carters sous châssis	E-11
EM0372	Equipement radiateur	E-12
EM0372	Carter côté gauche	E-13
EM0372	Carter côté droit	E-14
EM0372	Montage grille et support	E-15
EM0309	Kit garde-boue AR gauche	E-16
EM0309	Kit garde-boue AR droit	E-17
EM0310	Garde-boue AV - voie étroite	E-18
EM0310	Garde-boue AV - voie large	E-19
EM0333	Passerelle	E-20
EM0253	Montage coffre droit + AD Blue	E-21
EM0253	Montage coffre droit + AD Blue	E-22
EM0400	Echelle sous coffre électrique	E-23
EM0255	Capots moteur	E-24
EM0255	Capots moteur	E-25
EM0255	Capots moteur (côté gauche)	E-26
EM0255	Capots moteur (côté droit)	E-27

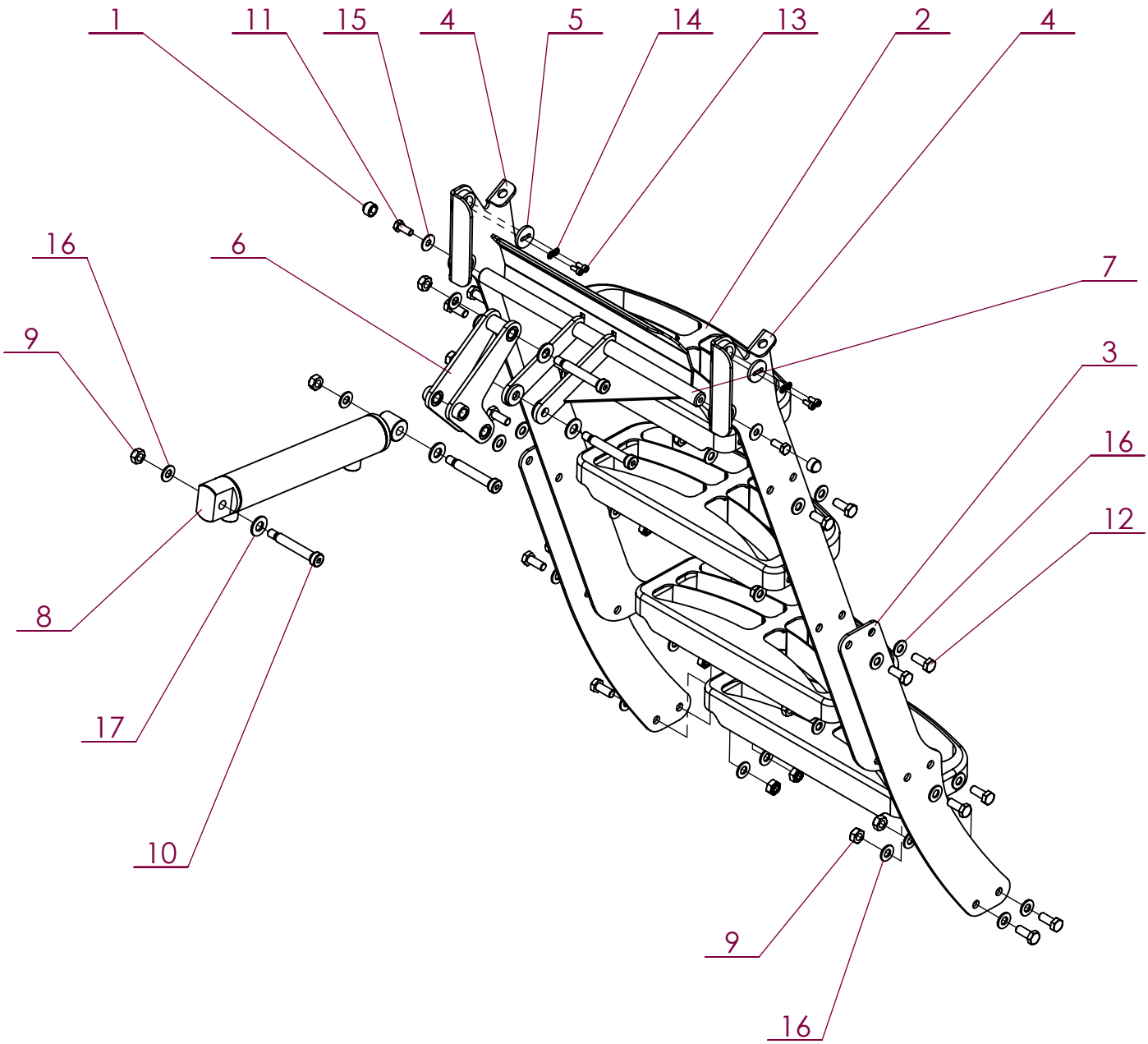

Avant 06/2020

No. ARTICLE	Numéro ARTEC	Désignation	QTE	Commentaires
1	301 985 000 000	CAPUCHON PLASTIQUE	2	
2	305 146 000 000	MARCHE	4	
3	307 318 000 000	RALLONGE	2	
4	307 359 000 000	MONTANT	2	
5	307 396 000 000	RONDELLE	2	
6	309 141 000 000	BIELLE VERIN	1	
7	309 142 000 000	BIELLE D'ARTICULATION	1	
8	309 686 000 016	VERIN	1	
9	551 730 100 700	ECROU FREIN M10 A2 DIN 985	20	
10	607 111 100 067	VIS EPAULE Ø12X65 M10	4	
11	651 010 080 020	VIS HM 8 X 20 A2 DIN 933	2	
12	651 010 100 025	VIS HM 10 X 25 A2 DIN 933	16	
13	651 050 050 012	VIS CHC M 5 X 12 A2	4	
14	851 420 050 100	RONDELLE PLATE M 5 SERIE Z A2	4	
15	851 420 080 300	RONDELLE PLATE M 8 SERIE L A2	2	
16	851 420 100 200	RONDELLE PLATE M 10 SERIE M A2	36	
17	851 420 120 200	RONDELLE PLATE M 12 SERIE M A2	4	

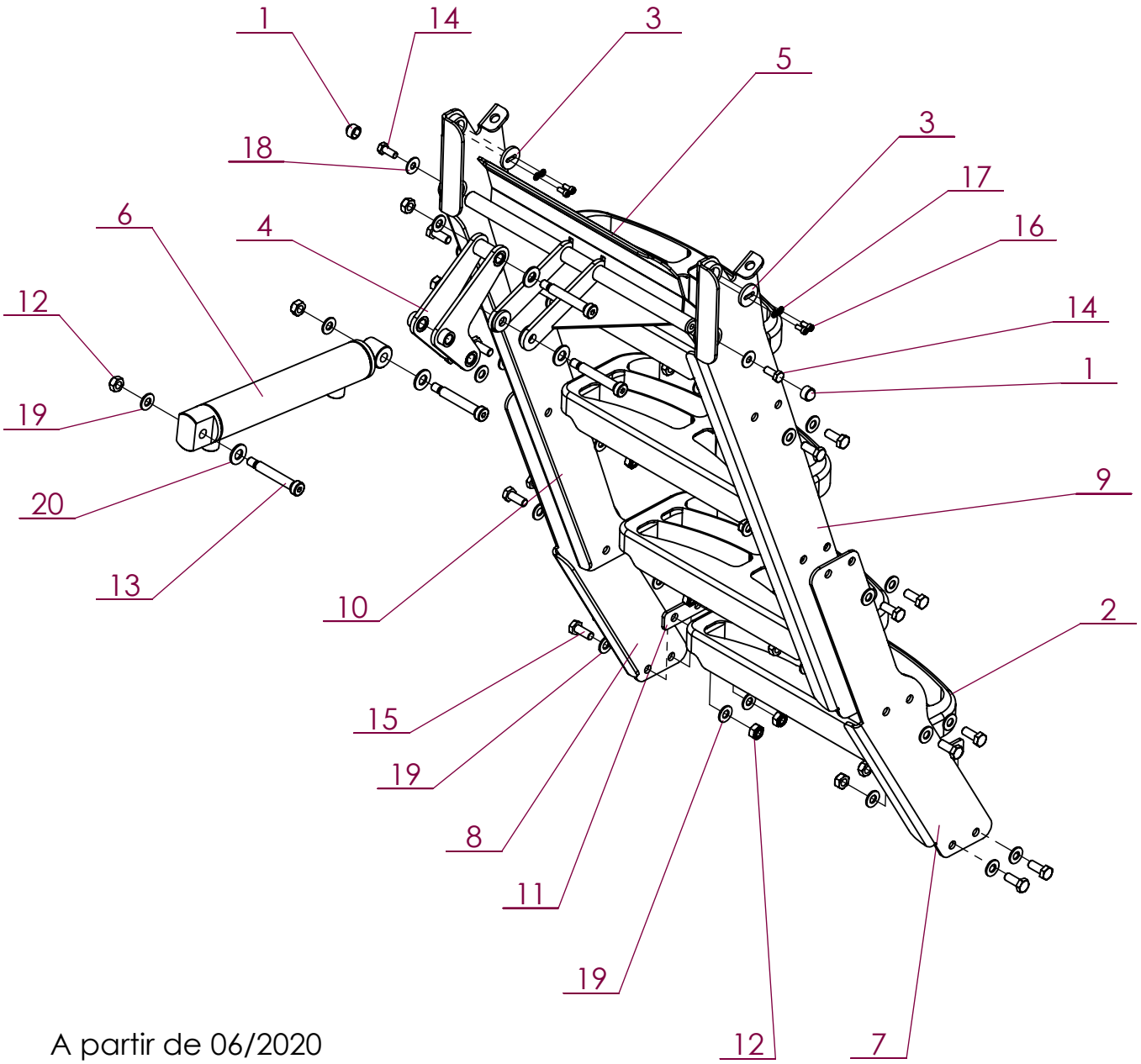

A partir de 06/2020

No. ARTICLE	Numéro ARTEC	Désignation	QTE	Commentaires
1	301 985 000 000	CAPUCHON PLASTIQUE	2	
2	305 146 000 000	MARCHE	4	
3	307 396 000 000	RONDELLE	2	
4	309 141 000 000	BIELLE VERIN	1	
5	309 142 000 000	BIELLE D'ARTICULATION	1	
6	309 686 000 016	VERIN	1	
7	521 411 000 000	RALLONGE	1	
8	521 412 000 000	RALLONGE	1	
9	521 413 000 000	MONTANT GAUCHE	1	
10	521 414 000 000	MONTANT DROIT	1	
11	521 415 000 000	CALE	2	
12	551 730 100 700	ECROU FREIN M10 A2 DIN 985	20	
13	607 111 100 067	VIS EPAULE Ø12X65 M10	4	
14	651 010 080 020	VIS HM 8 X 20 A2 DIN 933	2	
15	651 010 100 025	VIS HM 10 X 25 A2 DIN 933	16	
16	651 050 050 012	VIS CHC M 5 X 12 A2	4	
17	851 420 050 100	RONDELLE PLATE M 5 SERIE Z A2	4	
18	851 420 080 300	RONDELLE PLATE M 8 SERIE L A2	2	
19	851 420 100 200	RONDELLE PLATE M 10 SERIE M A2	36	
20	851 420 120 200	RONDELLE PLATE M 12 SERIE M A2	4	

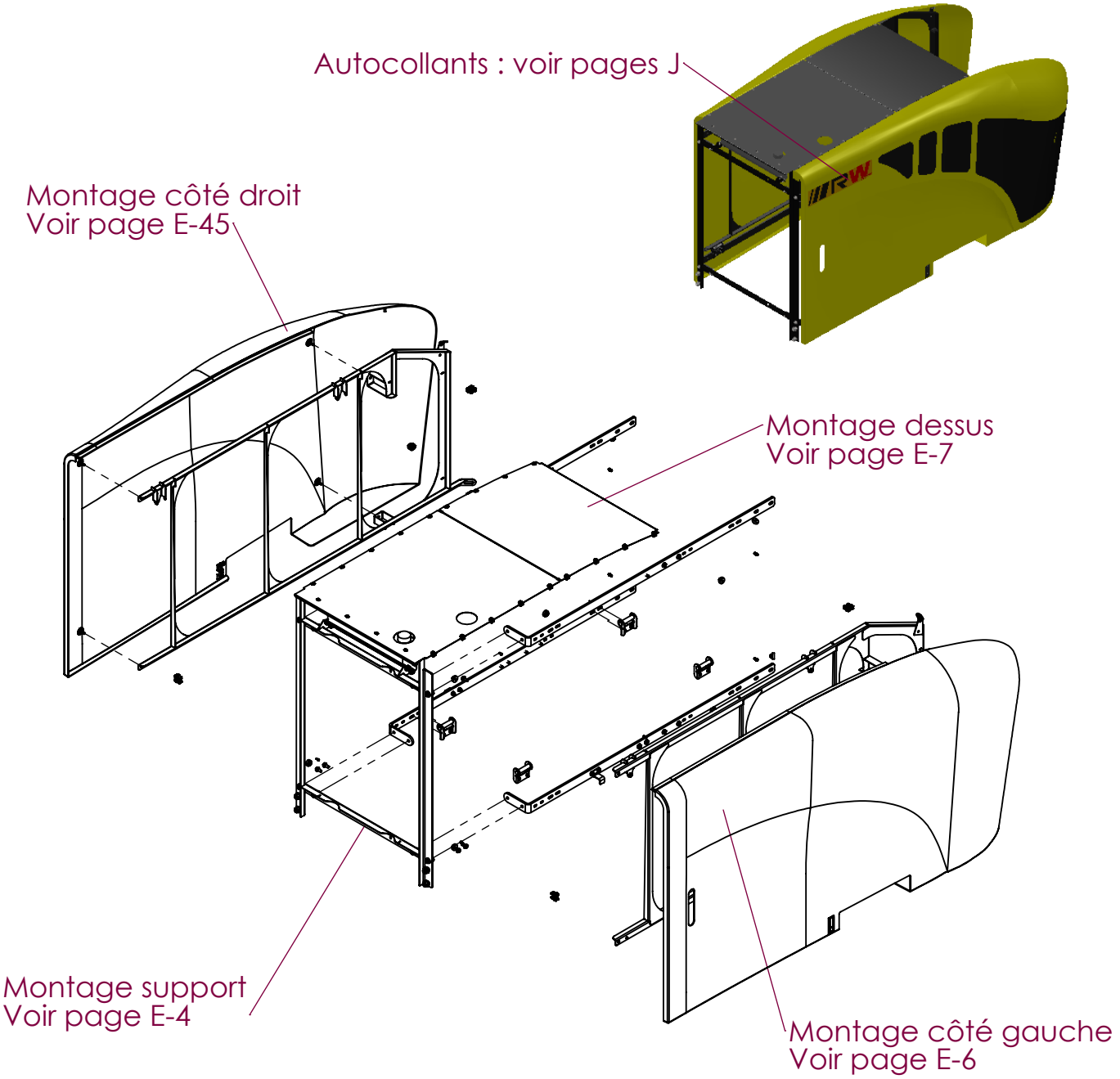

No. ARTICLE	Numéro ARTEC	Désignation	QTE	No.ARTICLE	Numéro ARTEC	Désignation	QTE
1	302 071 000 000	COLLIER	8	19	601 213 120 035	VIS HM 12 X 35 ZK NOIR DIN 933	8
2	309 102 000 021	VERROU	2	20	601 213 160 040	VIS HM 16 X 40 ZK NOIR DIN 933	4
29	512 883 120 080	ECROU DÉFORMÉ H M12 ZK DIN 980.8	8	21	651 000 080 030	VIS HM 8 X 30 A2 DIN 931	4
4	512 883 160 080	ECROU DÉFORMÉ H M16 ZK DIN 980.8	4	22	651 010 100 025	VIS HM 10 X 25 A2 DIN 933	20
5	520 213 000 000	RONDELLE D'APPUI	12	23	651 030 060 020	VIS BHC M 6 X 20 A2	4
6	520 244 000 000	ECROU CAGE	4	24	651 030 080 020	VIS BHC M 8 X 20 A2	18
7	520 880 000 000	CARTER	1	25	651 050 050 012	VIS CHC M 5 X 12 A2	4
8	520 881 000 000	CARTER	1	26	651 050 050 016	VIS CHC M 5 X 16 A2	4
9	520 897 000 062	ECROU PINCE	18	27	851 420 050 200	RONDELLE PLATE M 5 SERIE M A2	4
10	520 905 000 000	SUPPORT	4	28	851 420 060 200	RONDELLE PLATE M 6 SERIE M A2	4
11	520 906 000 000	STRUCTURE	1	29	851 420 080 200	RONDELLE PLATE M 8 SERIE M A2	30
12	520 907 000 000	STRUCTURE	1	30	851 420 080 300	RONDELLE PLATE M 8 SERIE L A2	8
13	520 908 000 000	ELEMENT DE FIXATION	4	31	851 420 100 200	RONDELLE PLATE M 10 SERIE M A2	20
14	520 909 000 000	CARTER	1	32	851 420 120 200	RONDELLE PLATE M 12 SERIE M A2	16
15	520 910 000 000	CARTER	1	33	851 420 160 200	RONDELLE PLATE M 16 SERIE M A2	8
16	521 664 000 000	PATTE	2				
17	551 730 050 700	ECROU FREIN M5 A2 DIN 985	4				
18	551 730 080 700	ECROU FREIN M8 A2 DIN 985	16				

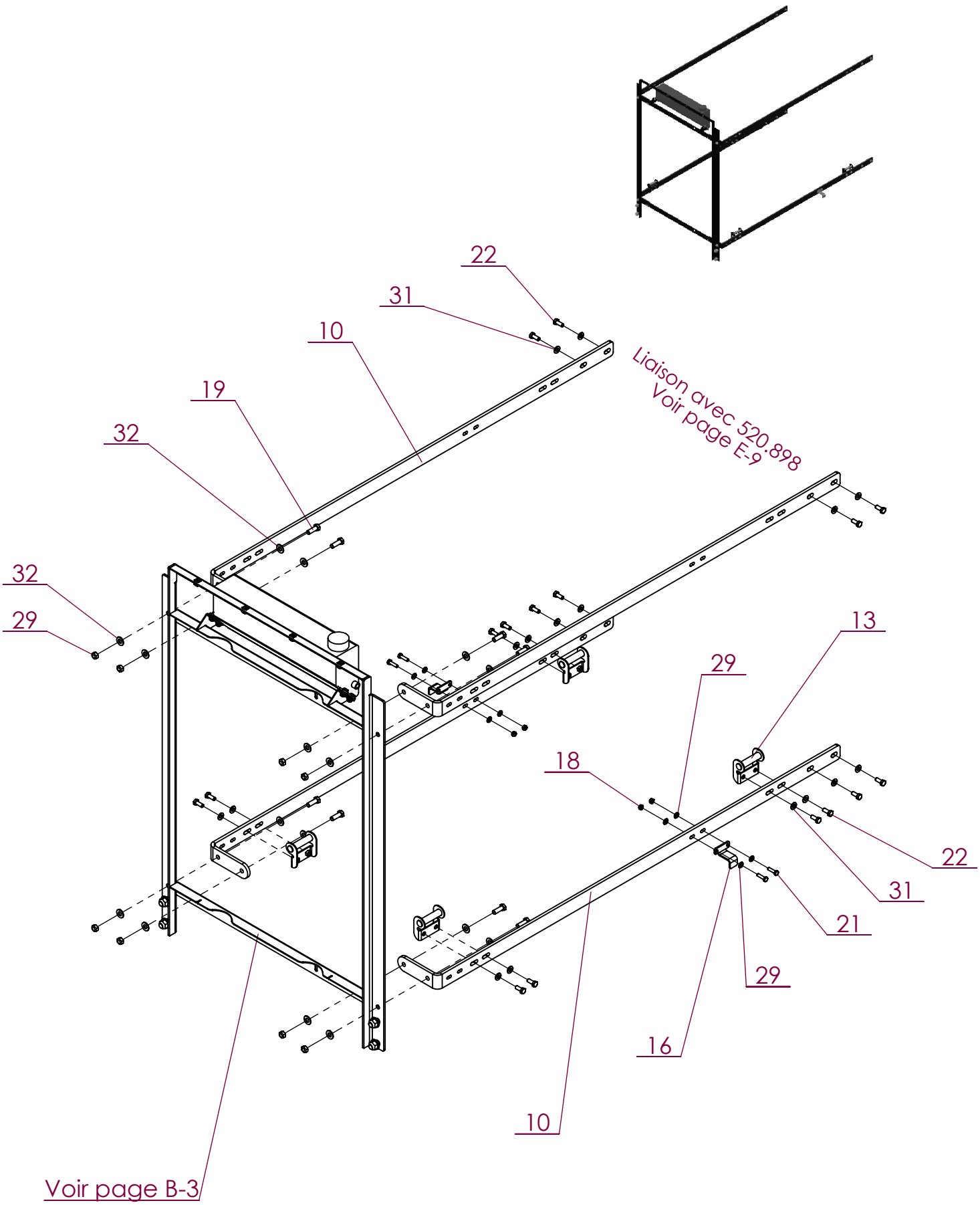
22
31
10
19
32
Liaison avec 520.898
Voir page E-9
32
29
13
29
18
22
31
21
29
16
10
Voir page B-3

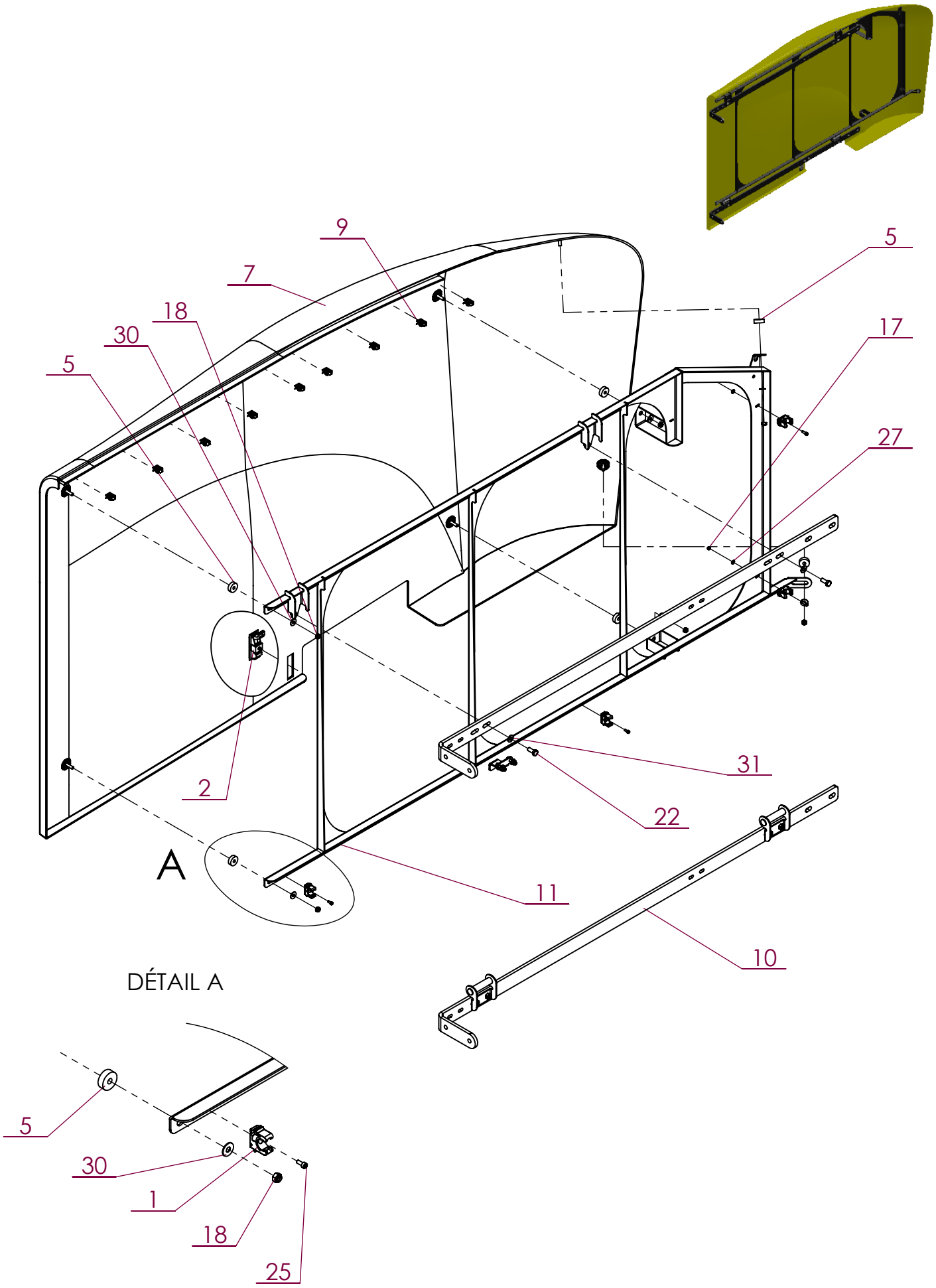
9
7
18
30
5
5
17
27
31
22
2
A
11
10
DÉTAIL A
5
30
1
18
25

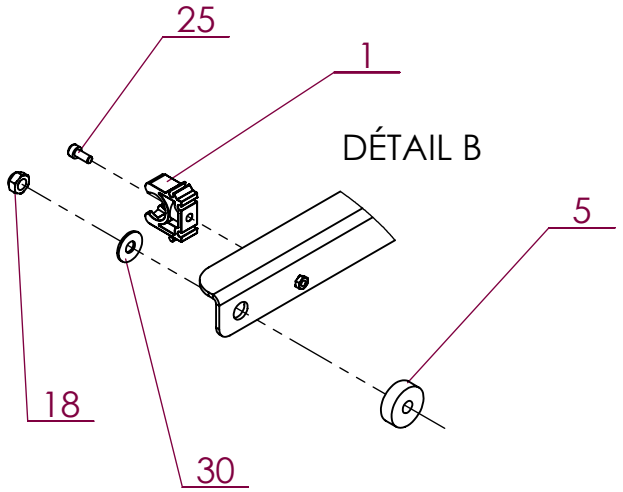
25
1
DÉTAIL B
5
18
30

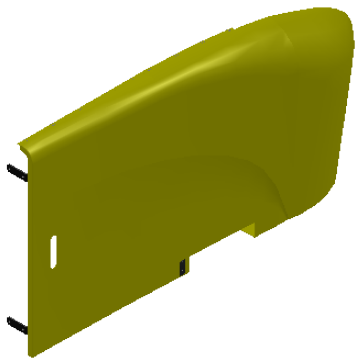

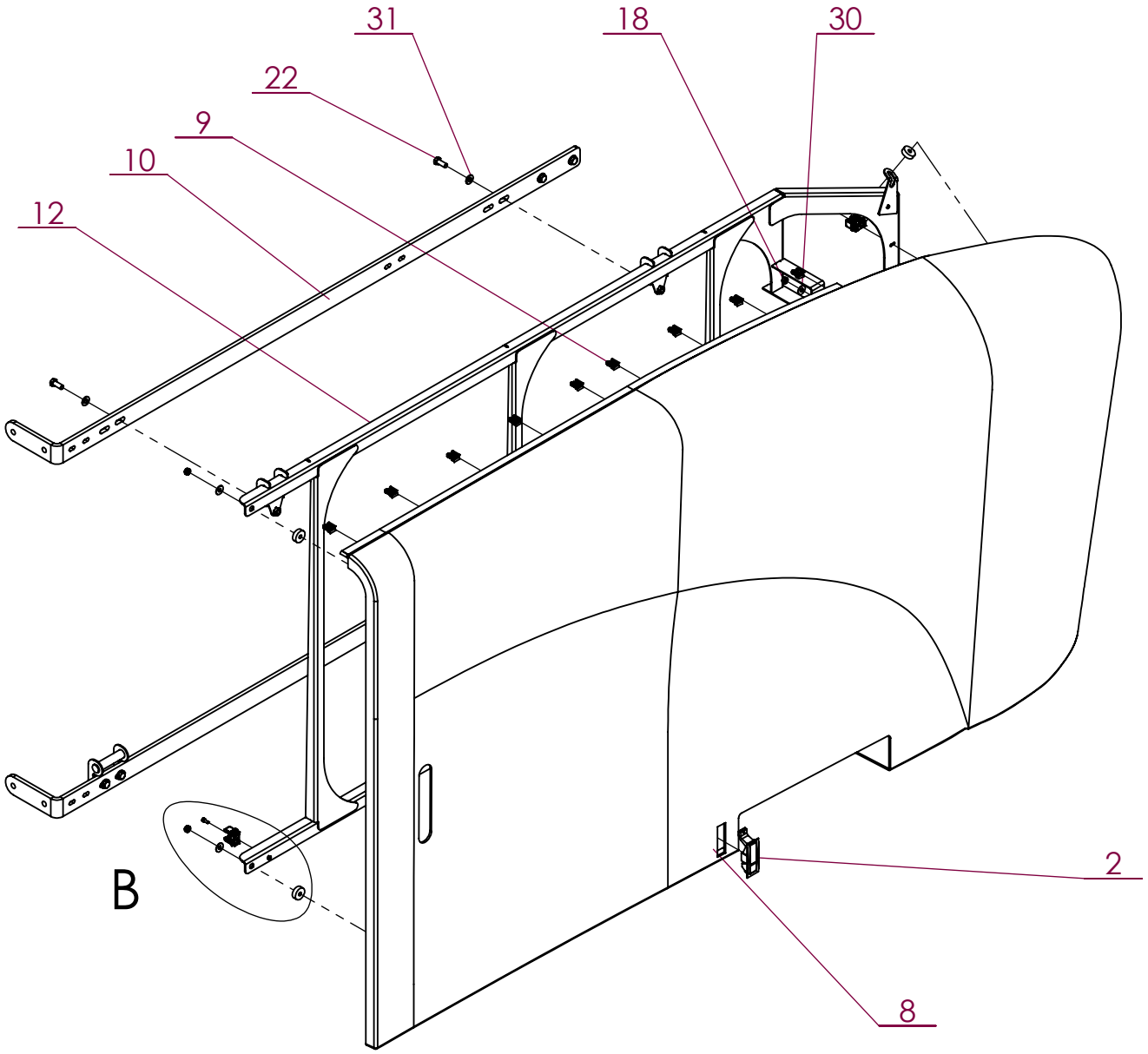
31
18
30
22
9
10
12
B
2
8

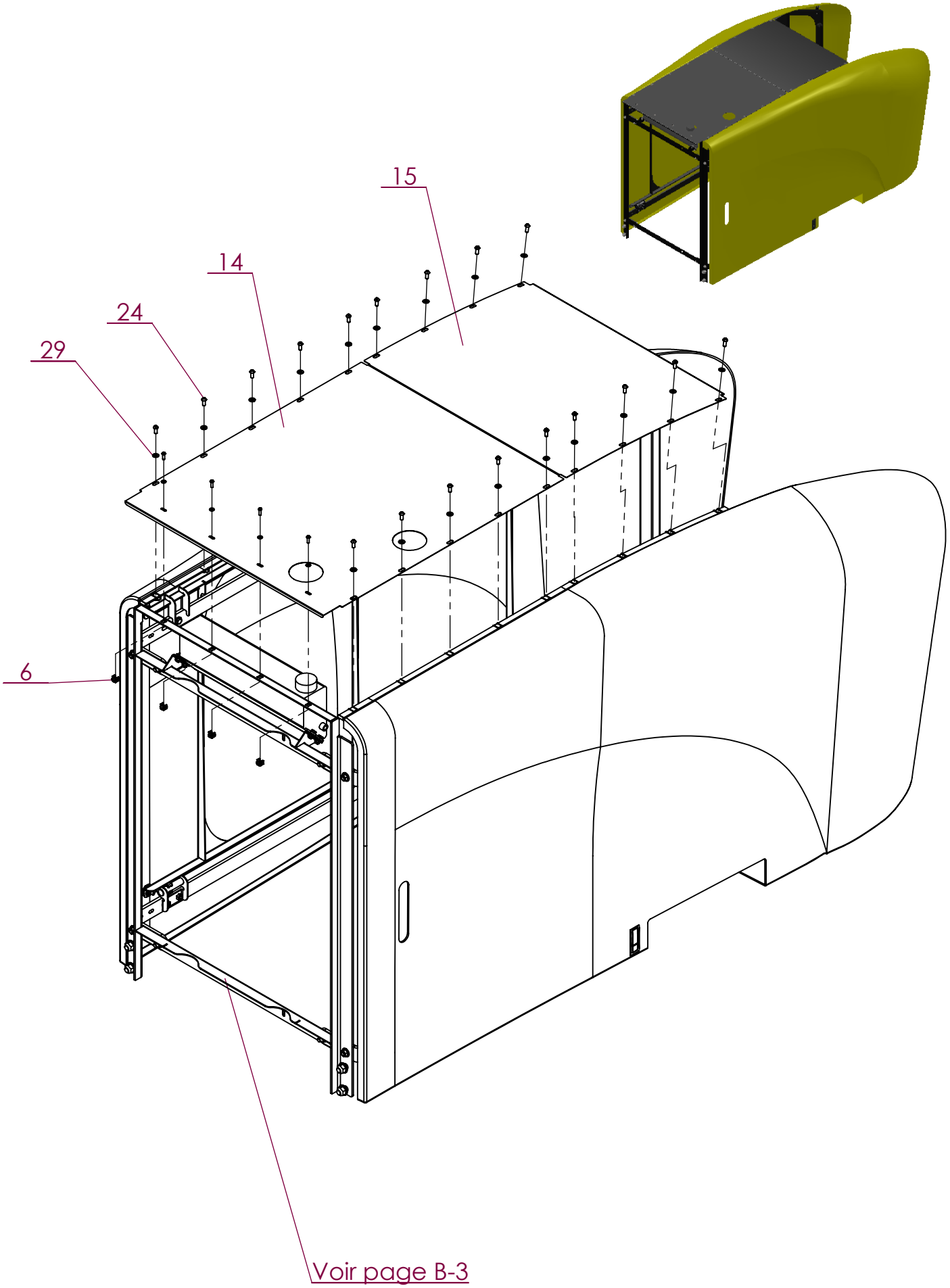
15
14
24
29
6
Voir page B-3

No. ARTICLE	Numéro ARTEC	Désignation	QTE	No.ARTICLE	Numéro ARTEC	Désignation	QTE
2	303 464 000 000	POIGNEE	2	20	521 059 000 000	VERROU	2
2	306 025 000 000	BOUCHON	2	21	521 674 000 022	CHARNIERE	3
3	306 957 000 000	JOINT	1	22	551 730 050 700	ECROU FREIN M5 A2 DIN 985	10
4	307 646 000 061	ROTULE	4	23	551 730 060 700	ECROU FREIN M6 A2 DIN 985	20
5	512 883 140 080	ECROU DÉFORMÉ H M14 ZK DIN 980.8	5	24	551 730 080 700	ECROU FREIN M8 A2 DIN 985	6
6	520 213 000 000	RONDELLE D'APPUI	4	25	601 213 140 035	VIS HM 14 X 35 ZK NOIR DIN 933	5
7	520 244 000 000	ECROU CAGE	8	26	651 010 050 020	VIS HM 5 X 20 A2 DIN 933	2
8	520 882 000 000	CARTER	1	27	651 010 060 012	VIS HM 6 X 12 A2 DIN 933	4
9	520 898 000 000	BAC	1	28	651 010 100 020	VIS HM 10 X 20 A2 DIN 933	8
11	520 899 000 000	STRUCTURE CAPOT	1	29	651 028 060 020	VIS BHC+R M 6 X 20 A2	8
11	520 900 000 000	SUPPORT	1	30	651 030 050 012	VIS BHC M 5 X 12 A2	8
12	520 901 000 000	ETAGERE	2	31	651 030 080 020	VIS BHC M 8 X 20 A2	4
13	520 903 000 000	TOLE DE FERMETURE	1	32	651 050 060 035	VIS CHC M 6 X 35 A2	4
14	520 908 000 000	ELEMENT DE FIXATION	4	33	651 500 060 020	VIS TRCC M6X20 A2 DIN 603	4
15	520 911 000 000	CARTER	1	34	851 420 050 200	RONDELLE PLATE M 5 SERIE M A2	22
16	520 913 000 061	VERIN	2	35	851 420 060 200	RONDELLE PLATE M 6 SERIE M A2	28
17	521 053 000 021	VERROU	1	36	851 420 080 200	RONDELLE PLATE M 8 SERIE M A2	10
18	521 054 000 021	VERROU	2	37	851 420 100 200	RONDELLE PLATE M 10 SERIE M A2	8
19	521 058 000 000	BIELLE	2	38	851 420 140 200	RONDELLE PLATE M 14 SERIE M A2	10

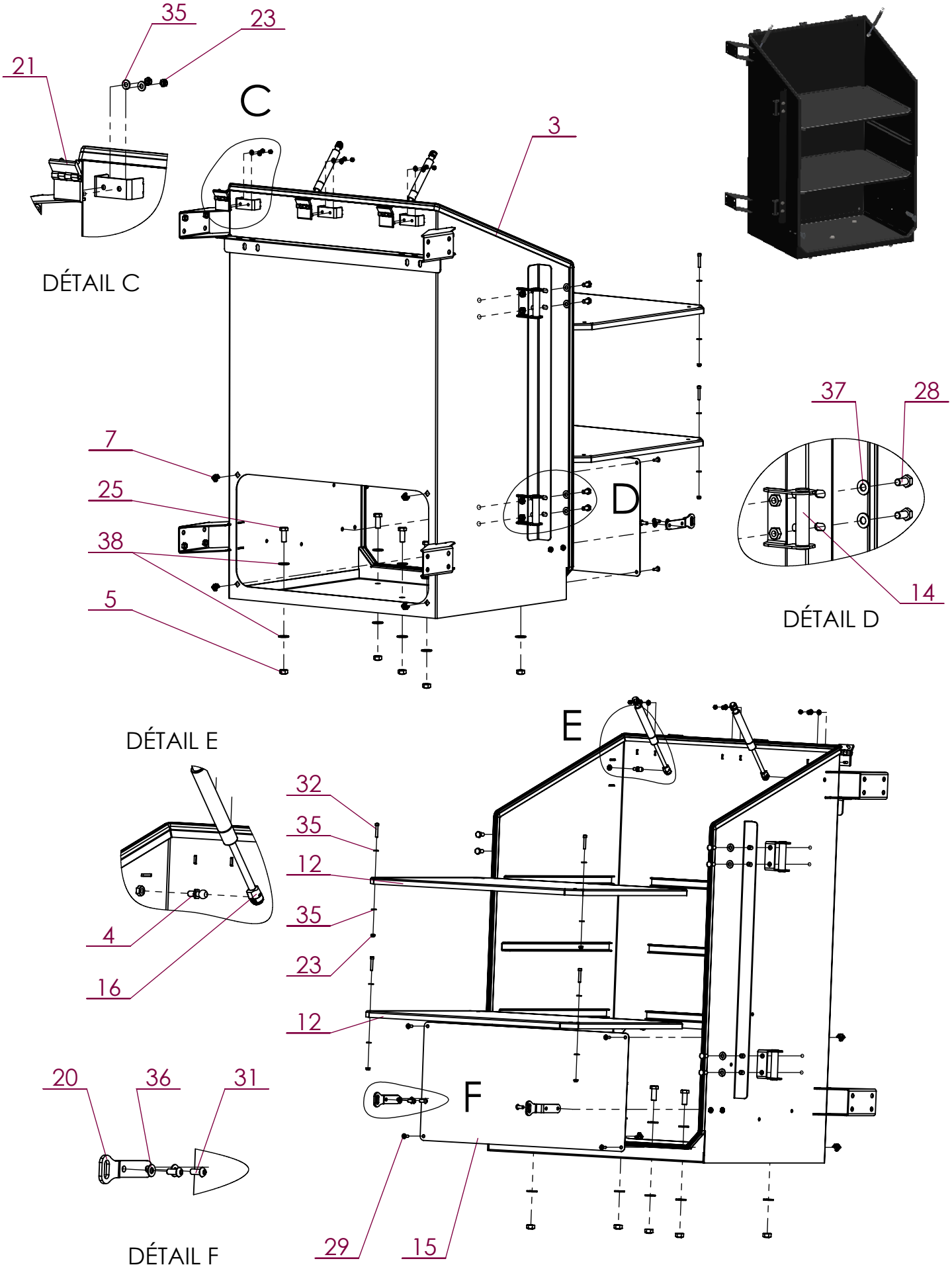
35
23
21
C
3
DÉTAIL C
37
28
7
25
38
5
D
14
DÉTAIL D
DÉTAIL E
E
32
35
12
35
23
12
4
16
20
36
31
F
29
15
DÉTAIL F

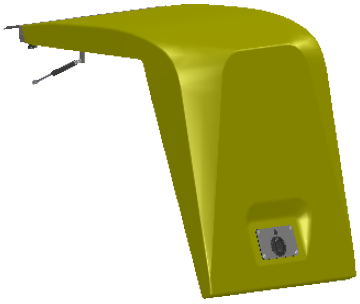

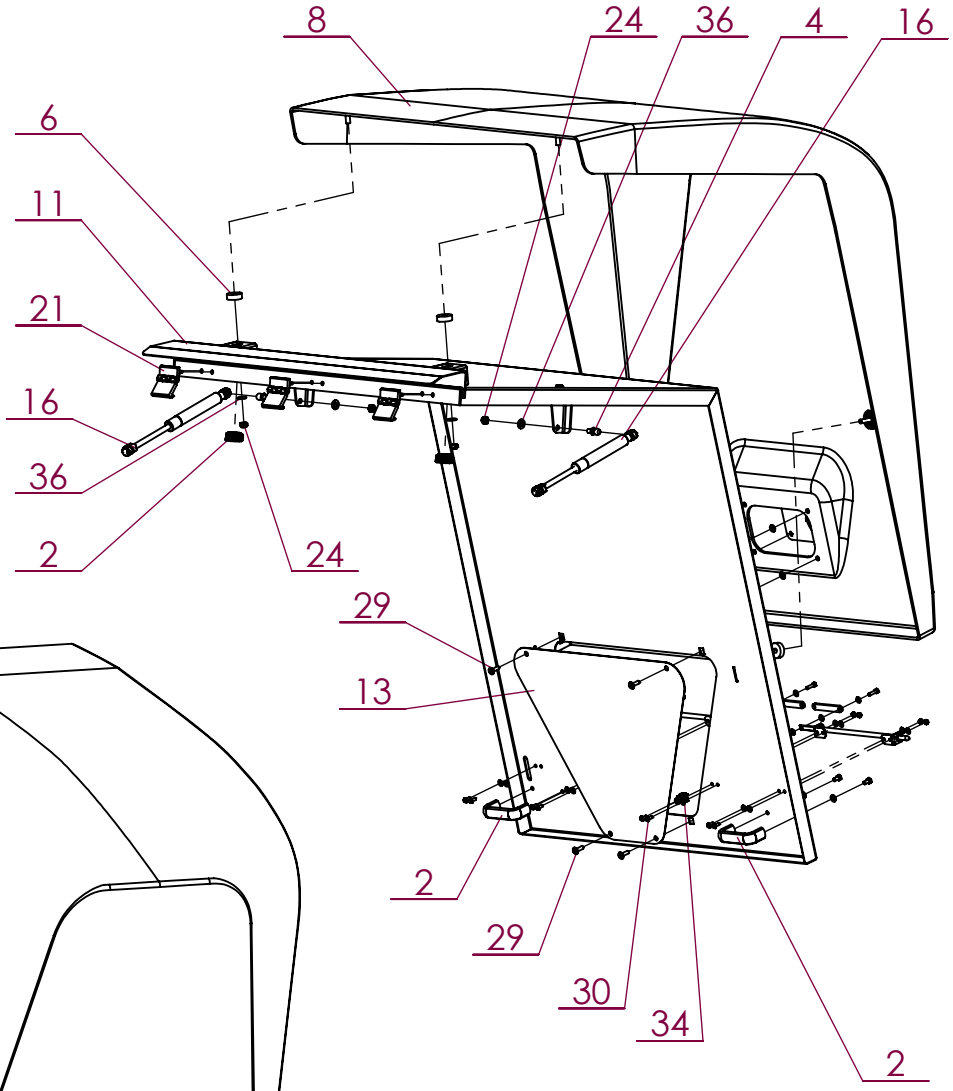
8
24
36
4
16
6
11
21
16
36
2
24
29
13
2
29
30
34
2

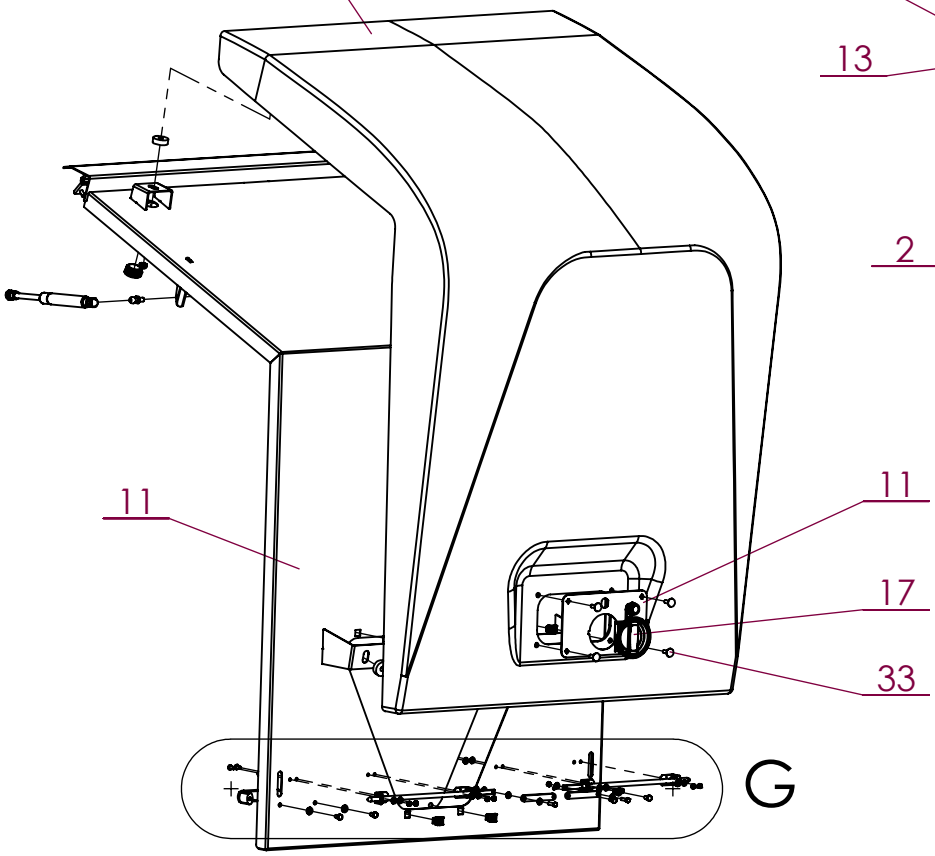
8
11
11
17
33
G

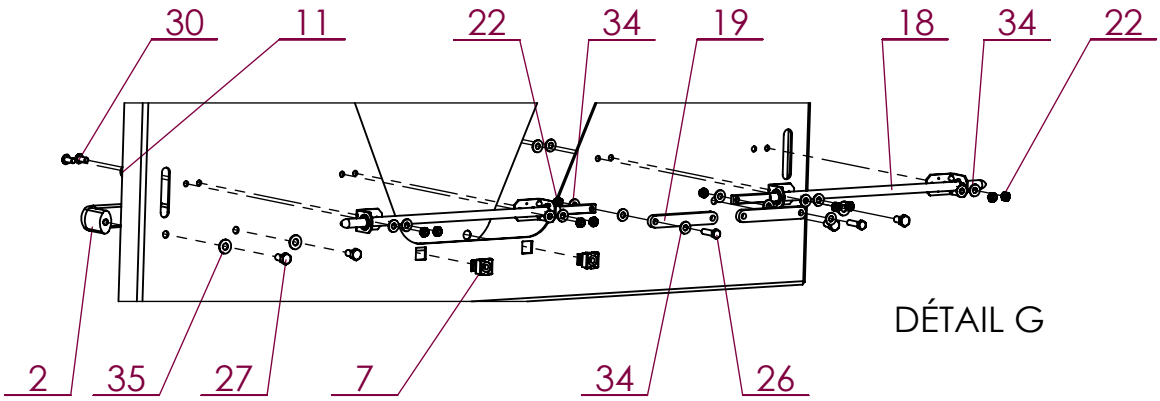
30
11
22
34
19
18
34
22
2
35
27
7
34
26

DÉTAIL G

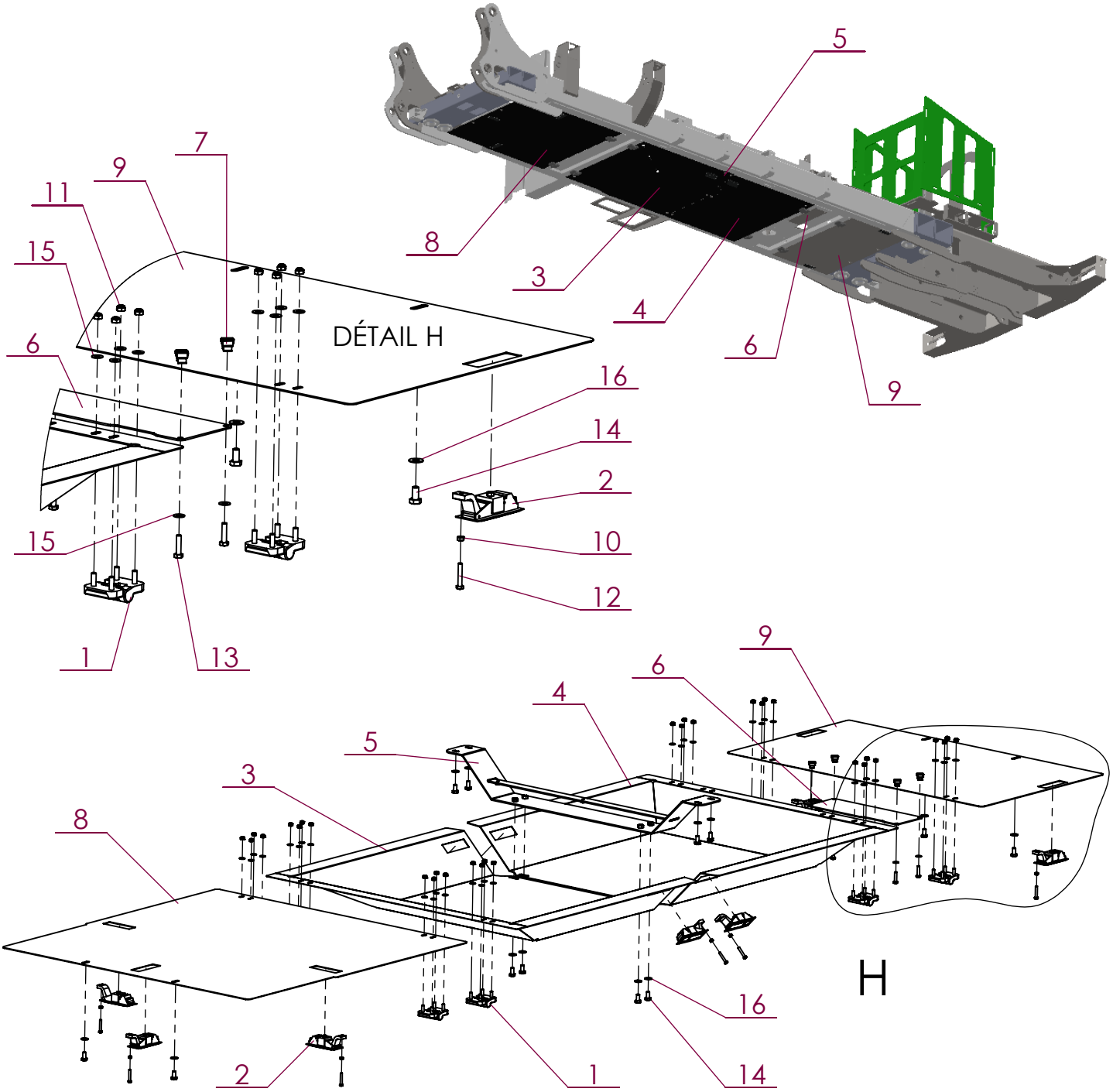

No. ARTICLE	Numéro ARTEC	Désignation	QTE	Commentaires
1	303 101 000 022	CHARNIERE	8	
2	309 102 000 021	VERROU	9	
3	309 117 000 000	CARTER	1	
4	309 118 000 000	CARTER	1	
5	309 180 000 000	SUPPORT	1	
6	520 241 000 000	CARTER	1	
7	520 244 000 000	ECROU CAGE	4	Montés sur le bâti
8	520 742 000 000	CARTER	1	
9	520 825 000 000	CARTER ARRIERE	1	
10	551 080 050 700	ECROU H M 5 A2 DIN 934	9	
11	551 730 060 700	ECROU FREIN M6 A2 DIN 985	32	
12	651 010 050 030	VIS HM 5 X 30 A2 DIN 933	9	
13	651 010 060 025	VIS HM 6 X 25 A2 DIN 933	4	
14	651 010 080 016	VIS HM 8 X 16 A2 DIN 933	12	
15	851 420 060 200	RONDELLE PLATE M 6 SERIE M A2	36	
16	851 420 080 200	RONDELLE PLATE M 8 SERIE M A2	12	

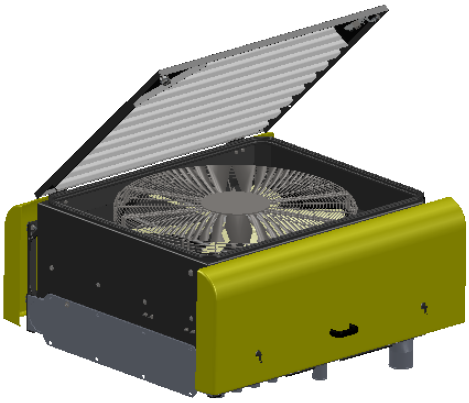

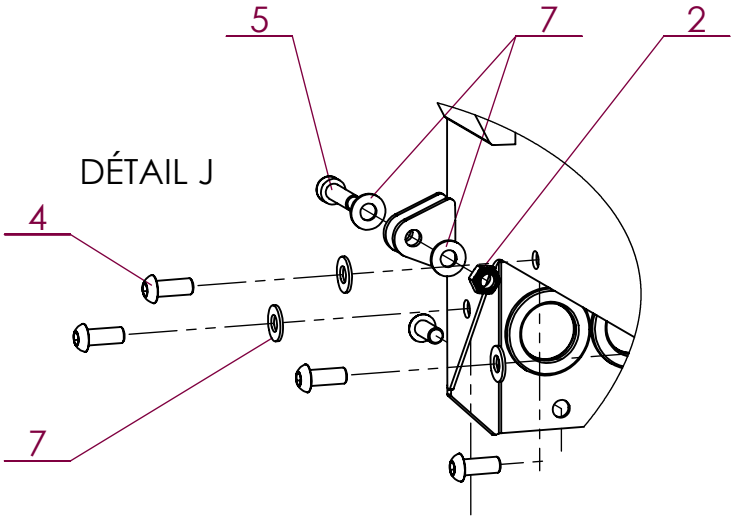

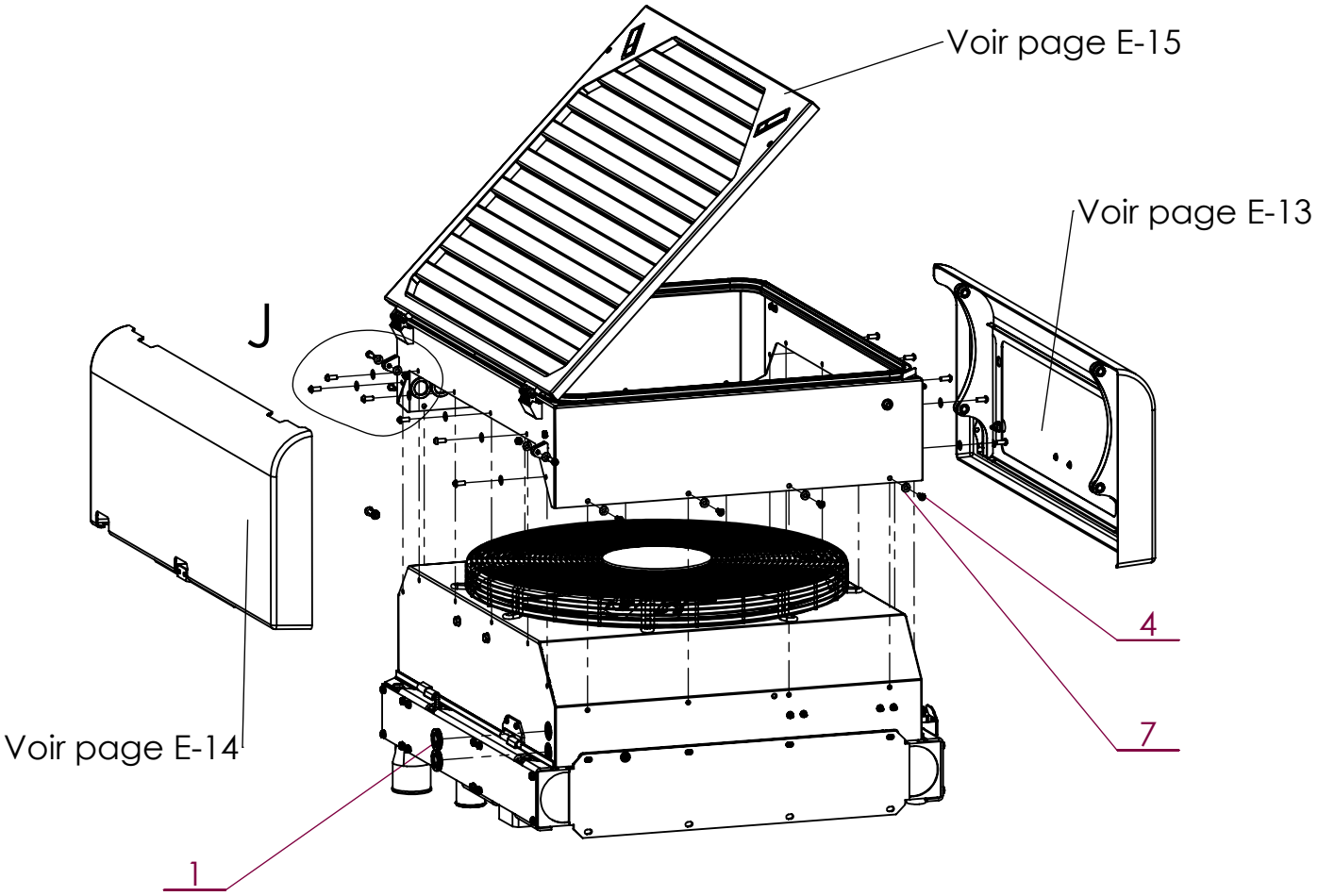

No. ARTICLE	Numéro ARTEC	Désignation	QTE	Commentaires
1	309 193 000 000	PASSE-FIL	2	
2	551 730 080 700	ECROU FREIN M8 A2 DIN 985	3	
3	651 010 060 020	VIS HM 6 X 20 A2 DIN 933	1	
4	651 030 080 020	VIS BHC M 8 X 20 A2	20	
5	651 050 080 030	VIS CHC M 8 X 30 A2	2	
6	651 050 080 050	VIS CHC M 8 X 50 A2	1	
7	851 420 080 200	RONDELLE PLATE M 8 SERIE M A2	26	

2019	RW	Carter côté gauche	EM0372

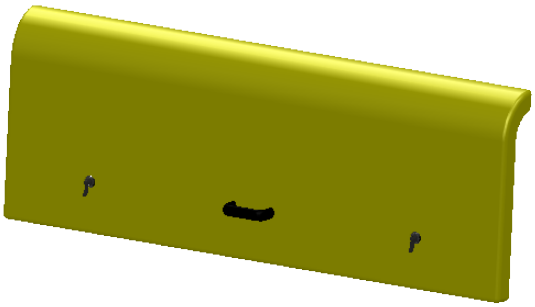

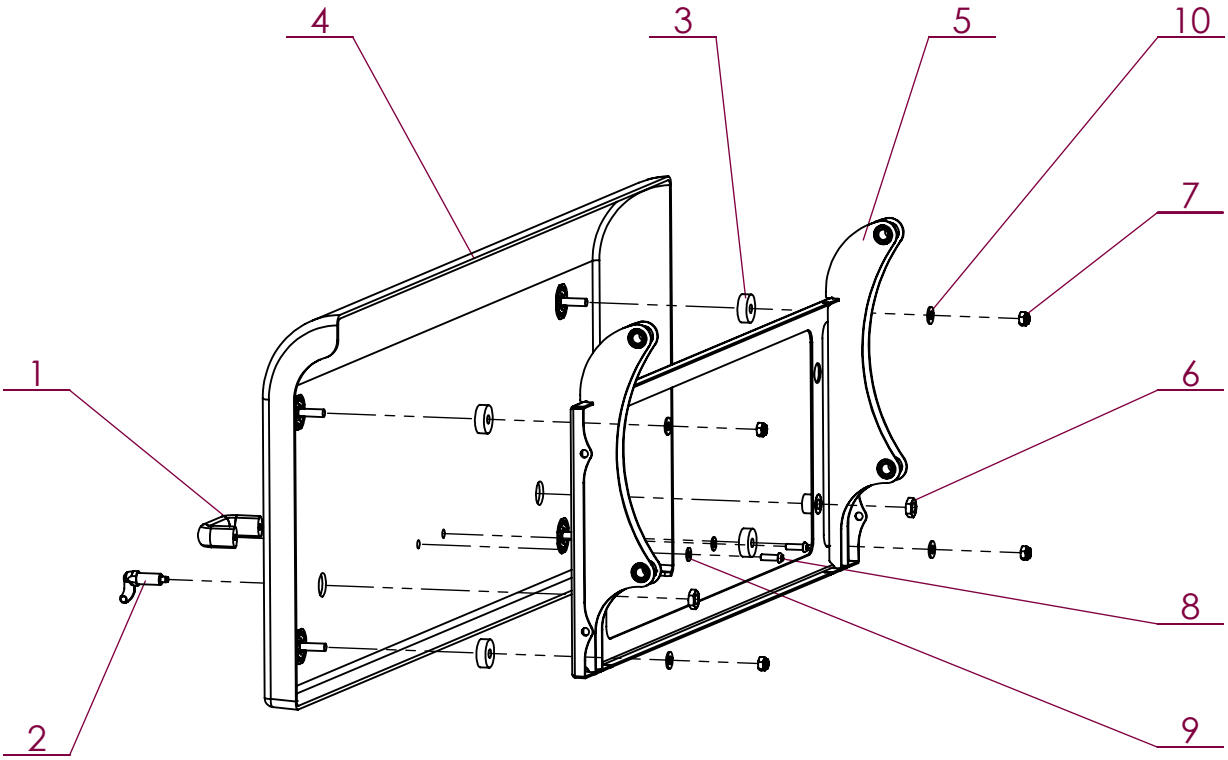

No. ARTICLE	Numéro ARTEC	Désignation	QTE	Commentaires
1	303 464 000 000	POIGNEE	1	
2	309 639 000 000	DOIGT	2	
3	520 213 000 000	RONDELLE D'APPUI	4	
4	520 883 000 000	CARTER	1	
5	520 892 000 000	SUPPORT CARTER	1	
6	551 092 123 700	ECROU BAS H M 12 PAS 150 A2	2	
7	551 730 080 700	ECROU FREIN M8 A2 DIN 985	4	
8	651 030 060 020	VIS BHC M 6 X 20 A2	2	
9	851 420 060 200	RONDELLE PLATE M 6 SERIE M A2	2	
10	851 420 080 200	RONDELLE PLATE M 8 SERIE M A2	4	

ARTEC
ZA de la Frise
85320 CORPE
TEL: (33)02.51.28.42.70
E-mail: contact@artec-pulverisation.com
Internet: www.artec-pulvérisation.com

2019	RW	Carter côté droit	EM0372

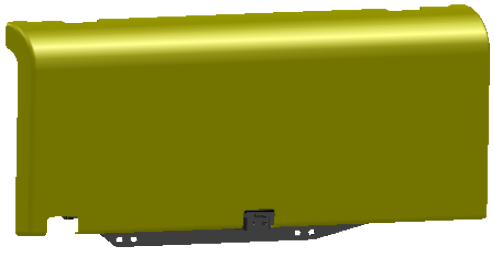

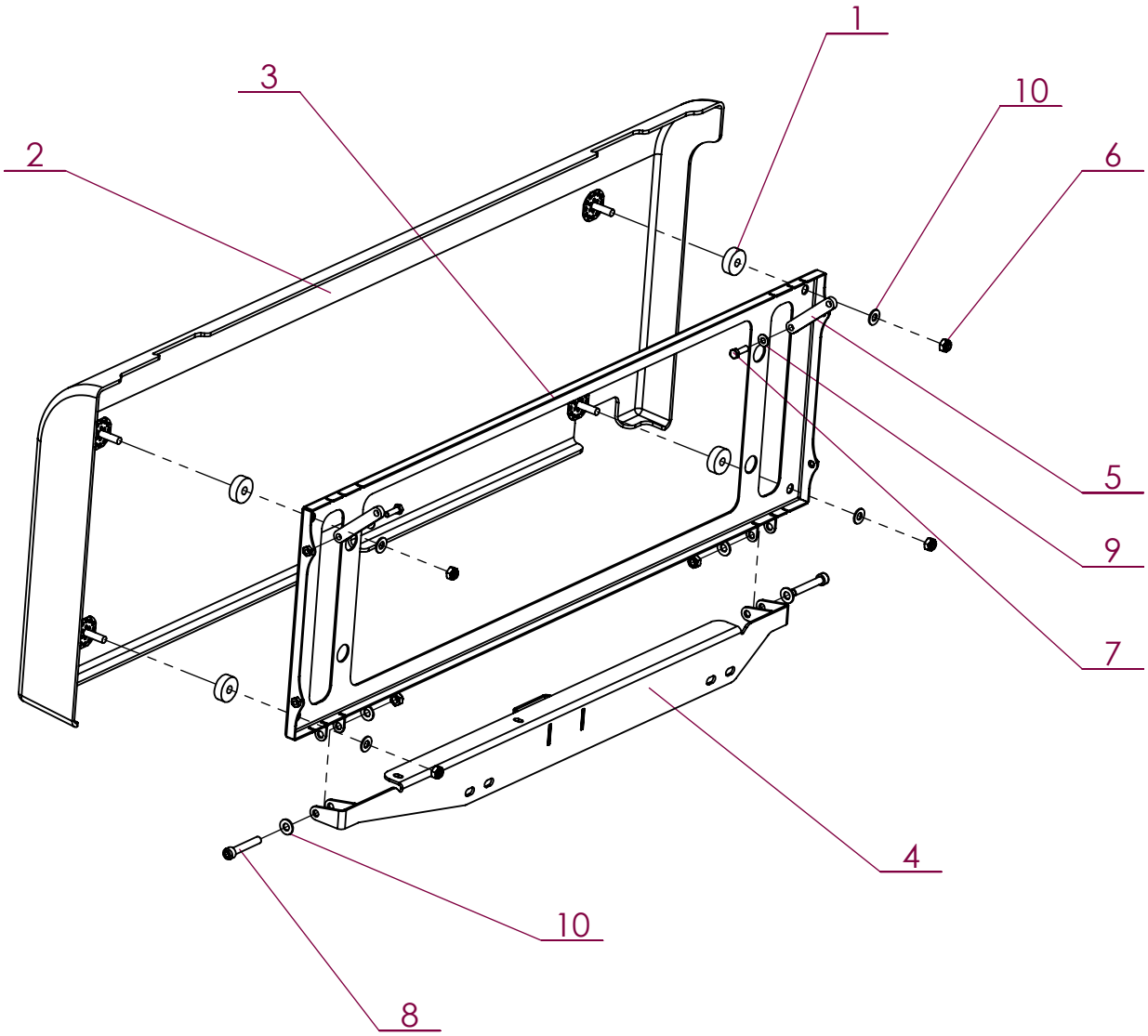

No. ARTICLE	Numéro ARTEC	Désignation	QTE	Commentaires
1	520 213 000 000	RONDELLE D'APPUI	4	
2	520 884 000 000	CARTER	1	
3	520 893 000 000	SUPPORT CARTER	1	
4	520 894 000 000	SUPPORT CARTER	1	
5	520 895 000 000	BIELLETTE	2	
6	551 730 080 700	ECROU FREIN M8 A2 DIN 985	6	
7	651 010 060 020	VIS HM 6 X 20 A2 DIN 933	2	
8	651 050 080 050	VIS CHC M 8 X 50 A2	2	
9	851 420 060 200	RONDELLE PLATE M 6 SERIE M A2	2	
10	851 420 080 200	RONDELLE PLATE M 8 SERIE M A2	8	

ARTEC
ZA de la Frise
85320 CORPE
TEL: (33)02.51.28.42.70
E-mail: contact@artec-pulverisation.com
Internet: www.artec-pulvérisation.com

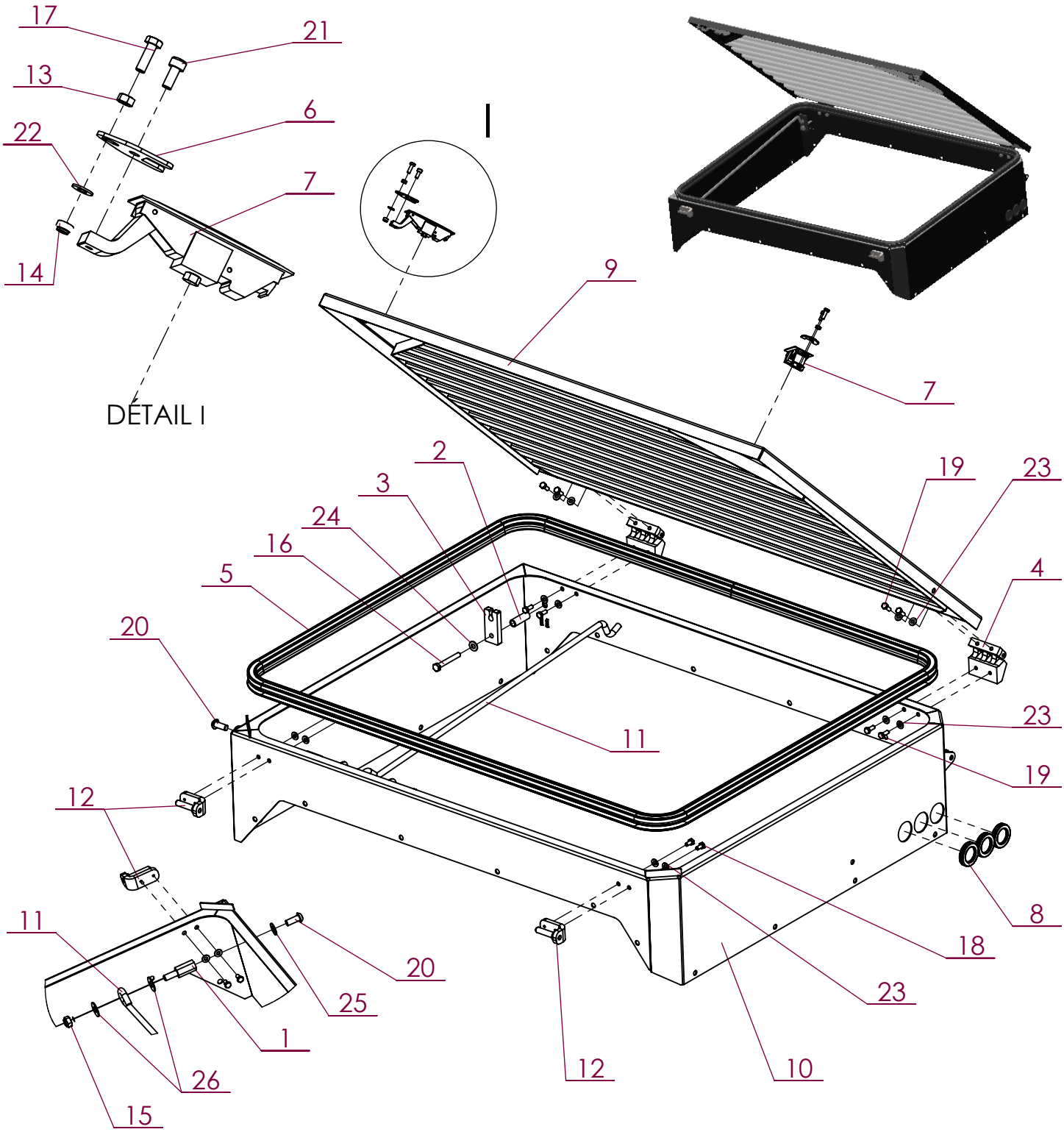

No. ARTICLE	Numéro ARTEC	Désignation	QTE	No.ARTICLE	Numéro ARTEC	Désignation	QTE
1	302 980 000 000	PROLONGATEUR	1	14	551 730 050 700	ECROU FREIN M5 A2 DIN 985	2
2	305 780 000 007	ENTRETOISE	1	15	551 730 100 700	ECROU FREIN M10 A2 DIN 985	1
3	305 881 000 000	MAINTIEN EN POSITION	1	16	651 000 080 060	VIS HM 8 X 60 A2 DIN 931	1
4	307 376 000 000	CHARNIERE	2	17	651 010 050 016	VIS HM 5 X 16 A2 DIN 933	2
5	307 402 000 000	JOINT	1	18	651 010 060 012	VIS HM 6 X 12 A2 DIN 933	4
6	309 054 000 000	RALLONGE FERMETURE	2	19	651 010 060 016	VIS HM 6 X 16 A2 DIN 933	8
7	309 102 000 021	VERROU	2	20	651 030 100 025	VIS BHC M10 X 25 A2	1
8	309 193 000 000	PASSE-FIL	3	21	651 050 050 012	VIS CHC M 5 X 12 A2	2
9	520 890 000 000	CADRE	1	22	851 420 050 200	RONDELLE PLATE M 5 SERIE M A2	2
10	520 896 000 000	CAISSON RADIATEUR	1	23	851 420 060 200	RONDELLE PLATE M 6 SERIE M A2	12
11	520 912 000 000	BEQUILLE	1	24	851 420 080 200	RONDELLE PLATE M 8 SERIE M A2	1
12	521 657 000 000	GOND	2	25	851 420 100 200	RONDELLE PLATE M 10 SERIE M A2	1
13	551 080 050 700	ECROU H M 5 A2 DIN 934	2	26	851 420 100 300	RONDELLE PLATE M 10 SERIE L A2	2

2019	RW	Kit garde boue RSC AR gauche	EM0309

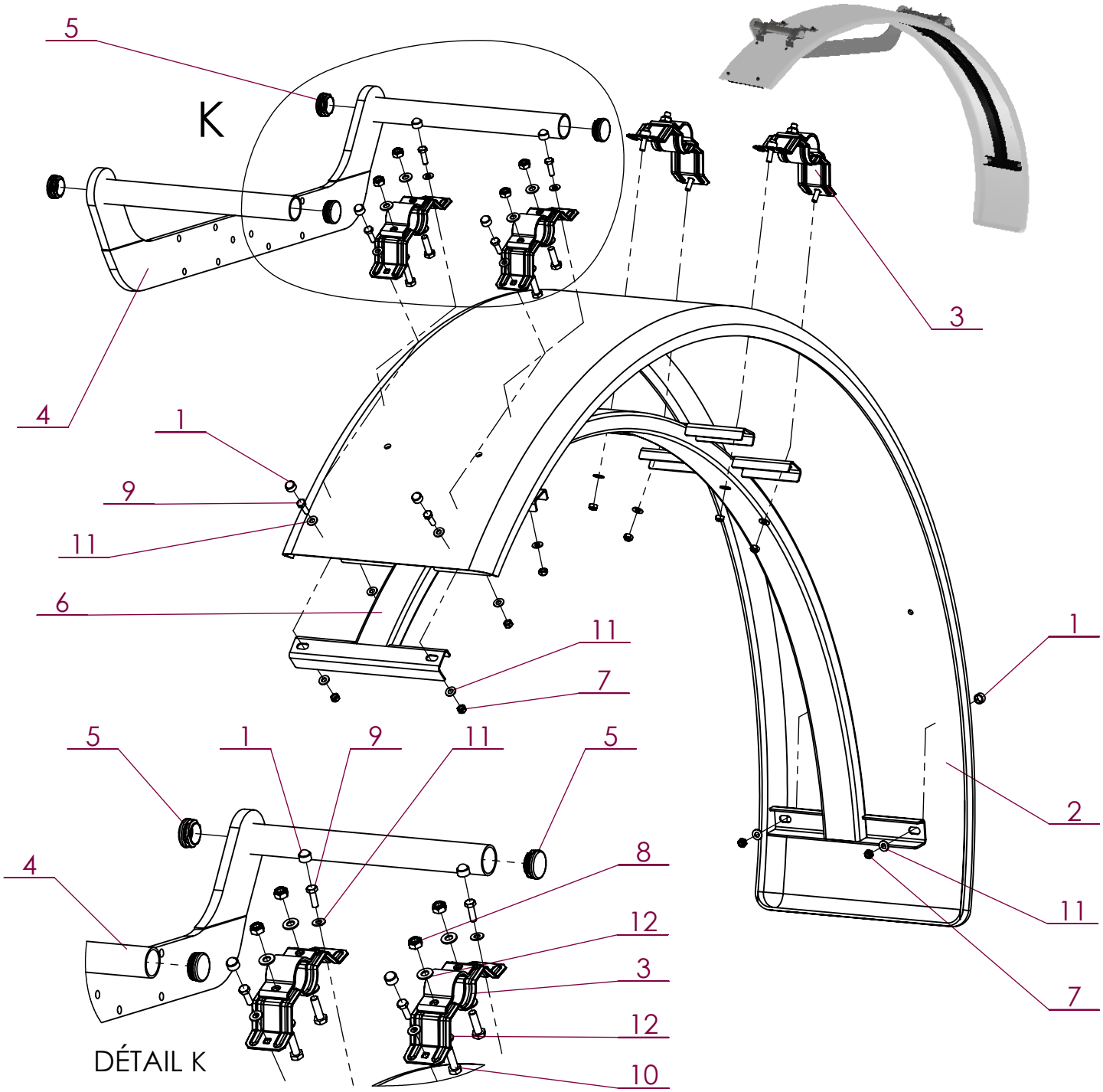

No. ARTICLE	Numéro ARTEC	Désignation	QTE	Commentaires
1	301 985 000 000	CAPUCHON PLASTIQUE	12	
2	305 421 000 000	GARDE-BOUE	1	Réf garde-boue voie large : 305 944 000 000
3	308 364 000 063	BRIDE	4	
4	309 872 000 000	SUPPORT GARDE BOUE	1	
5	309 919 000 000	EMBOUT	4	
6	520 634 000 000	RAIDISSEUR	1	
7	551 730 080 700	ECROU FREIN M8 A2 DIN 985	12	
8	551 730 100 700	ECROU FREIN M10 A2 DIN 985	8	
9	651 010 080 025	VIS HM 8 X 25 A2 DIN 933	12	
10	651 010 100 035	VIS HM 10 X 35 A2 DIN 933	8	
11	851 420 080 200	RONDELLE PLATE M 8 SERIE M A2	24	
12	851 420 100 200	RONDELLE PLATE M 10 SERIE M A2	16	

2019	RW	Kit garde boue RSC AR droit	EM0309

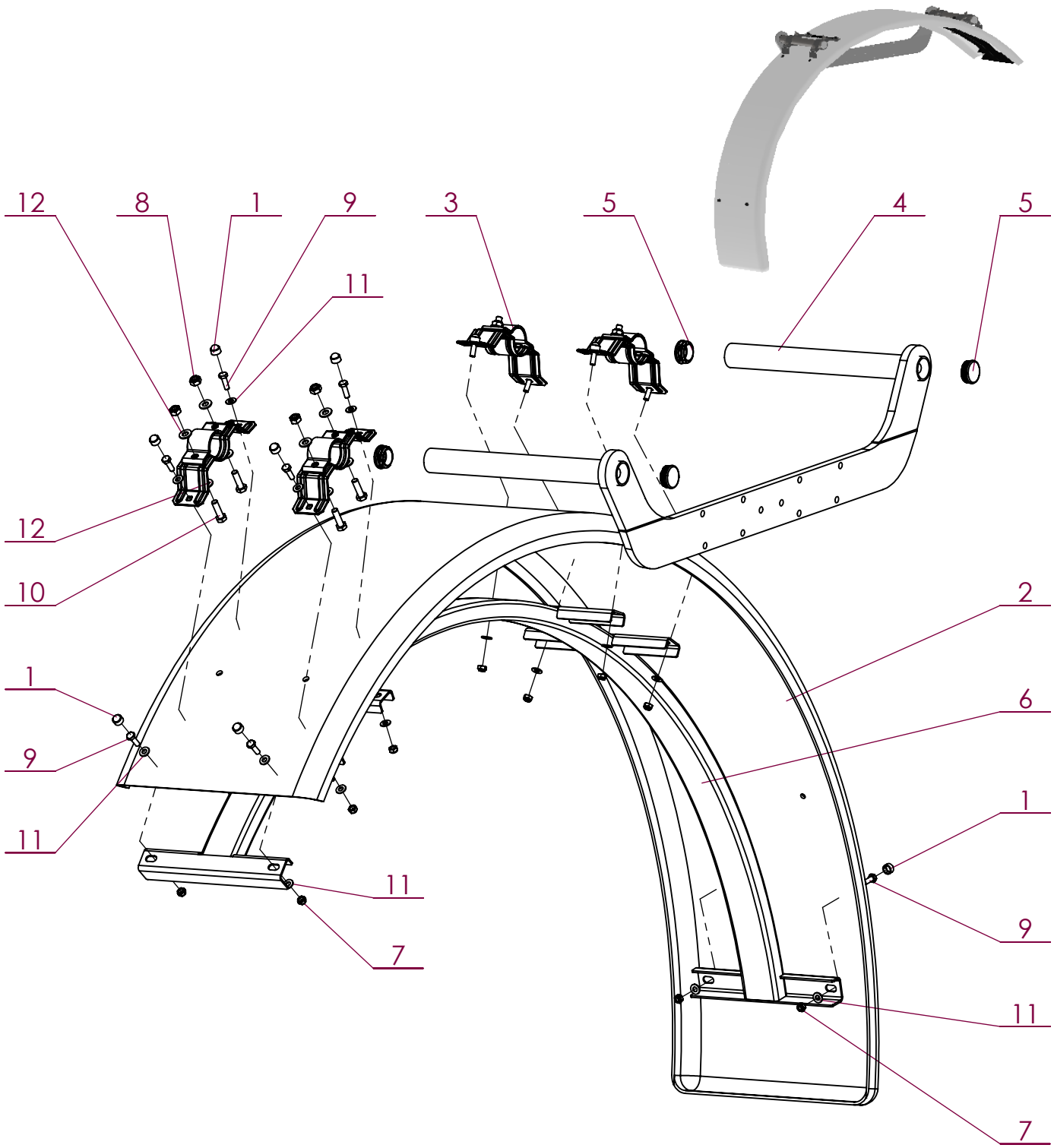

No. ARTICLE	Numéro ARTEC	Désignation	QTE	Commentaires
1	305 421 000 000	GARDE-BOUE	1	Réf garde-boue voie large : 305 944 000 000
2	309 919 000 000	EMBOUT	4	
3	851 420 080 200	RONDELLE PLATE M 8 SERIE M A2	24	
4	851 420 100 200	RONDELLE PLATE M 10 SERIE M A2	16	
5	551 730 080 700	ECROU FREIN M8 A2 DIN 985	12	
6	551 730 100 700	ECROU FREIN M10 A2 DIN 985	8	
7	520 634 000 000	RAIDISSEUR	1	
8	308 364 000 063	BRIDE	4	
9	651 010 080 025	VIS HM 8 X 25 A2 DIN 933	12	
10	651 010 100 035	VIS HM 10 X 35 A2 DIN 933	8	
11	301 985 000 000	CAPUCHON PLASTIQUE	12	
12	309 872 000 000	SUPPORT GARDE BOUE	1	

ARTEC
ZA de la Frise
85320 CORPE
TEL: (33)02.51.28.42.70
E-mail: contact@artec-pulverisation.com
Internet: www.artec-pulvérisation.com

2019	RW	Garde boue AV - voie étroite	EM0310

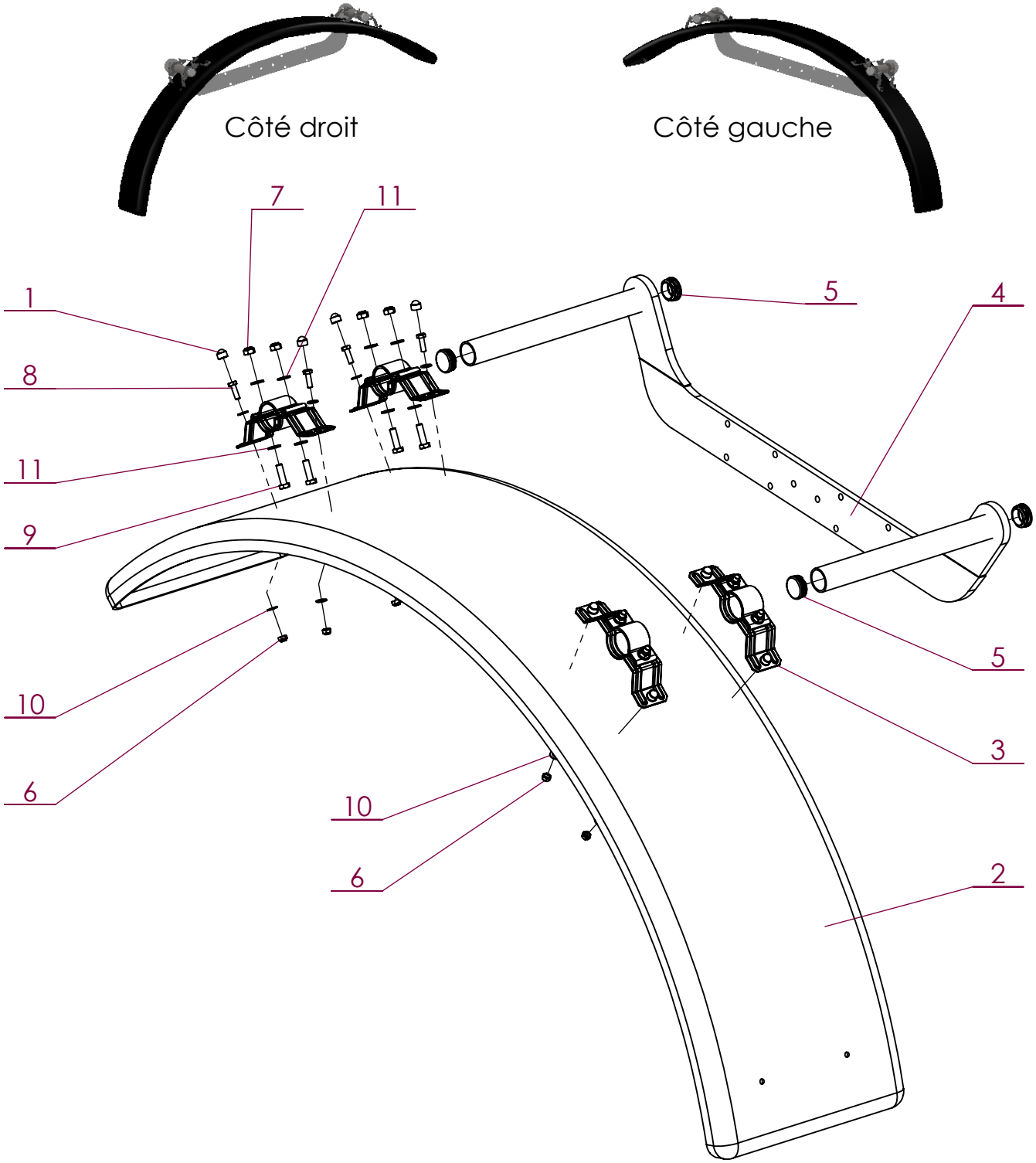

No. ARTICLE	Numéro ARTEC	Désignation	QTE	Commentaires
1	301 985 000 000	CAPUCHON PLASTIQUE	8	
2	305 421 000 000	GARDE-BOUE	1	
3	308 364 000 063	BRIDE	4	
4	309 872 000 000	SUPPORT GARDE BOUE	1	
5	309 919 000 000	EMBOUT	4	
6	551 730 080 700	ECROU FREIN M8 A2 DIN 985	8	
7	551 730 100 700	ECROU FREIN M10 A2 DIN 985	8	
8	651 010 080 025	VIS HM 8 X 25 A2 DIN 933	8	
9	651 010 100 035	VIS HM 10 X 35 A2 DIN 933	8	
10	851 420 080 200	RONDELLE PLATE M 8 SERIE M A2	16	
11	851 420 100 200	RONDELLE PLATE M 10 SERIE M A2	16	

ARTEC
ZA de la Frise
85320 CORPE
TEL: (33)02.51.28.42.70
E-mail: contact@artec-pulverisation.com
Internet: www.artec-pulvérisation.com

2019	RW	Garde boue AV - voie large	EM0310

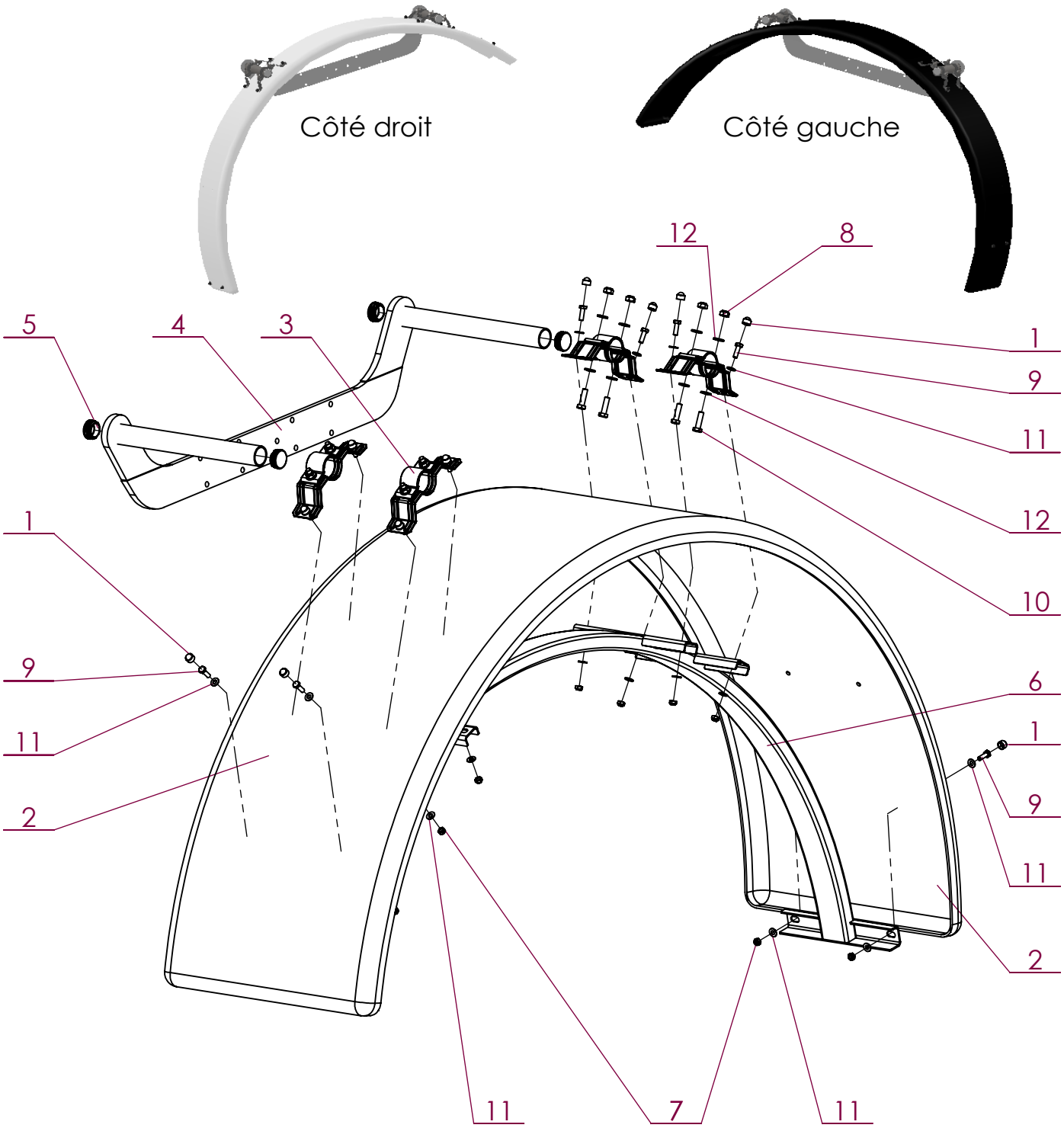

No. ARTICLE	Numéro ARTEC	Désignation	QTE	Commentaires
1	301 985 000 000	CAPUCHON PLASTIQUE	12	
2	305 421 000 000	GARDE-BOUE	1	
3	308 364 000 063	BRIDE	4	
4	309 872 000 000	SUPPORT GARDE BOUE	1	
5	309 919 000 000	EMBOUT	4	
6	520 634 000 000	RAIDISSEUR	1	
7	551 730 080 700	ECROU FREIN M8 A2 DIN 985	12	
8	551 730 100 700	ECROU FREIN M10 A2 DIN 985	8	
9	651 010 080 025	VIS HM 8 X 25 A2 DIN 933	12	
10	651 010 100 035	VIS HM 10 X 35 A2 DIN 933	8	
11	851 420 080 200	RONDELLE PLATE M 8 SERIE M A2	24	
12	851 420 100 200	RONDELLE PLATE M 10 SERIE M A2	16	

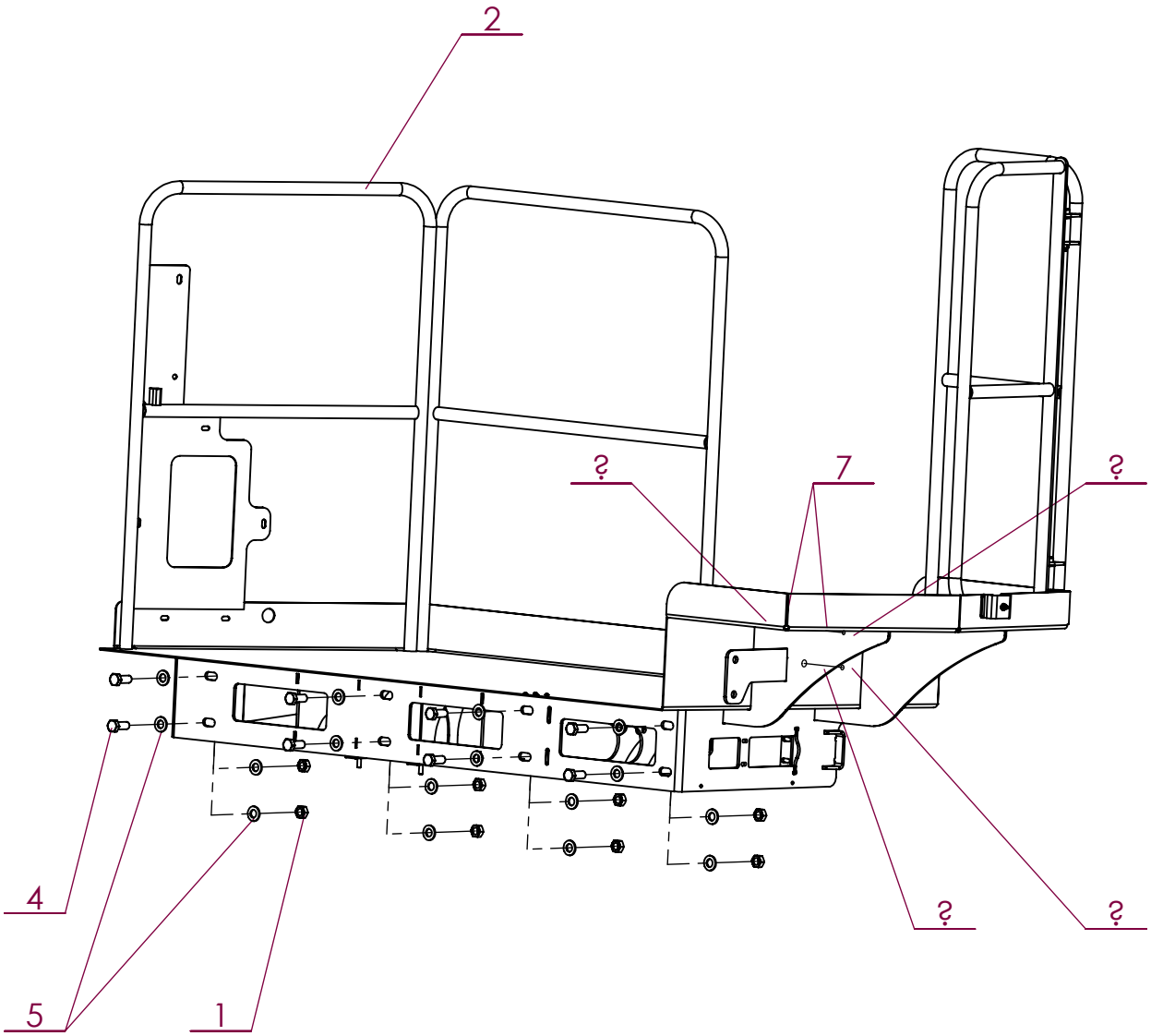

No. ARTICLE	Numéro ARTEC	Désignation	QTE	Commentaires
1	512 883 160 080	ECROU DÉFORMÉ H M16 ZK DIN 980.8	8	
2	520 438 000 000	PASSERELLE	1	
3	551 730 100 700	ECROU FREIN M10 A2 DIN 985	2	
4	604 110 160 040	VIS HM 16 X 40 AC DIN 933 10.9	8	
5	851 420 160 200	RONDELLE PLATE M 16 SERIE M A2	16	
6	521 790 000 000	GARDE CORPS	1	
7	651 050 100 080	VIS CHC M10 X 80 A2	2	
8	521 791 000 000	BUTEE	1	
9	651 000 060 030	VIS HM 6 X 30 A2 DIN 931	1	
10	551 730 060 700	ECROU FREIN M6 A2 DIN 985	2	
11	521 792 000 000	BUTEE	1	
12	651 050 060 020	VIS CHC M 6 X 20 A2	1	
13	851 420 060 200	RONDELLE PLATE M 6 SERIE M A2	1	

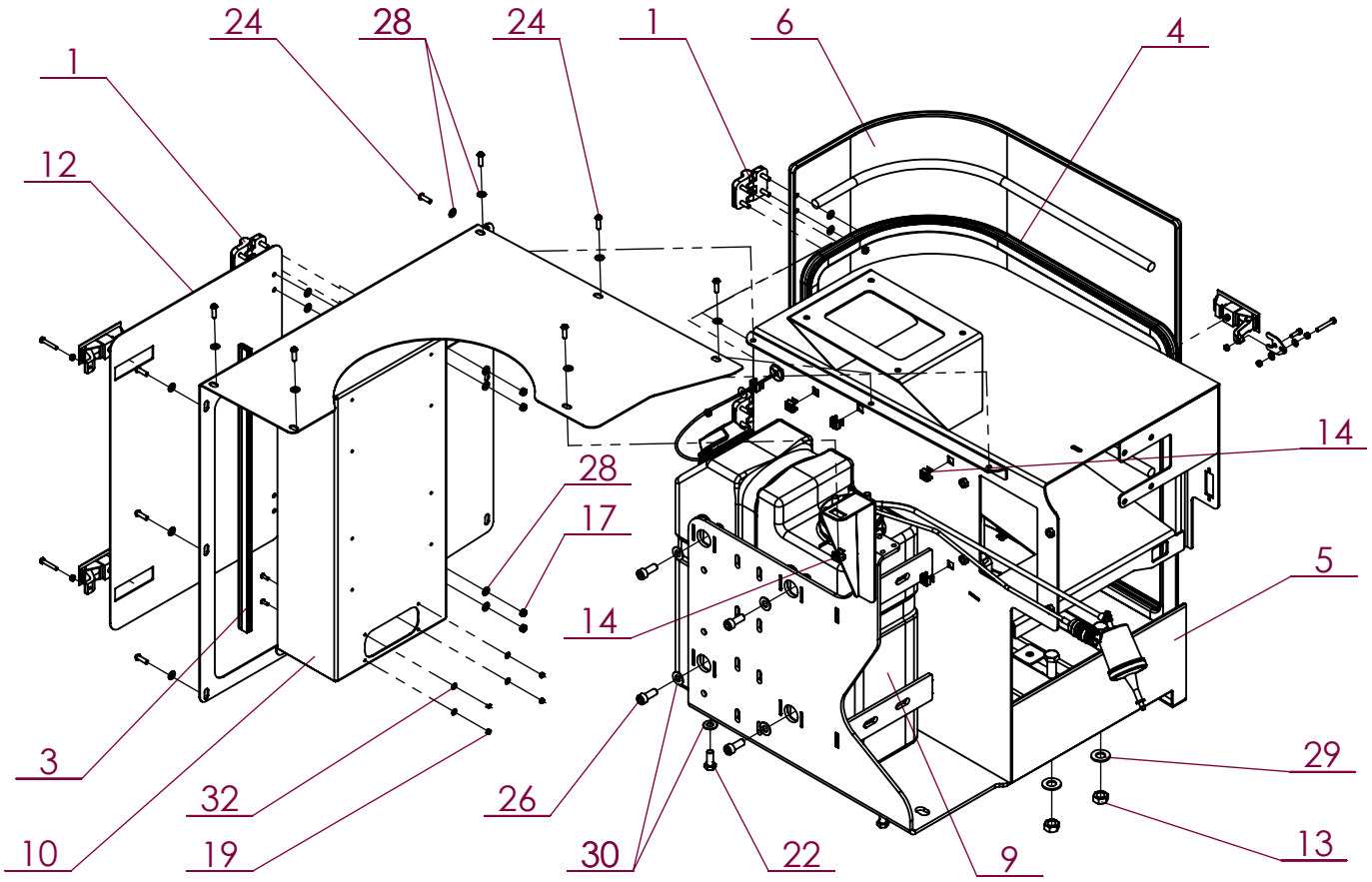

No. ARTICLE	Numéro ARTEC	Désignation	QTE	Commentaires
1	303 101 000 022	CHARNIERE	4	
2	306 025 000 000	BOUCHON	4	
3	306 957 000 000	JOINT	1	
4	307 402 000 000	JOINT	1	
5	309 050 000 000	COFFRE A BATTERIE	1	
6	309 051 000 000	CAPOT	1	
7	309 052 000 021	LOQUET	1	
8	309 054 000 000	RALLONGE FERMETURE	1	
9	309 064 000 000	RESERVOIR	1	
10	309 077 000 000	CARTER	1	
11	309 102 000 021	VERROU	2	
12	309 174 000 000	PORTE	1	
13	512 883 140 080	ECROU DÉFORMÉ H M14 ZK DIN 980.8	4	
14	520 244 000 000	ECROU CAGE	13	
15	520 598 000 000	Passe cloison	1	
16	551 080 050 700	ECROU H M 5 A2 DIN 934	3	
17	551 730 060 700	ECROU FREIN M6 A2 DIN 985	17	
18	551 730 050 700	ECROU FREIN M5 A2 DIN 985	2	
19	551 730 040 700	ECROU FREIN M4 A2 DIN 985	4	
20	601 213 140 035	VIS HM 14 X 35 ZK NOIR DIN 933	4	
21	651 010 050 035	VIS HM 5 X 35 A2 DIN 933	1	
22	651 010 100 025	VIS HM 10 X 25 A2 DIN 933	2	
23	651 010 050 030	VIS HM 5 X 30 A2 DIN 933	2	
24	651 030 060 020	VIS BHC M 6 X 20 A2	12	
25	651 030 040 012	VIS BHC M 4 X 12 A2	4	
26	651 050 100 025	VIS CHC M10 X 25 A2	4	
27	651 050 050 016	VIS CHC M 5 X 16 A2	1	
28	851 420 060 200	RONDELLE PLATE M 6 SERIE M A2	28	
29	851 420 140 200	RONDELLE PLATE M 14 SERIE M A2	8	
30	851 420 100 200	RONDELLE PLATE M 10 SERIE M A2	6	
31	851 420 050 200	RONDELLE PLATE M 5 SERIE M A2	2	
32	851 420 040 200	RONDELLE PLATE M 4 SERIE M A2	8	
33	851 420 060 300	RONDELLE PLATE M 6 SERIE L A2	1	

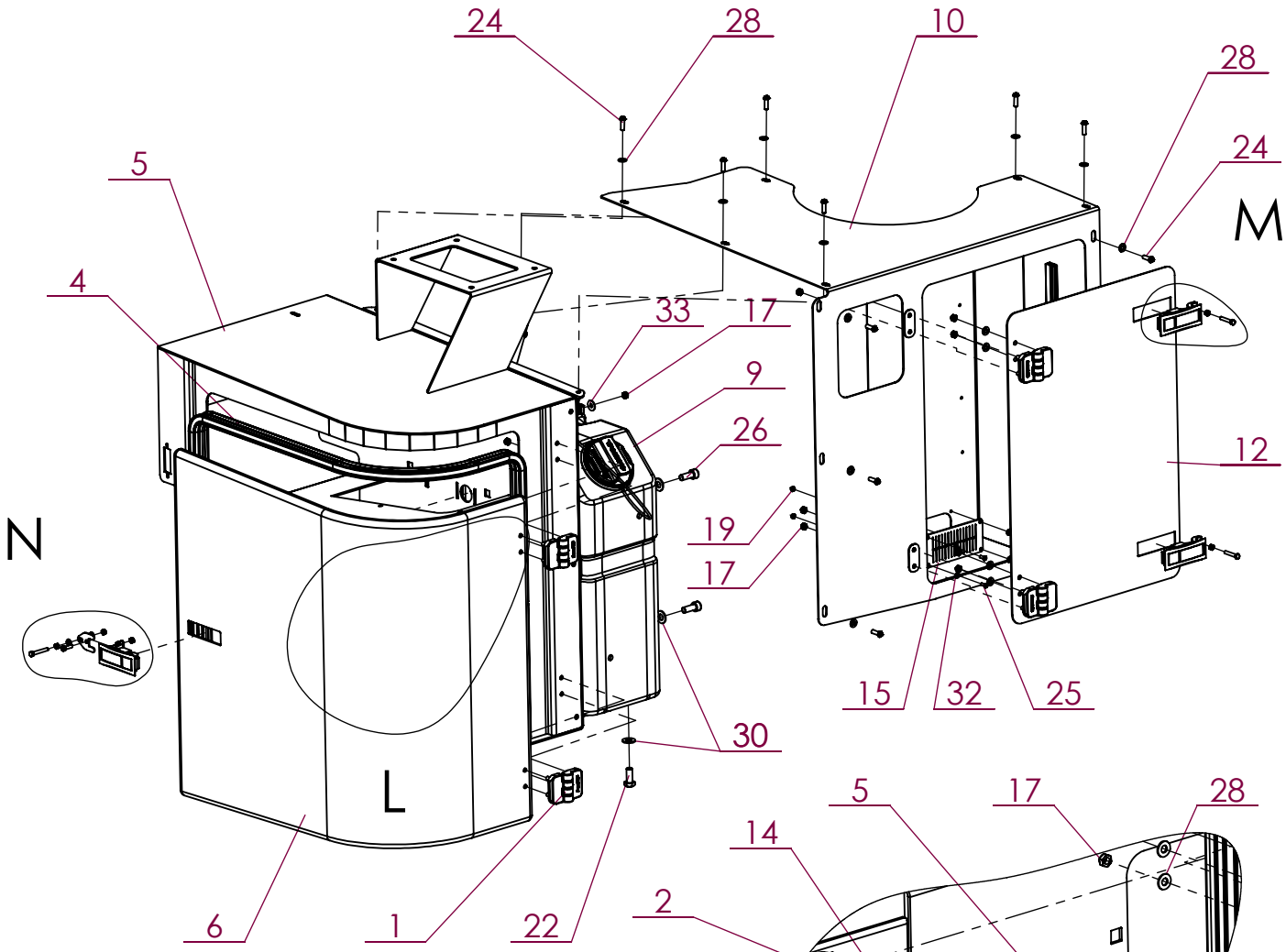

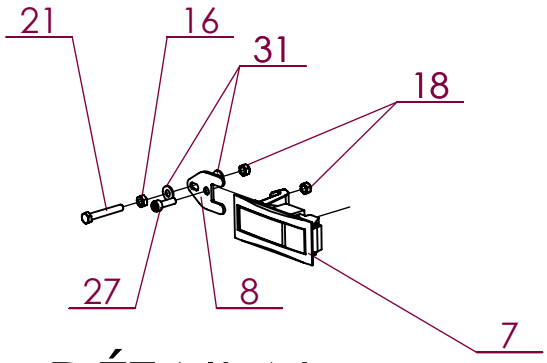

DÉTAIL N

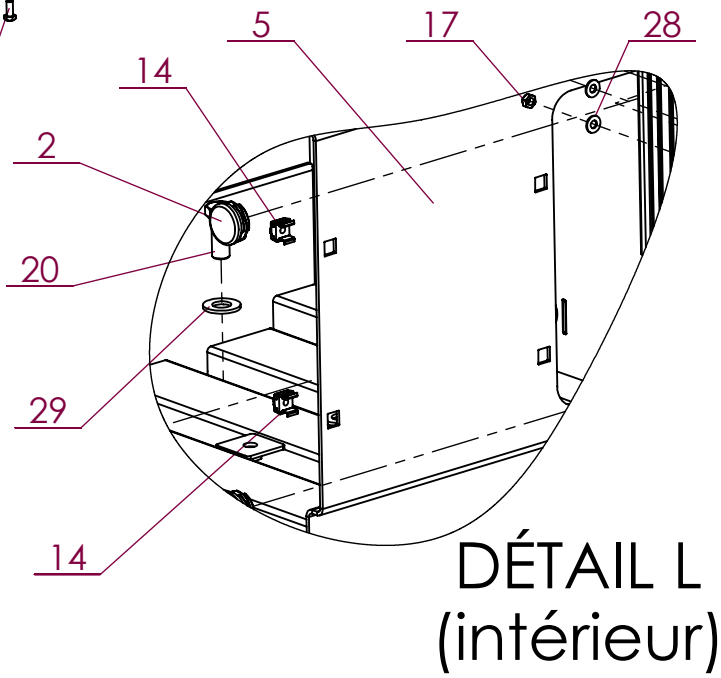

DÉTAIL L
(intérieur)

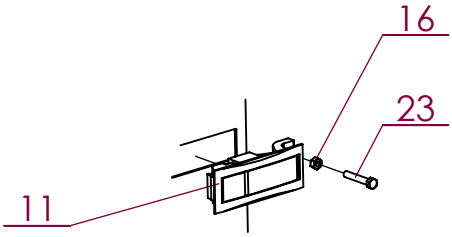

DÉTAIL M

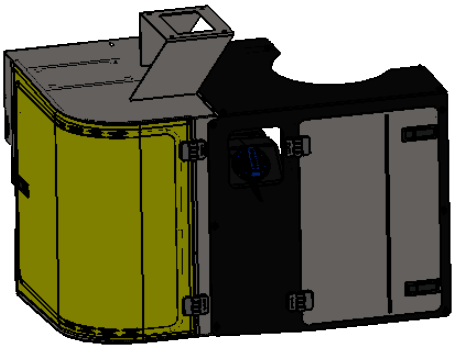

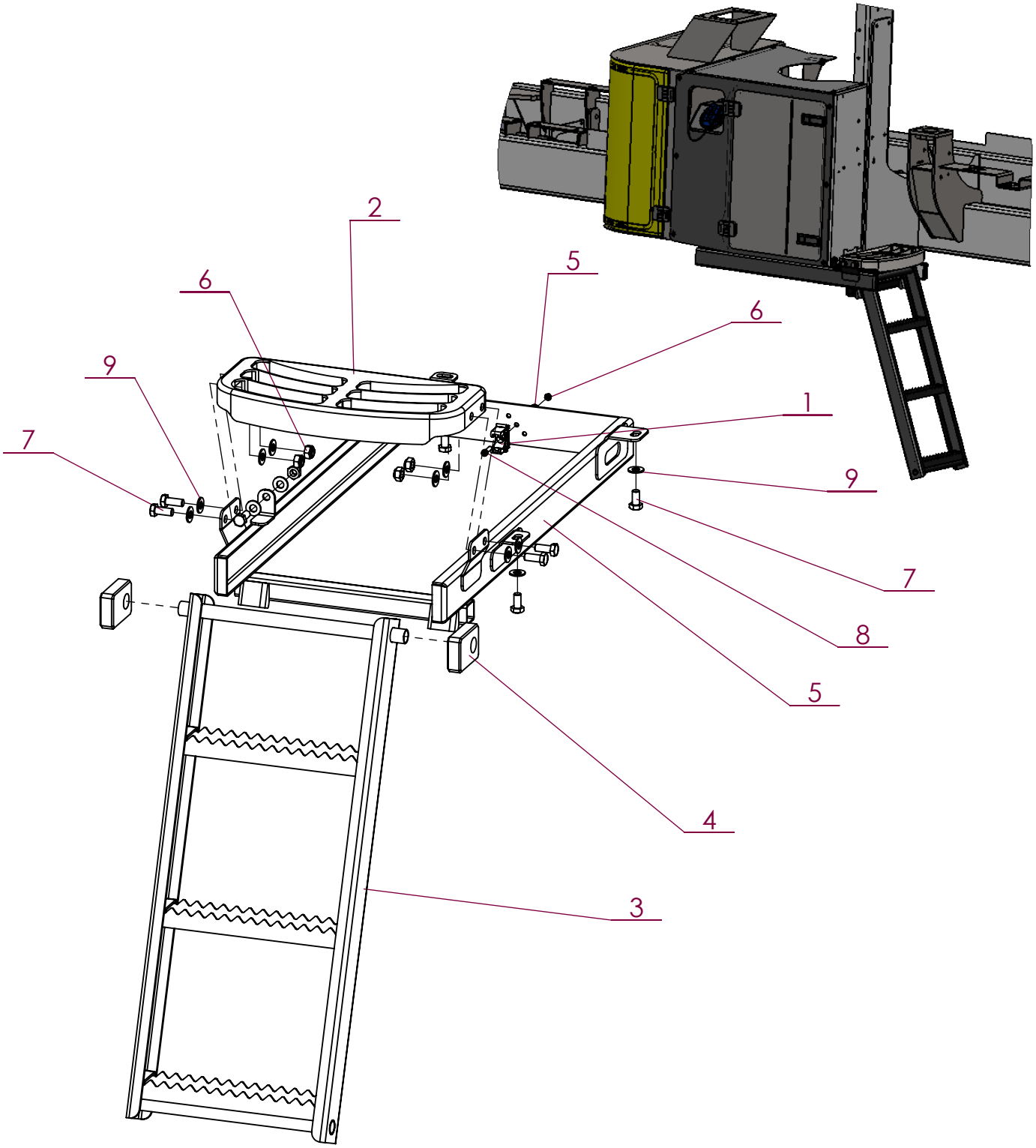

No. ARTICLE	Numéro ARTEC	Désignation	QTE	Commentaires
1	302 071 000 000	COLLIER	1	
2	305 146 000 000	MARCHE	1	
3	520 246 000 000	ECHELLE	1	
4	520 247 000 000	PATIN	2	
5	520 872 000 000	SUPPORT ECHELLE	1	
6	551 730 050 700	ECROU FREIN M5 A2 DIN 985	6	
7	651 010 100 020	VIS HM 10 X 20 A2 DIN 933	8	
8	651 050 050 020	VIS CHC M 5 X 20 A2	1	
9	851 420 050 200	RONDELLE PLATE M 5 SERIE M A2	14	

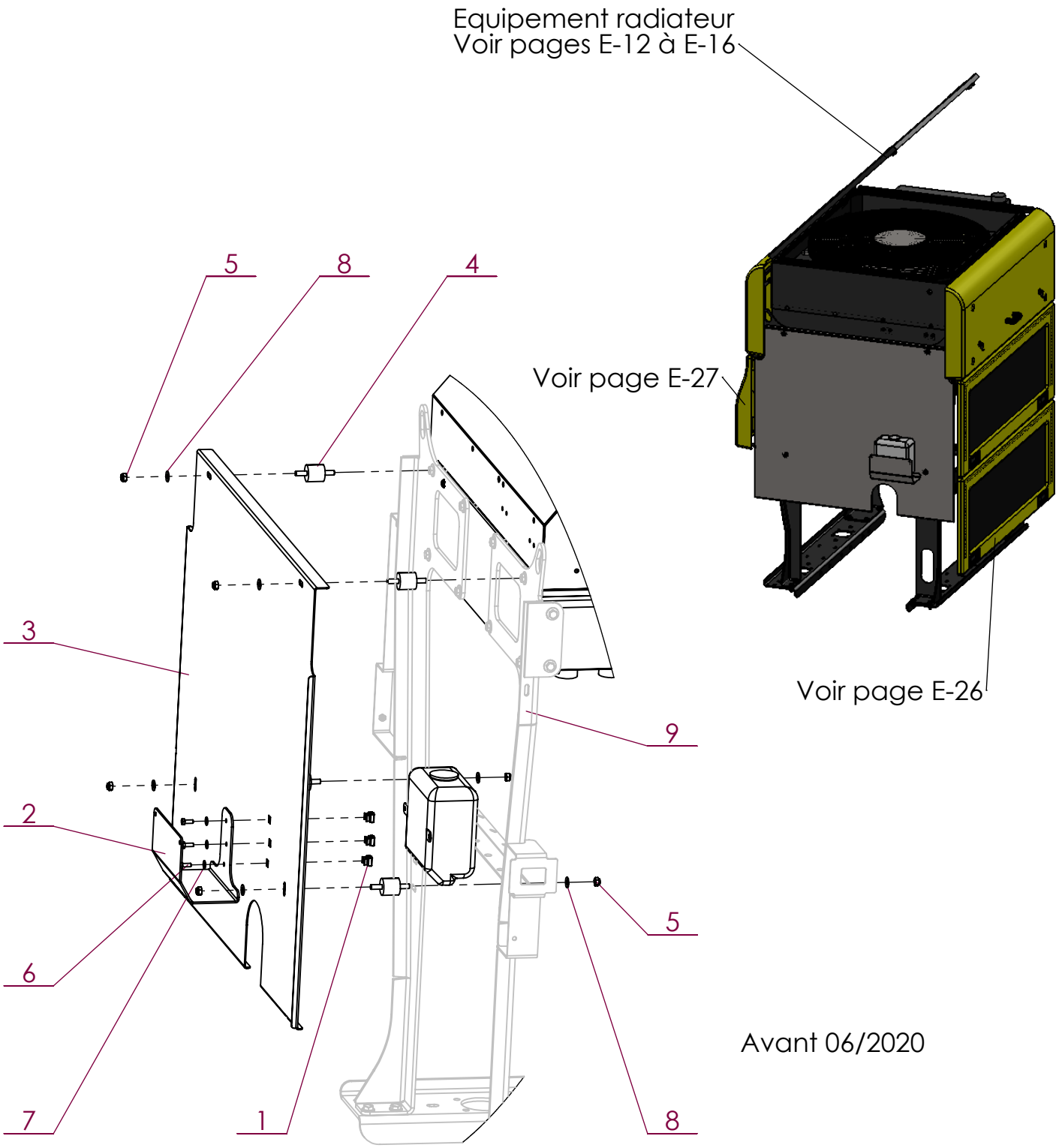

No. ARTICLE	Numéro ARTEC	Désignation	QTE	Commentaires
1	520 244 000 000	ECROU CAGE	3	
2	520 646 000 000	SUPPORT BIDON LAVE-GLACE	1	
3	521 107 000 000	CARTER	1	
4	521 751 000 000	PLOT ANTI VIBRATOIR	4	
5	551 730 080 700	ECROU FREIN M8 A2 DIN 985	6	
6	651 010 060 016	VIS HM 6 X 16 A2 DIN 933	3	
7	851 420 060 200	RONDELLE PLATE M 6 SERIE M A2	3	
8	851 420 080 200	RONDELLE PLATE M 8 SERIE M A2	6	
9	EM0254	ENSEMBLE RADIATEUR	1	Voir pages B-3 B-4
10	300 362 000 000	RESERVOIR LAVE-GLACE	1	

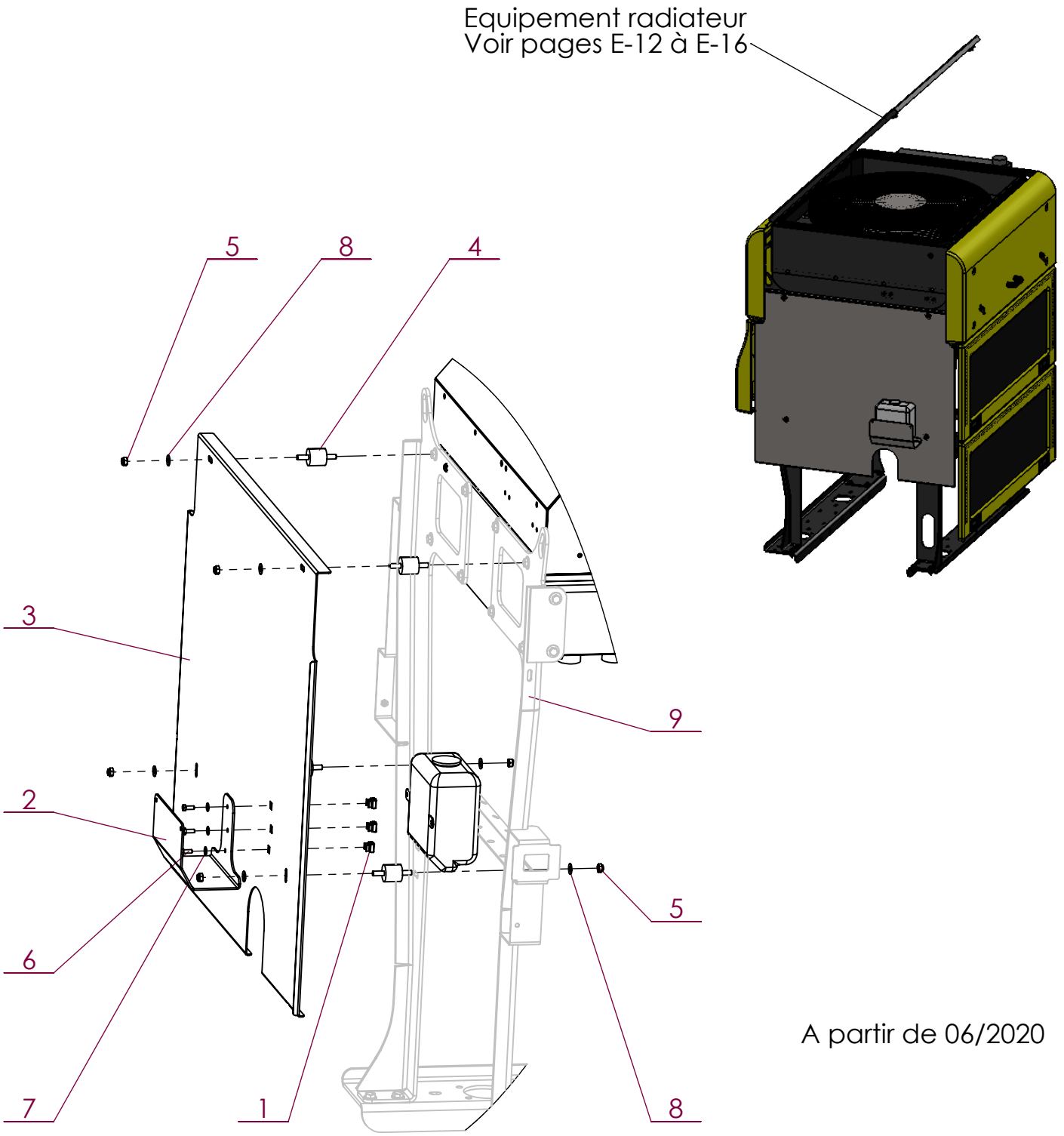

A partir de 06/2020

No. ARTICLE	Numéro ARTEC	Désignation	QTE	Commentaires
1	520 244 000 000	ECROU CAGE	3	
2	520 646 000 000	SUPPORT BIDON LAVE-GLACE	1	
3	521 107 000 000	CARTER	1	
4	521 751 000 000	PLOT ANTI VIBRATOIR	4	
5	551 730 080 700	ECROU FREIN M8 A2 DIN 985	6	
6	651 010 060 016	VIS HM 6 X 16 A2 DIN 933	3	
7	851 420 060 200	RONDELLE PLATE M 6 SERIE M A2	3	
8	851 420 080 200	RONDELLE PLATE M 8 SERIE M A2	6	
9	EM0254	ENSEMBLE RADIATEUR	1	Voir pages B-3 B-4
10	300 362 000 000	RESERVOIR LAVE-GLACE	1	

2019	RW	Capots moteur (côté gauche)	EM0255

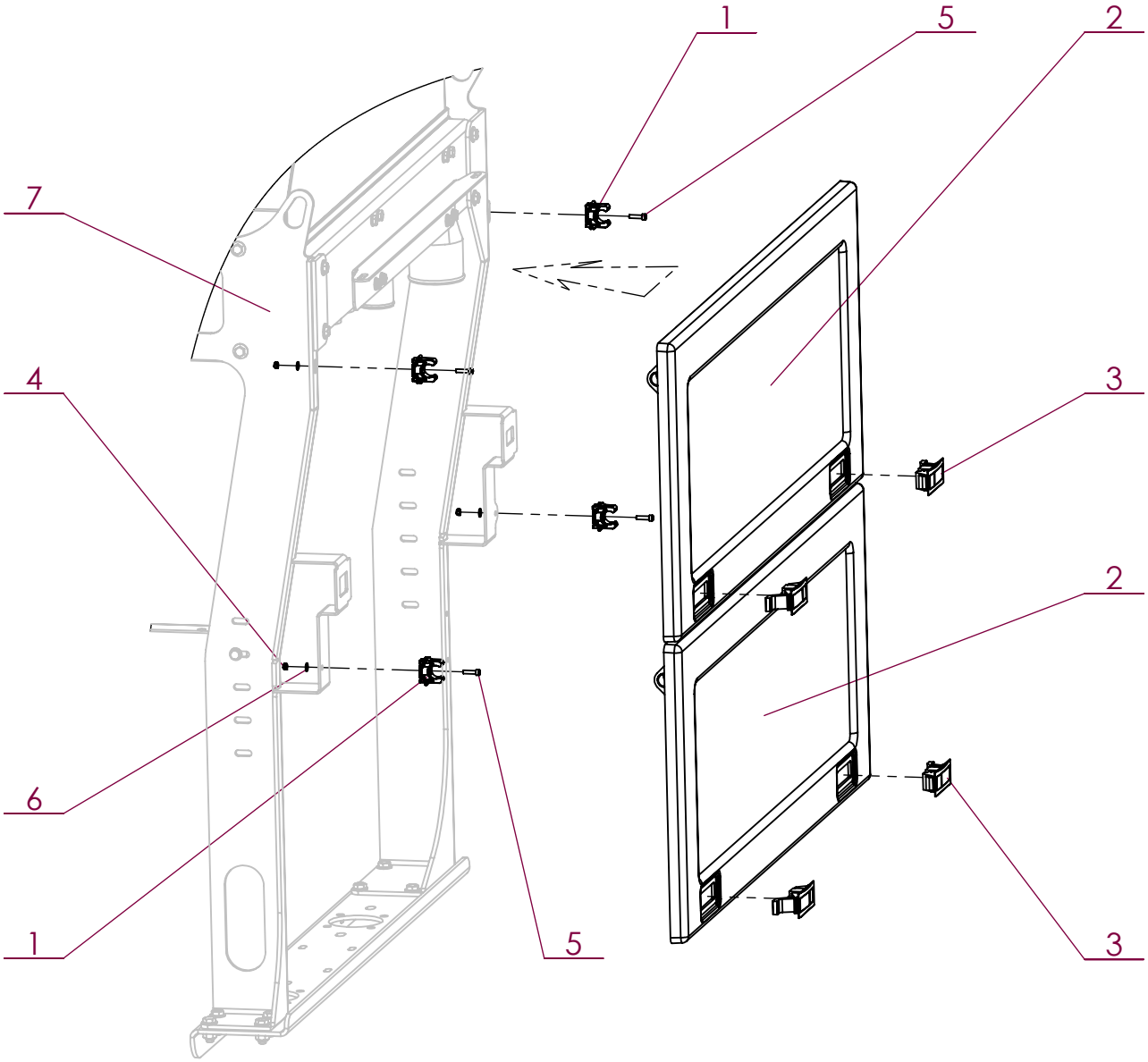

No. ARTICLE	Numéro ARTEC	Désignation	QTE	Commentaires
1	302 071 000 000	COLLIER	4	
2	309 101 000 000	CAPOT FIXE	2	
3	309 102 000 021	VERROU	4	
4	551 730 050 700	ECROU FREIN M5 A2 DIN 985	4	
5	651 050 050 020	VIS CHC M 5 X 20 A2	4	
6	851 420 050 200	RONDELLE PLATE M 5 SERIE M A2	4	
7	EM0254	ENSEMBLE RADIATEUR	1	

ARTEC
ZA de la Frise
85320 CORPE
TEL: (33)02.51.28.42.70
E-mail: contact@artec-pulverisation.com
Internet: www.artec-pulvérisation.com

2019	RW	Capots moteur (côté droit)	EM0255

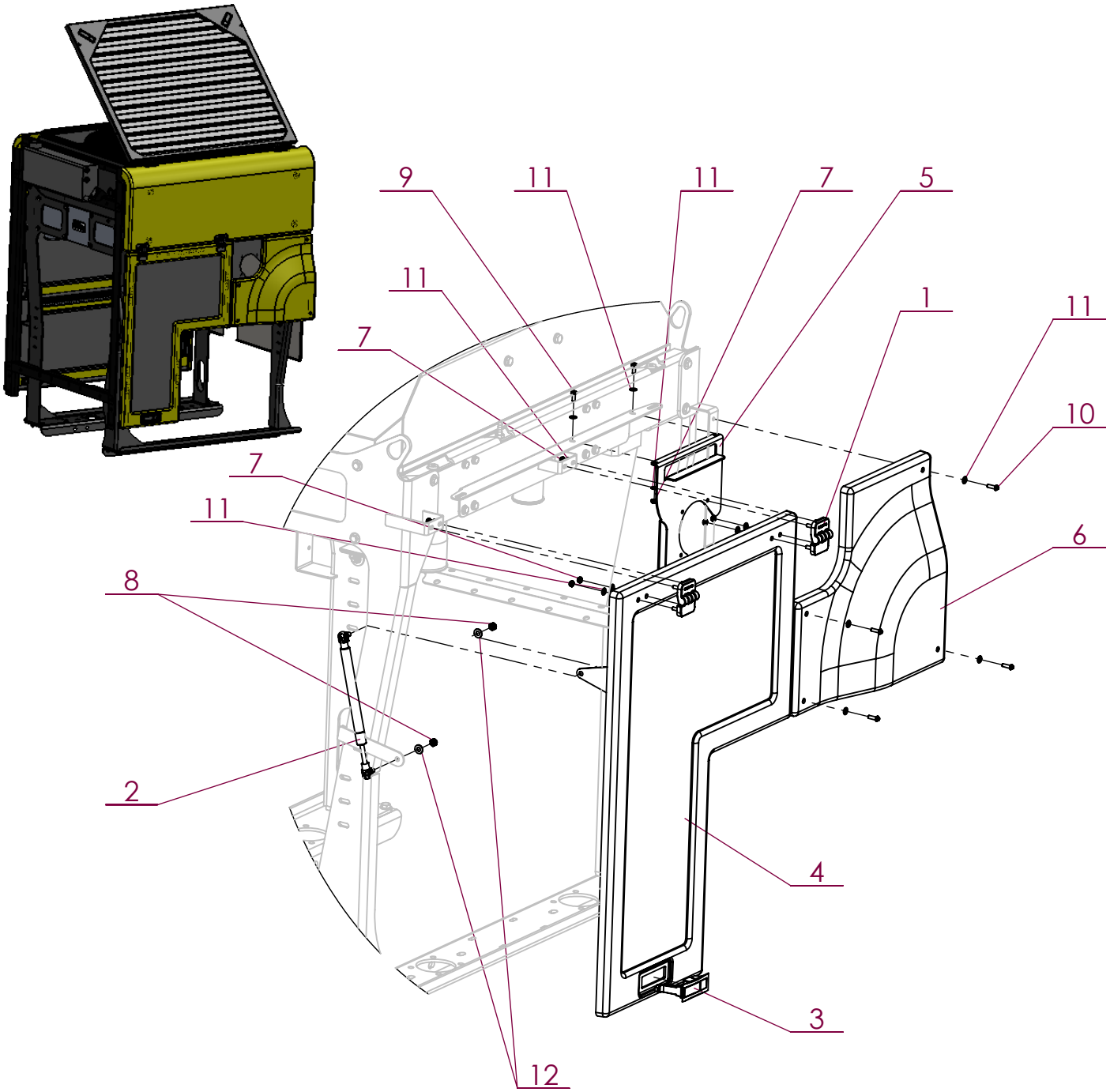

No. ARTICLE	Numéro ARTEC	Désignation	QTE	Commentaires
1	303 101 000 022	CHARNIERE	2	
2	307 887 000 061	VERIN	1	
3	309 052 000 021	LOQUET	1	
4	309 097 000 000	CAPOT	1	
5	309 098 000 000	FIXATION CAPOT	1	
6	309 099 000 000	CAPOT	1	
7	551 730 060 700	ECROU FREIN M6 A2 DIN 985	10	
8	551 730 080 700	ECROU FREIN M8 A2 DIN 985	2	
9	651 010 060 016	VIS HM 6 X 16 A2 DIN 933	2	
10	651 030 060 020	VIS BHC M 6 X 20 A2	4	
11	851 420 060 200	RONDELLE PLATE M 6 SERIE M A2	16	
12	851 420 080 200	RONDELLE PLATE M 8 SERIE M A2	2	
13	EM0254	ENSEMBLE RADIATEUR	1	

ARTEC
ZA de la Frise
85320 CORPE
TEL: (33)02.51.28.42.70
E-mail: contact@artec-pulverisation.com
Internet: www.artec-pulvérisation.com

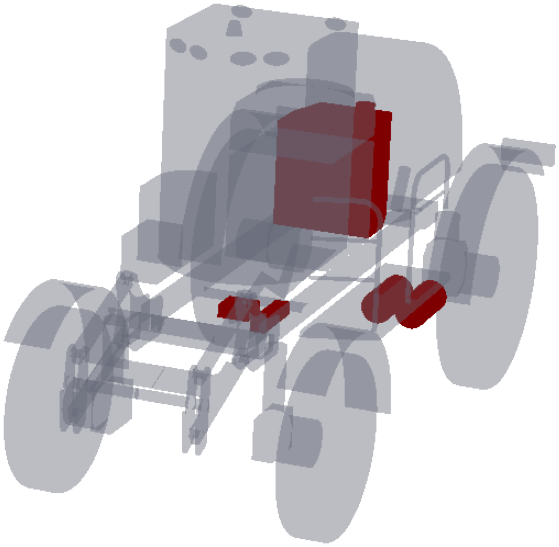

Numéro ARTEC	Désignation	Page
EM0333	Passerelle équipée	F-1
EM0333	Cuves d'air	F-2
EM0333	Filtre - Régulateur - Lubrificateur	F-3
EM0333	Enrouleur + soufflette	F-4
300 428 000 000	Valve de nivellement	F-5
EM0325	Hydraulique RW	F-6
EM0405	Bloc de distribution	F-7
EM0087	Raccords sur pompe LS	F-8
EM0325	Filtration - Accumulateurs	F-9
EM0407	PVG 4 postes sur RW	F-10
EM0406	PVG 5 postes sur RSC - RW	F-11
EM0339	Bloc foré de direction équipé	F-12
	Liste des vérins	F-13
EM0320	Pédale de frein (raccords)	F-14
EM0320	Pédale de frein (flexibles)	F-15
EM0381	Montage orbitrol	F-16
EM0363	Bloc de pilotage complet	F-17
EM0325	Bloc HP roues AV	F-18
EM0325	Bloc voie variable AV	F-19
EM0325	Bloc relevage AV	F-20
EM0362	Bloc de gavage complet	F-21
EM0396	Montage Valve antipatinage	F-22
EM0325	Bloc HP roues AR	F-23
EM0325	Bloc voie variable AR	F-24
EM0149	Circuit HP - RW	F-25
EM0430	Plaque passe-cloison (RW)	F-26
EM0430	Plaque passe-cloison (RW)	F-27

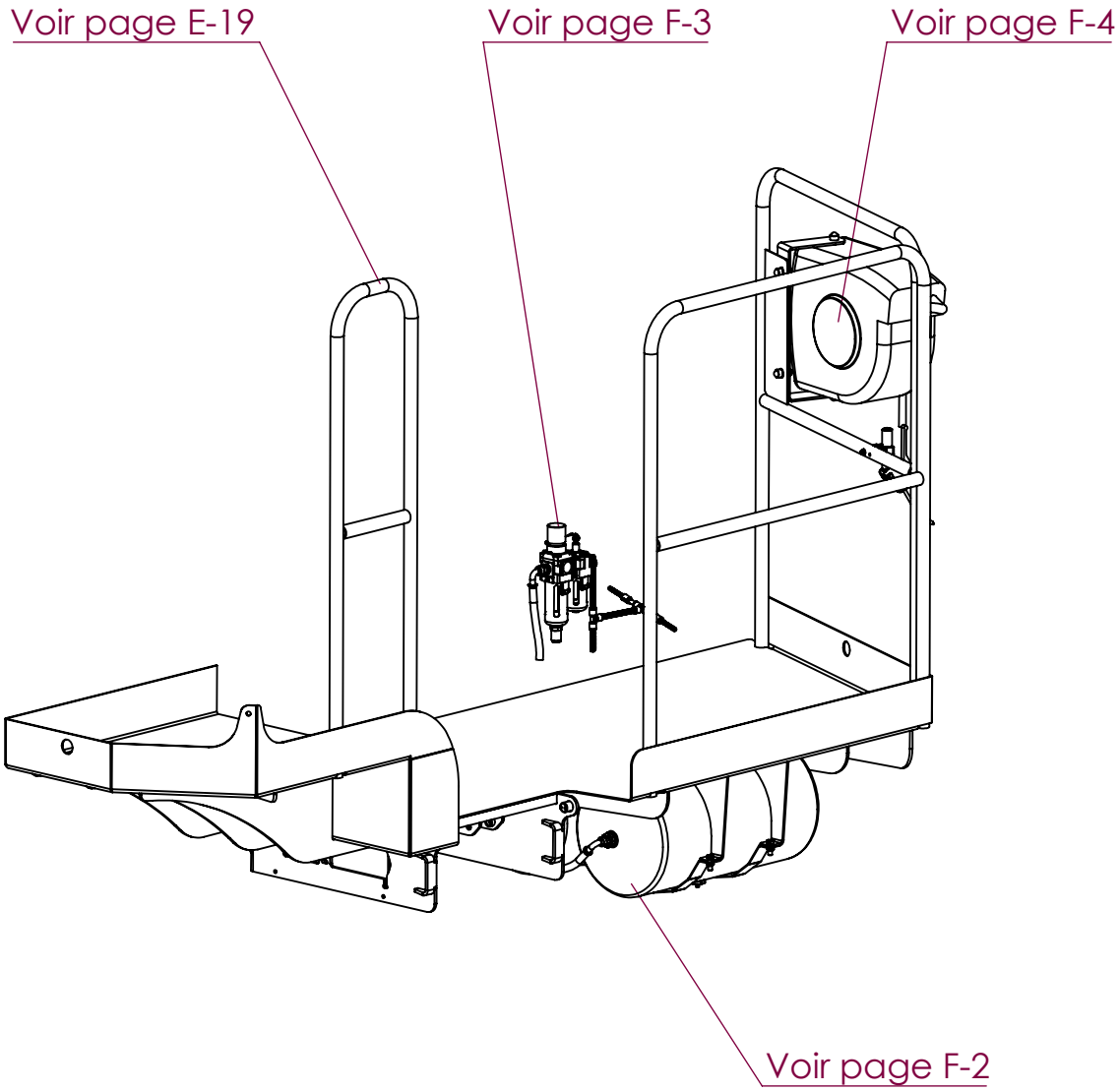
Voir page E-19
Voir page F-3
Voir page F-4
Voir page F-2

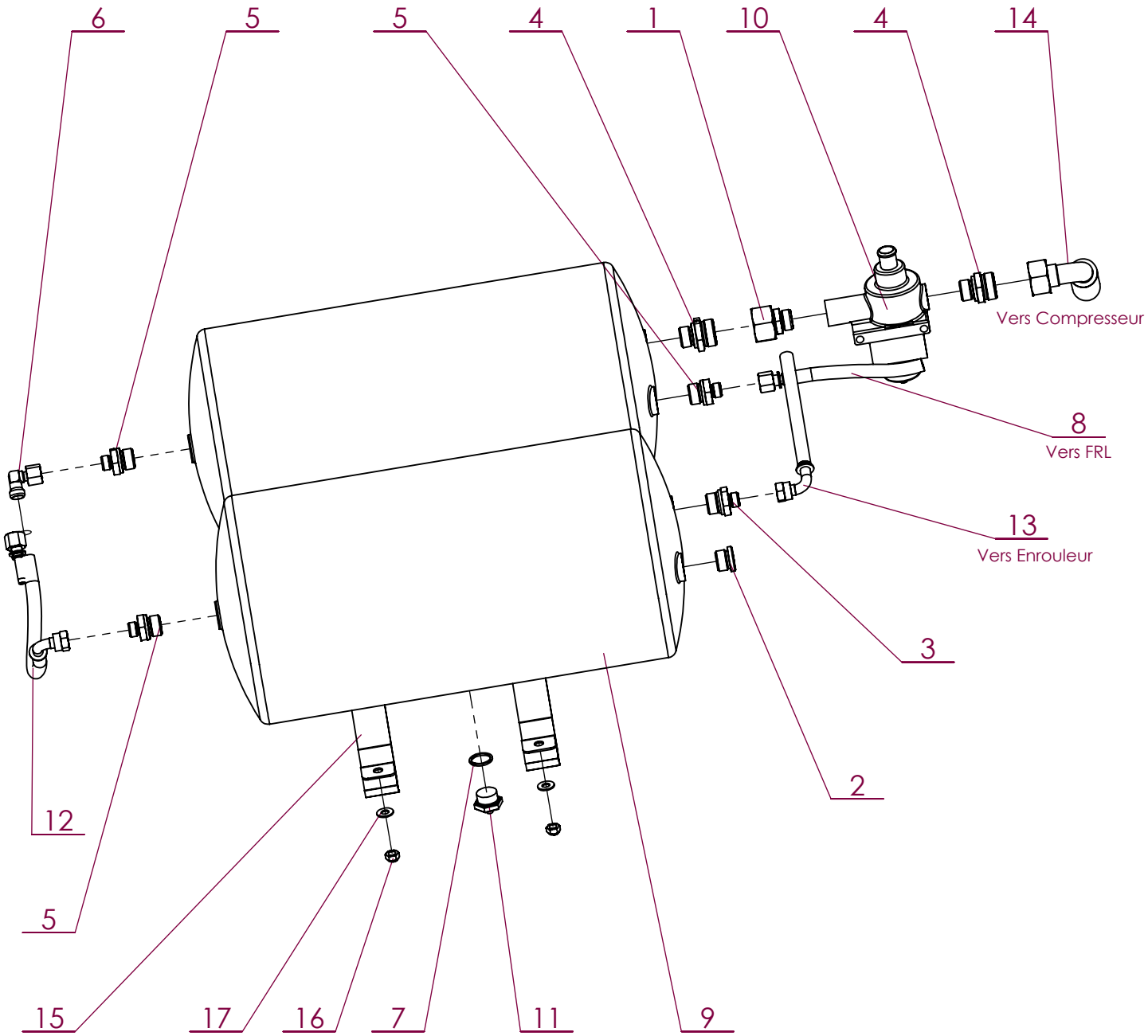

No. ARTICLE	Numéro ARTEC	Désignation	QTE	Commentaires
1	210 185 221 502	ADAPTATEUR DE REDUCTION	1	
2	210 265 002 200	BOUCHON	1	
3	211 125 102 205	UNION MALE	1	
4	211 125 222 202	UNION MALE	2	
5	211 125 102 202	UNION MALE	3	
6	212 035 100 002	COUDE ORIENTABLE	1	
7	293 330 022 000	JOINT CUIVRE	2	
8	300 630 000 056	FLEXIBLE	1	
9	300 880 000 000	RESERVOIR	2	
10	300 939 000 000	REGULATEUR DE PRESSION	1	
11	300 940 000 000	PURGEUR	2	
12	301 183 000 056	FLEXIBLE	1	
13	303 422 000 056	FLEXIBLE	1	
14	307 517 000 056	FLEXIBLE	1	
15	520 716 000 000	COLLIER	4	
16	551 730 080 700	ECROU FREIN M8 A2 DIN 985	8	
17	851 420 080 200	RONDELLE PLATE M 8 SERIE M A2	8	

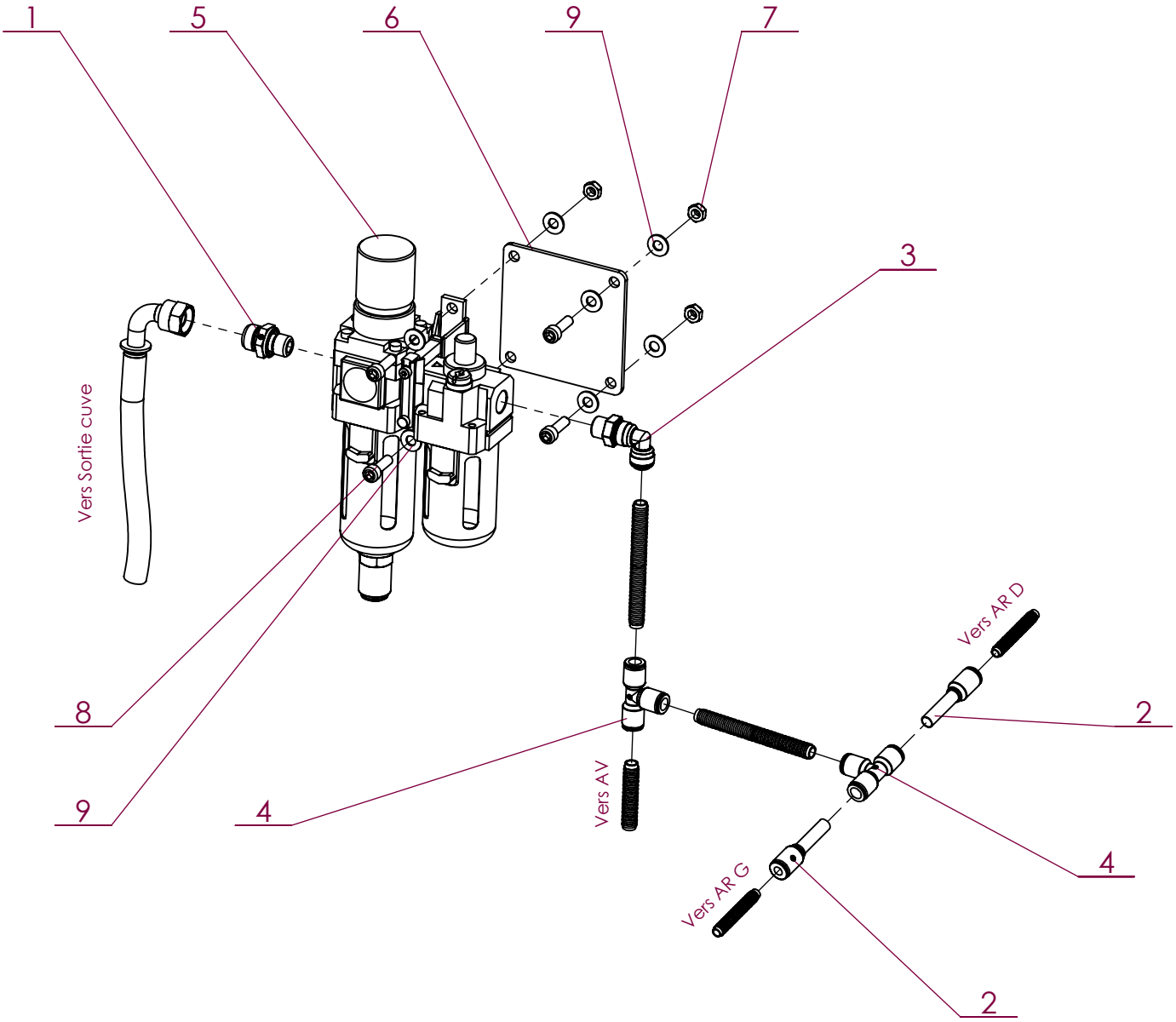

No. ARTICLE	Numéro ARTEC	Désignation	QTE	Commentaires
1	211 165 101 102	UNION MALE	1	
2	289 013 080 600	REDUCTION	2	
3	289 021 081 300	RACCORD EN L	1	
4	289 030 080 000	TE EGAL	2	
5	304 073 000 000	FILTRE REGULATEUR LUBRIFICATEUR	1	
6	521 202 000 000	PLAQUE	1	
7	551 730 060 700	ECROU FREIN M6 A2 DIN 985	4	
8	651 050 060 020	VIS CHC M 6 X 20 A2	4	
9	851 420 060 200	RONDELLE PLATE M 6 SERIE M A2	8	

2019	RW	Enrouleur + soufflette	EM0333

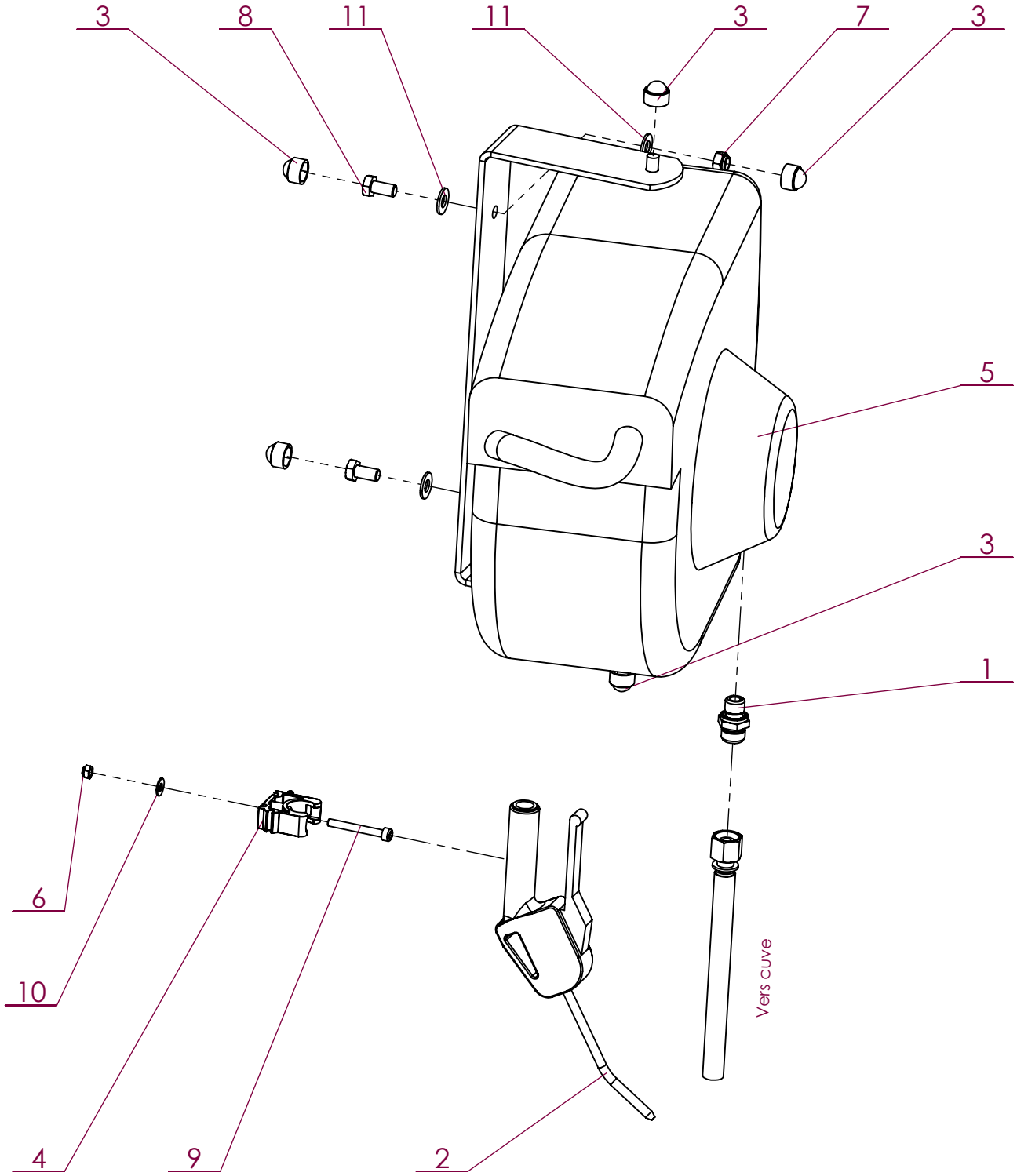

No. ARTICLE	Numéro ARTEC	Désignation	QTE	Commentaires
1	211 165 101 102	UNION MALE	1	
2	301 283 002 000	SOUFFLETTE	1	
3	301 985 000 000	CAPUCHON PLASTIQUE	6	
4	302 071 000 000	COLLIER	1	
5	302 464 000 000	ENROULEUR	1	
6	551 730 050 700	ECROU FREIN M5 A2 DIN 985	1	
7	551 730 080 700	ECROU FREIN M8 A2 DIN 985	2	
8	651 010 080 016	VIS HM 8 X 16 A2 DIN 933	2	
9	651 050 050 040	VIS CHC M 5 X 40 A2	1	
10	851 420 050 200	RONDELLE PLATE M 5 SERIE M A2	1	
11	851 420 080 200	RONDELLE PLATE M 8 SERIE M A2	4	

ARTEC
ZA de la Frise
85320 CORPE
TEL: (33)02.51.28.42.70
E-mail: contact@artec-pulverisation.com
Internet: www.artec-pulvérisation.com

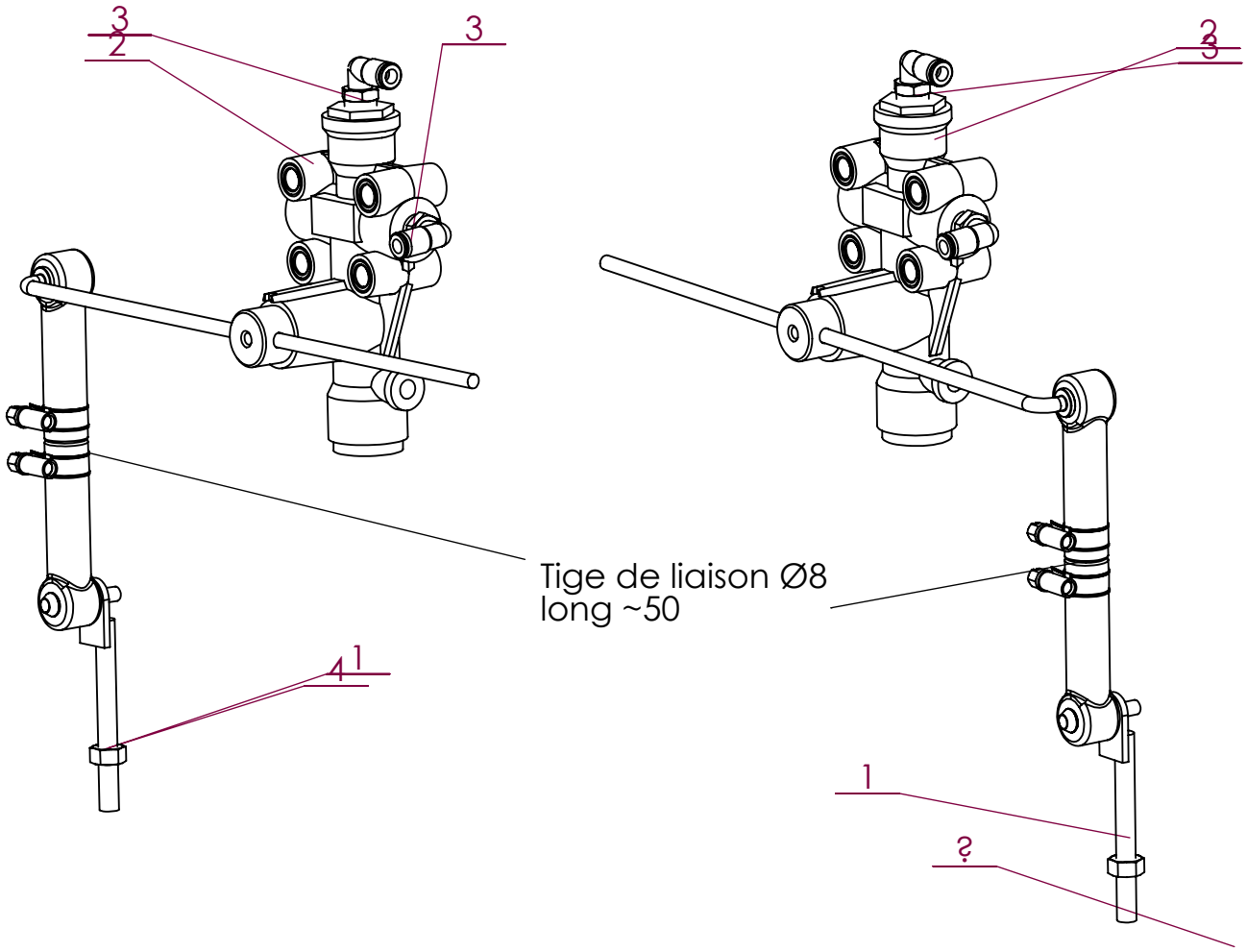

COTE DROIT

COTE GAUCHE

No. ARTICLE	Numéro ARTEC	Désignation	QTE	Commentaires
1			1	
2	300 428 000 000	VALVE DE NIVELLEMENT	1	
3	300 673 000 000		2	
4	551 080 080 700	ECROU H M 8 A2 DIN 934	1	
5	306 508 000 000	LEVIER	1	
6	300 428 000 000	VALVE	2	
7			1	
8		COLLIER DE SERRAGE	2	

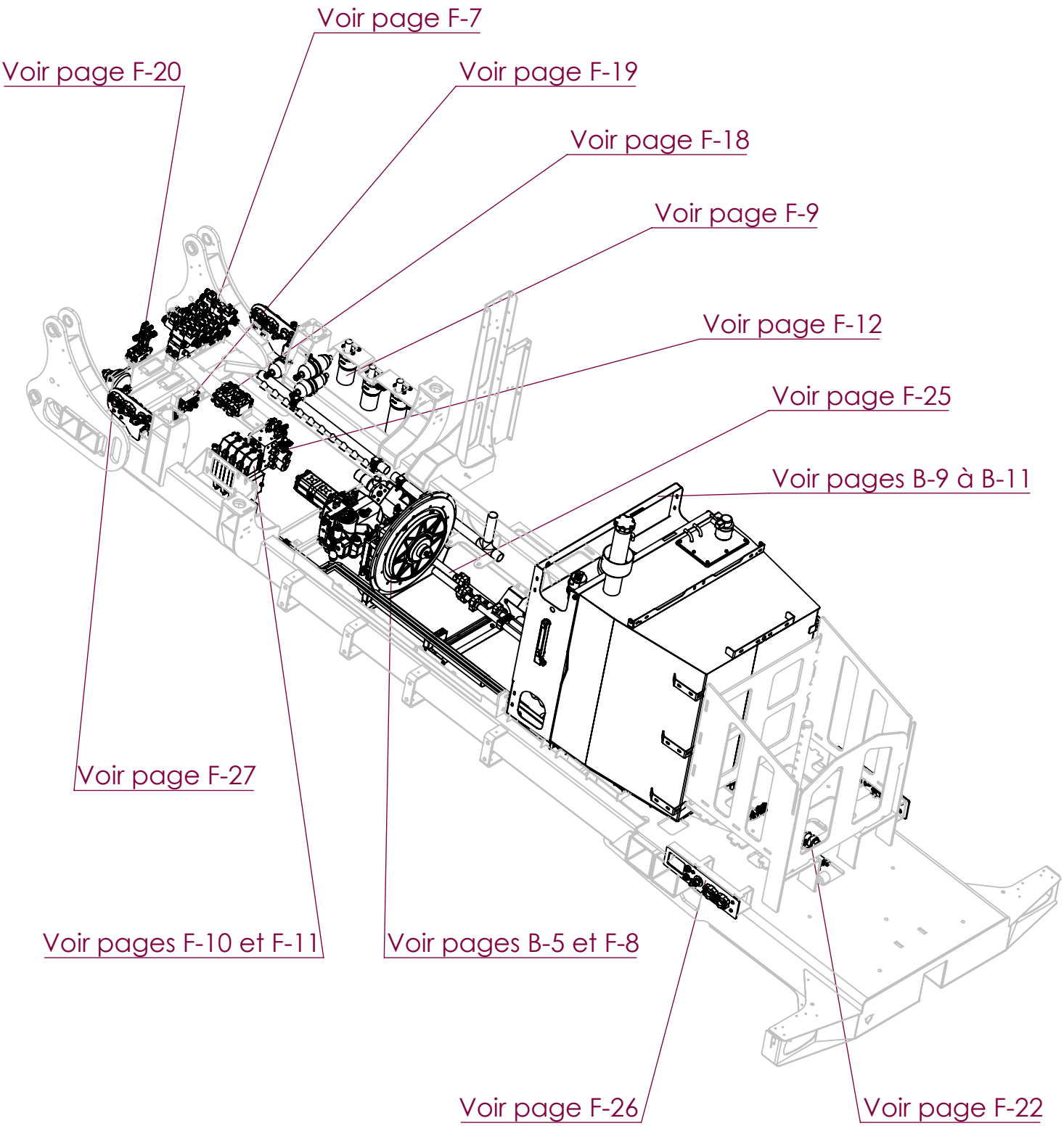
Voir page F-7
Voir page F-20
Voir page F-19
Voir page F-18
Voir page F-9
Voir page F-12
Voir page F-25
Voir pages B-9 à B-11
Voir page F-27
Voir pages F-10 et F-11
Voir pages B-5 et F-8
Voir page F-26
Voir page F-22

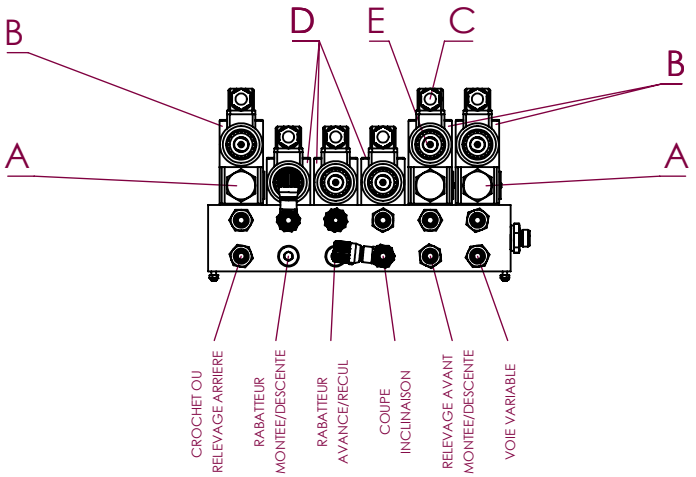

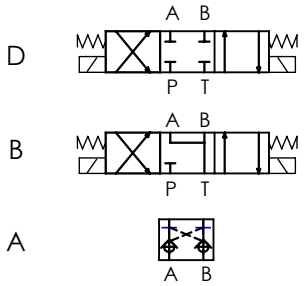

No. ARTICLE	Numéro ARTEC	Désignation
A	300 955 000 047	CLAPET PILOTE
B	300 952 000 047	DISTRIBUTEUR
C	303 684 000 027	BOBINE
D	301 586 000 027	DISTRIBUTEUR
E	180 092 517 801	JOINT TORIQUE

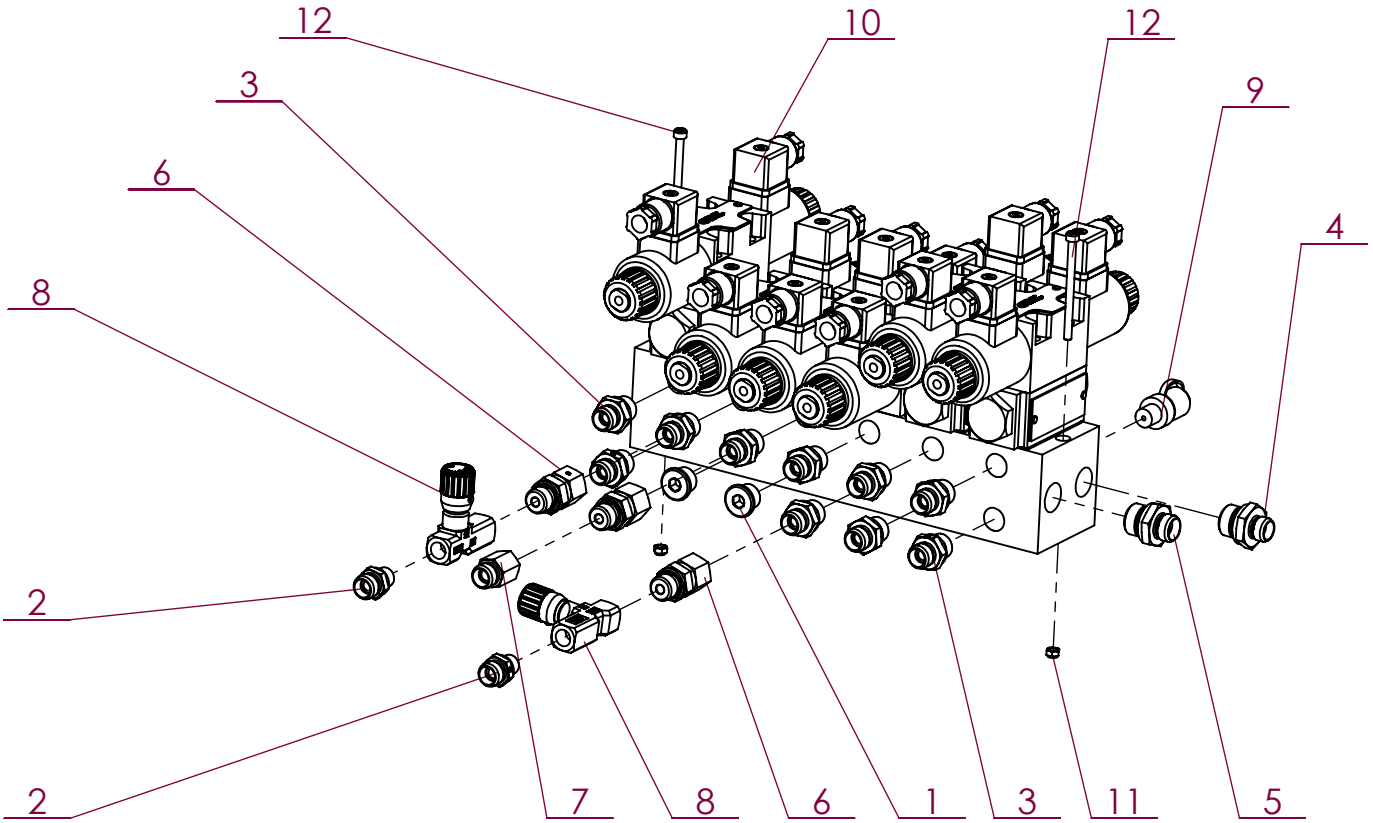

No. ARTICLE	Numéro ARTEC	Désignation	QTE	Commentaires
1	210 265 001 300	BOUCHON	2	
2	211 165 101 102	UNION MALE	2	
3	211 165 101 302	UNION MALE	10	
4	211 165 101 502	UNION MALE	1	
5	211 165 121 502	UNION MALE	1	
6	211 265 101 102	ADAPTATEUR MALE	3	
7	211 475 101 102	ADAPTATEUR	1	
8	300 617 000 065	REGULATEUR DE DEBIT	2	
9	300 968 000 058	PRISE DE PRESSION	1	
10	520 806 000 027	BLOC DE DISTRIBUTION	1	
11	551 730 050 700	ECROU FREIN M5 A2 DIN 985	2	
12	651 050 050 070	VIS CHC M 5 X 70 A2	2	

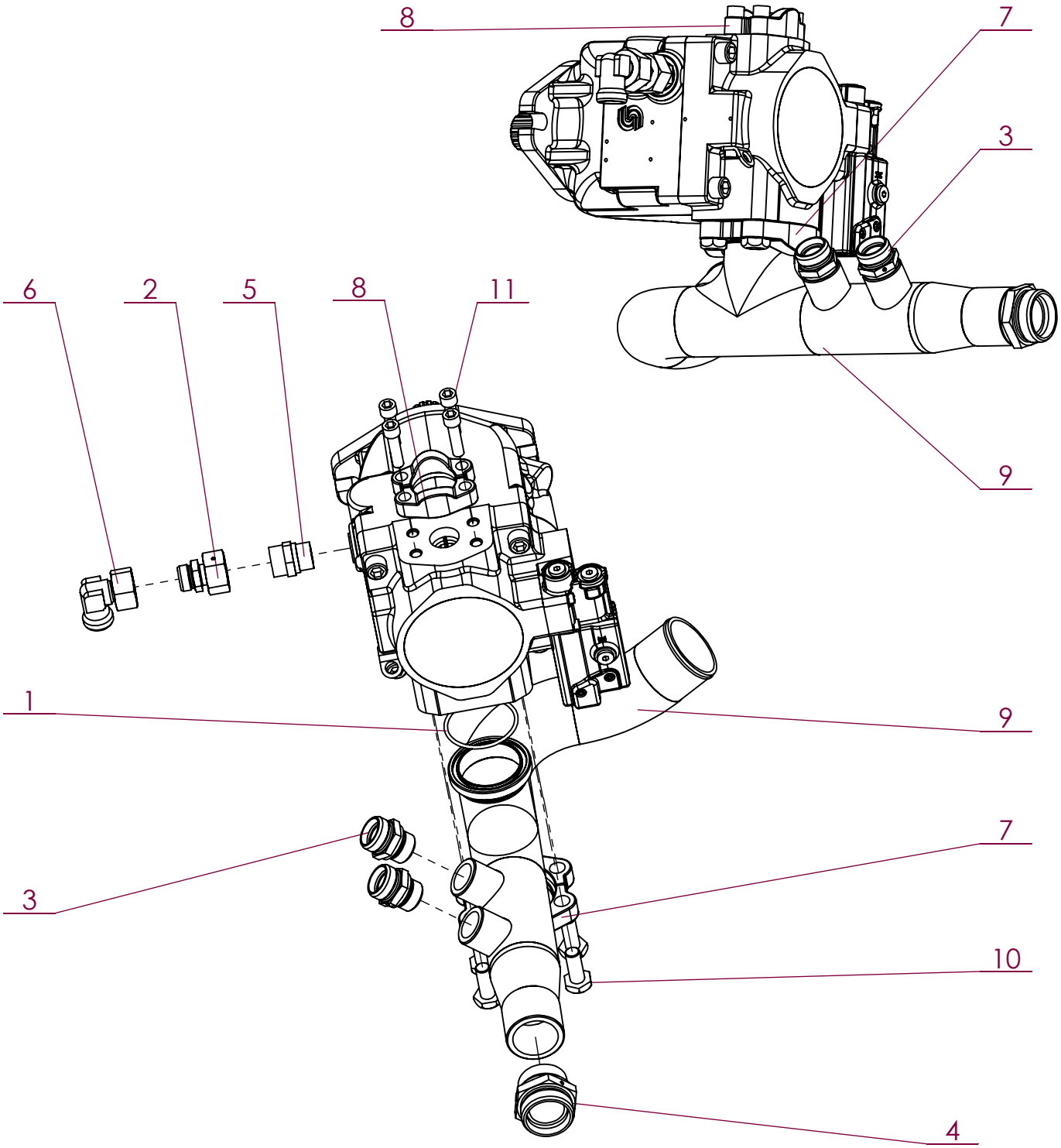

No. ARTICLE	Numéro ARTEC	Désignation	QTE	Commentaires
1	180 567 435 301	JOINT TORIQUE	1	
2	210 185 181 502	ADAPTATEUR DE REDUCTION	1	
3	211 165 221 902	UNION MALE	2	
4	211 165 353 202	UNION MALE	1	
5	211 520 180 702	UNION MALE	1	
6	212 035 180 002	COUDE ORIENTABLE	1	
7	300 737 000 046	PAIRE DEMI-BRIDE	1	
8	308 085 000 046	PAIRE DEMI-BRIDE	1	
9	520 340 000 000	COUDE	1	
10	602 410 136 030	VIS HM 1L2" X 1" AC	4	
11	607 210 096 038	VIS CHC 3L8 UNC 1"1L2	4	

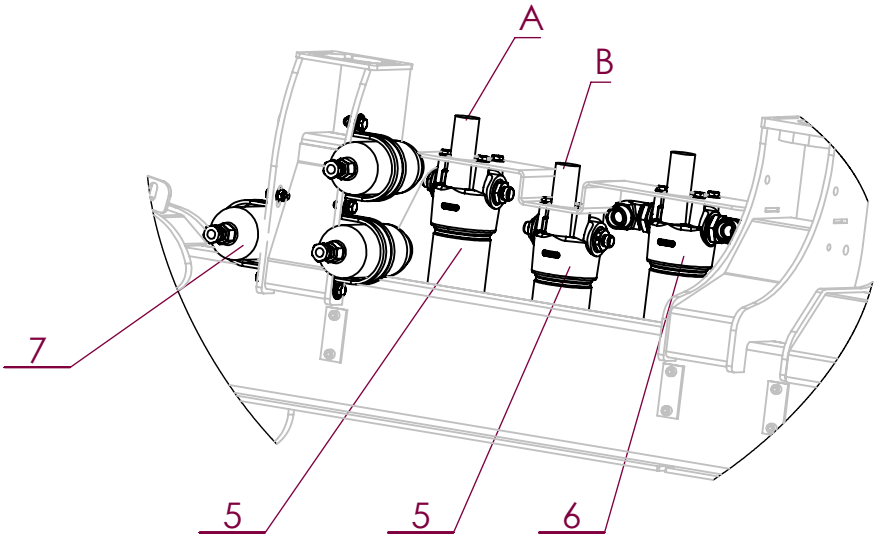

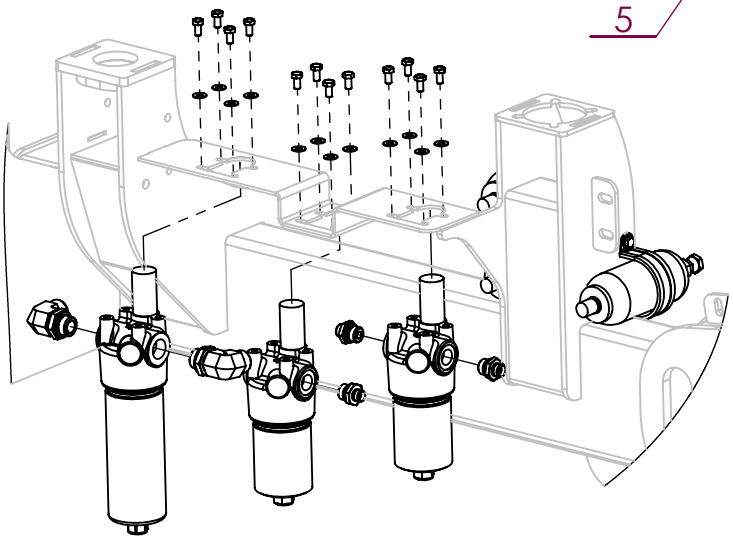

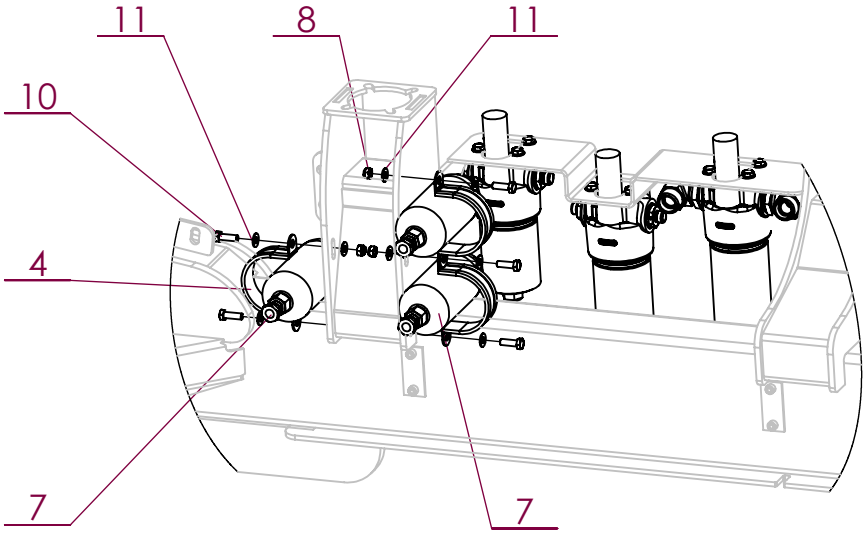

No. ARTICLE	Numéro ARTEC	Désignation		Commentaires
1	211 165 101 502	UNION MALE	2	
2	211 165 121 502	UNION MALE	2	
3	212 140 203 902	RACCORD	2	
4	301 255 000 073	COLLIER	3	
5	306 512 000 040	FILTRE PRESSION	2	A : circuit direction - B : circuit frein
6	306 514 000 040	FILTRE PRESSION	1	Circuit CETOP
7	306 873 000 041	ACCUMULATEUR	3	
8	551 730 080 700	ECROU FREIN M8 A2 DIN 985	3	
9	651 010 080 016	VIS HM 8 X 16 A2 DIN 933	12	
10	651 010 080 025	VIS HM 8 X 25 A2 DIN 933	5	
11	851 420 080 200	RONDELLE PLATE M 8 SERIE M A2	20	

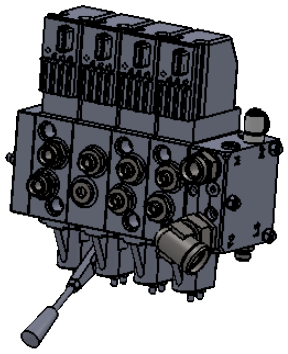

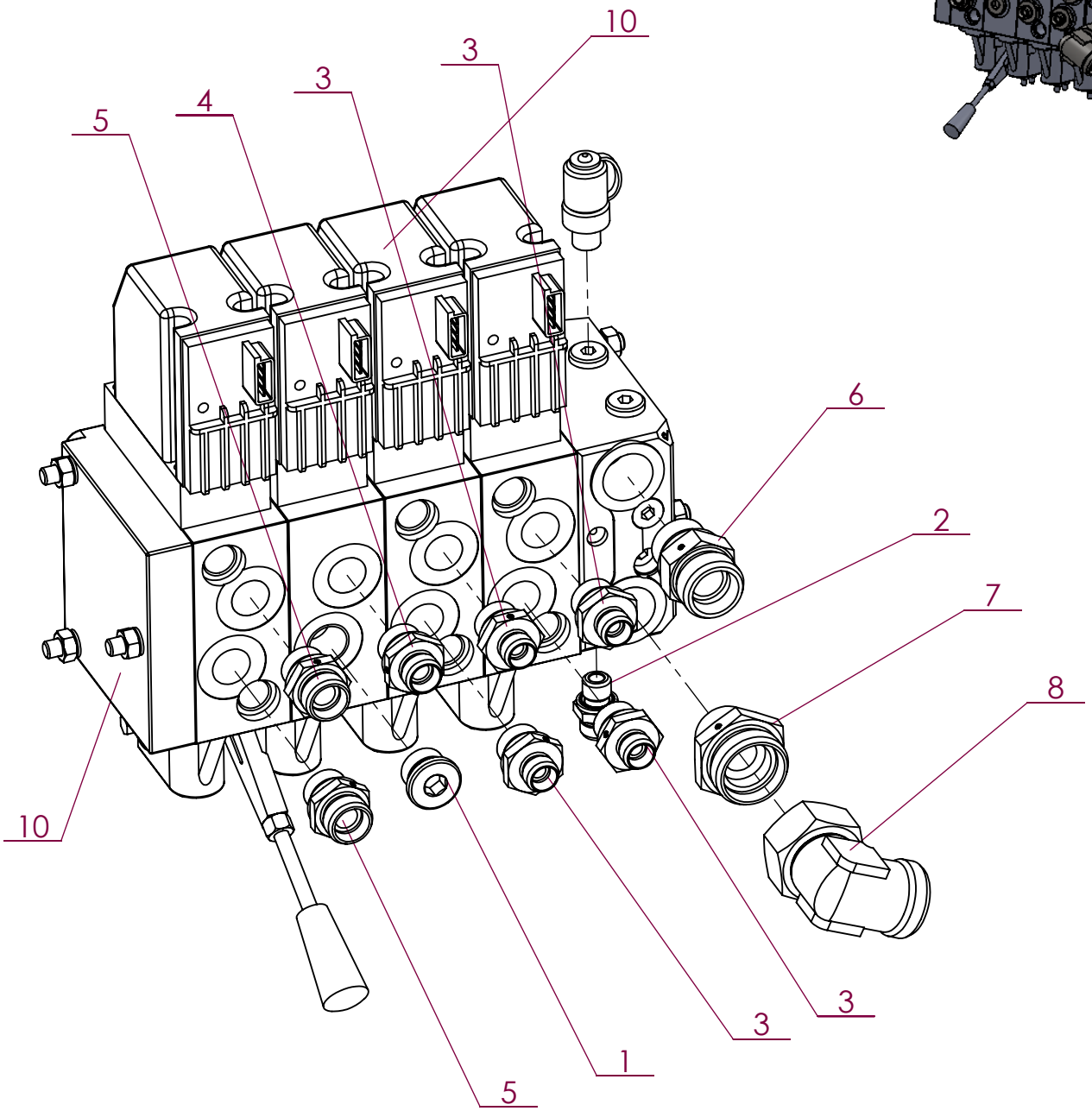

No. ARTICLE	Numéro ARTEC	Désignation	QTE	Commentaires
1	210 265 001 500	BOUCHON	1	
2	211 165 101 102	UNION MALE	1	
3	211 165 101 502	UNION MALE	4	
4	211 165 121 502	UNION MALE	1	
5	211 165 151 502	UNION MALE	2	
6	211 165 201 904	UNION MALE	1	
7	211 165 281 902	UNION MALE	1	
8	212 135 280 002	COUDE ORIENTABLE	1	
9	300 968 000 058	PRISE DE PRESSION	1	
10	521 056 000 027	PVG 4 POSTES	1	LEVIER DE MANOEUVRE Réf : 306 597 000 027 BOBINE Réf : 303 971 000 027

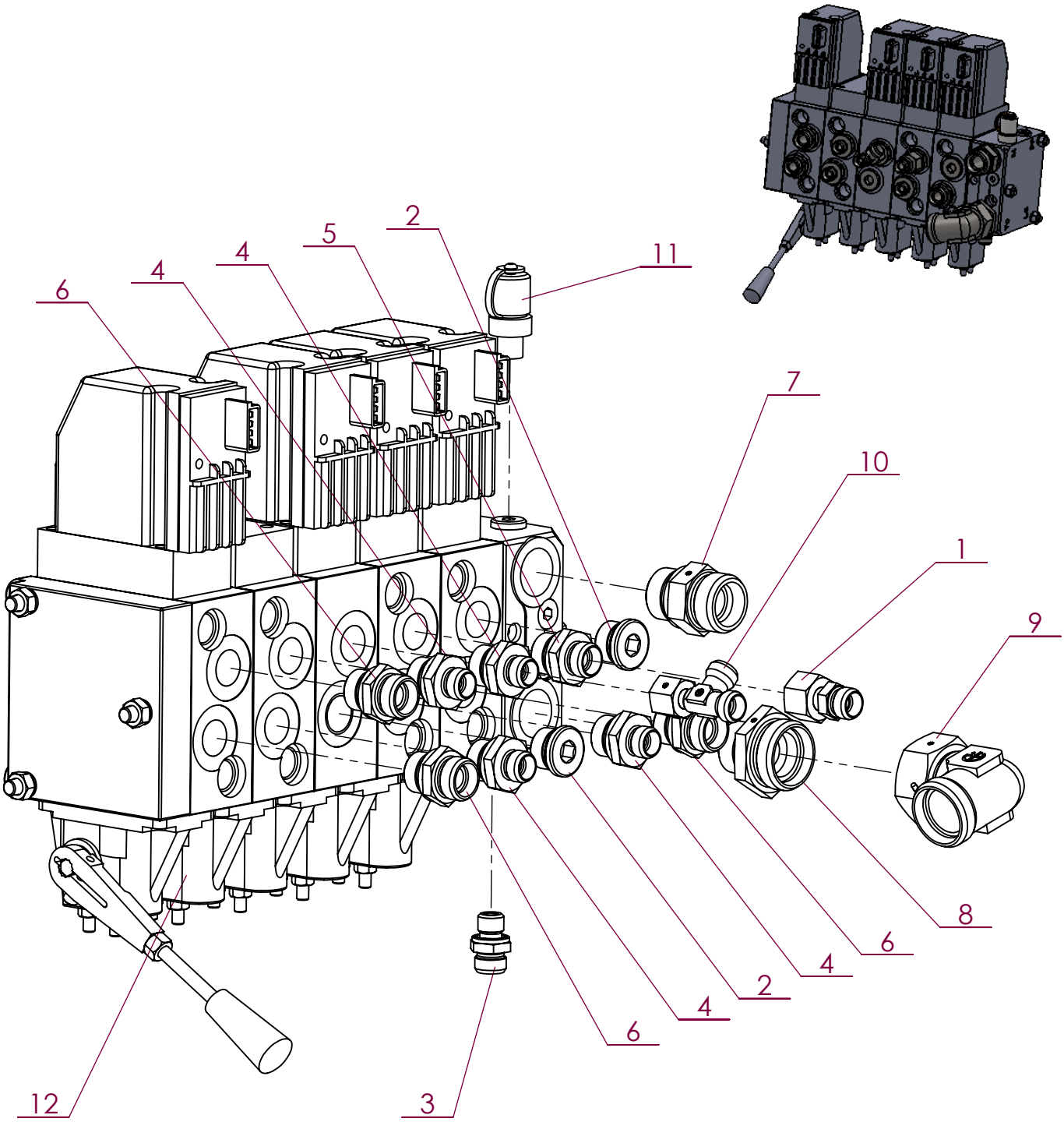

No. ARTICLE	Numéro ARTEC	Désignation	QTE	Commentaires
1	210 185 121 002	ADAPTATEUR DE REDUCTION	1	
2	210 265 001 500	BOUCHON	2	
3	211 165 101 102	UNION MALE	1	
4	211 165 101 502	UNION MALE	4	
5	211 165 121 502	UNION MALE	1	
6	211 165 151 502	UNION MALE	3	
7	211 165 201 904	UNION MALE	1	
8	211 165 281 902	UNION MALE	1	
9	212 135 280 002	COUDE ORIENTABLE	1	
10	213 045 100 002	RACCORD EN T ORIENTABLE	1	
11	300 968 000 058	PRISE DE PRESSION	1	
12	520 407 000 027	PVG 5 POSTES	1	LEVIER DE MANOEUVRE Réf : 306 597 000 027 BOBINE Réf : 303 971 000 027

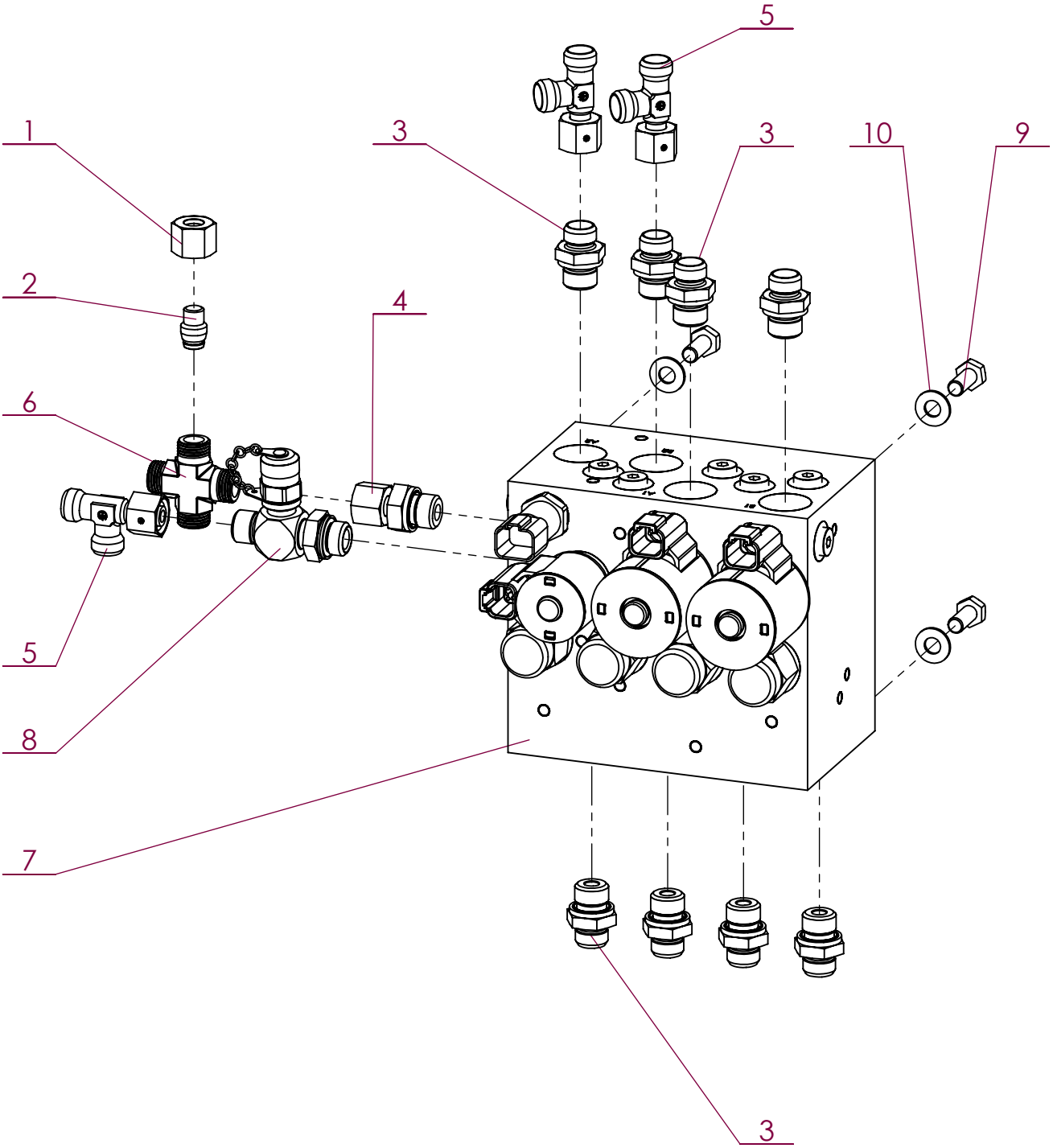

No. ARTICLE	Numéro ARTEC	Désignation	QTE	Commentaires
1	210 025 100 002	ECROU	1	
2	210 035 100 002	OBTURATEUR	1	
3	211 165 101 302	UNION MALE	8	
4	211 521 017 002	RACCORD	1	
5	213 045 100 002	RACCORD EN T ORIENTABLE	3	
6	214 000 100 002	RACCORD	1	
7	302 769 000 000	BLOC HYDRAULIQUE	1	
8	308 953 000 075	RACCORD	1	
9	651 010 080 020	VIS HM 8 X 20 A2 DIN 933	4	
10	851 420 080 200	RONDELLE PLATE M 8 SERIE M A2	4	

Liste des vérins

Relevage avant

No. ARTICLE	Numéro ARTEC	Désignation	QTE
1	300 839 000 016	VERIN	1
2	300 839 000 079	POCHETTE DE JOINTS	1

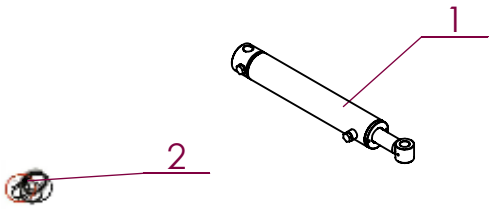

Réglage voie avant

No. ARTICLE	Numéro ARTEC	Désignation	QTE
1	521 227 000 016	VERIN (VOIE STD)	1
2	308 443 000 016	VERIN (VOIE LARGE)	1
3	308 443 000 079	POCHETTE DE JOINTS	1

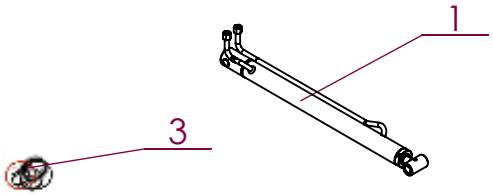

Réglage voie arrière

No. ARTICLE	Numéro ARTEC	Désignation	QTE
1		VERIN (VOIE STD)	1
2	308 444 000 016	VERIN (VOIE LARGE)	1
3	308 444 000 079	POCHETTE DE JOINTS	1

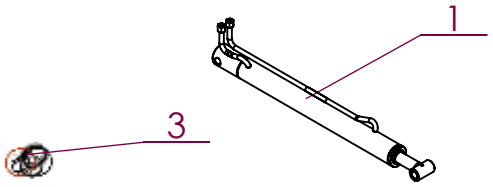

Direction

No. ARTICLE	Numéro ARTEC	Désignation	QTE
1	308 445 000 016	VERIN	1
2	308 447 000 015	ROTULE	1
3	308 445 000 079	POCHETTE DE JOINTS	1

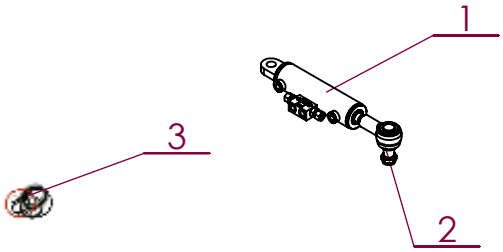

Relevage arrière

No. ARTICLE	Numéro ARTEC	Désignation	QTE
1	304 611 000 016	VERIN	1
2	520 537 000 079	POCHETTE DE JOINTS	1

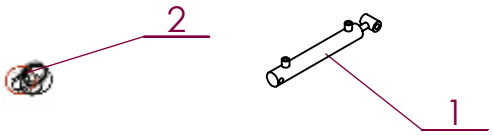

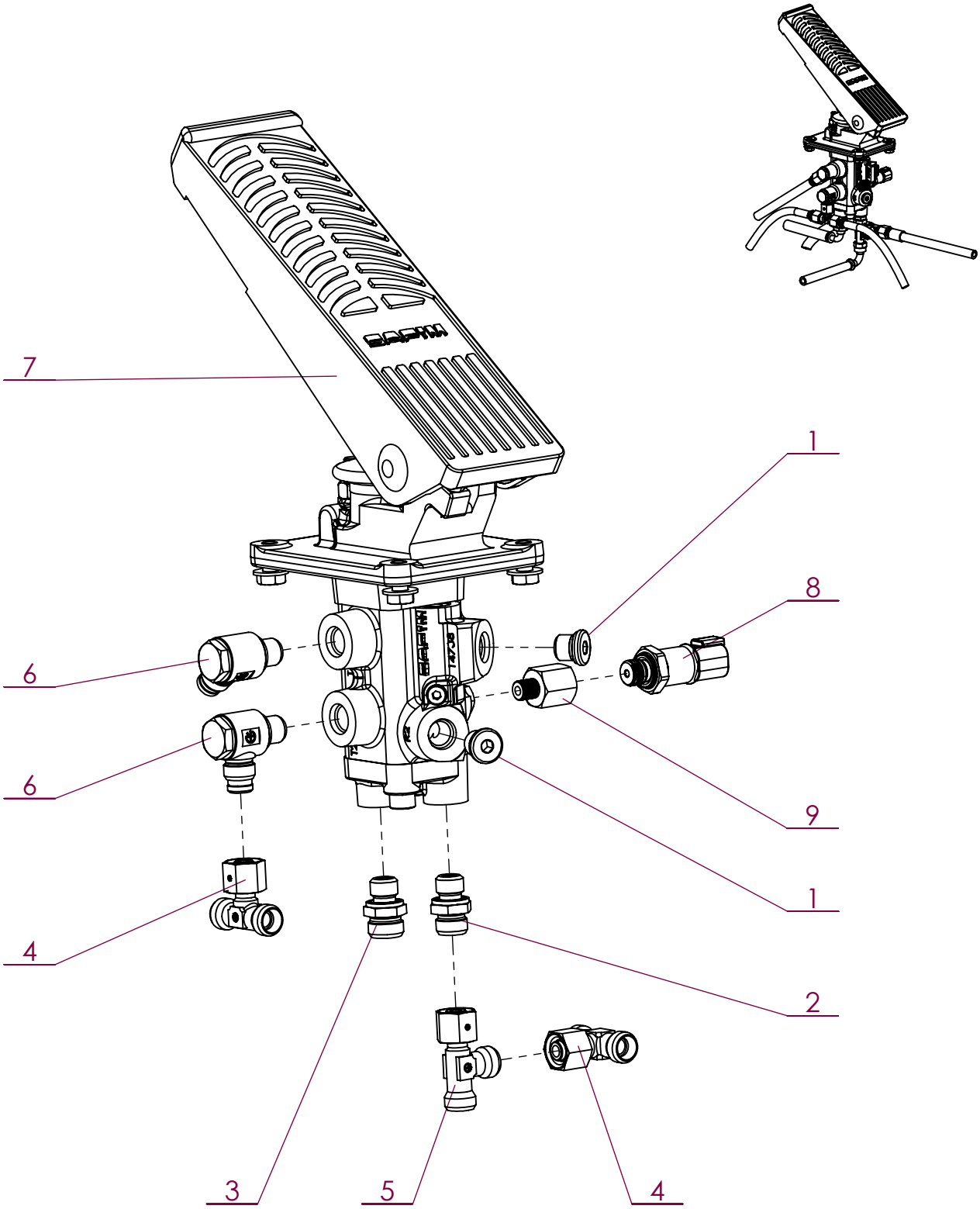

No. ARTICLE	Numéro ARTEC	Désignation	QTE	Commentaires
1	210 265 001 100	BOUCHON	2	
2	211 125 101 402	UNION MALE	1	
3	211 125 121 402	UNION MALE	1	
4	213 035 100 002	TE ORIENTABLE	2	
5	213 045 100 002	RACCORD EN T ORIENTABLE	1	
6	215 011 011 003	RACCORD BANJO	2	
7	307 751 000 000	PEDALE DE FREIN	1	
8	520 177 000 000	CAPTEUR DE PRESSION	1	
9	520 406 000 000	RACCORD	1	

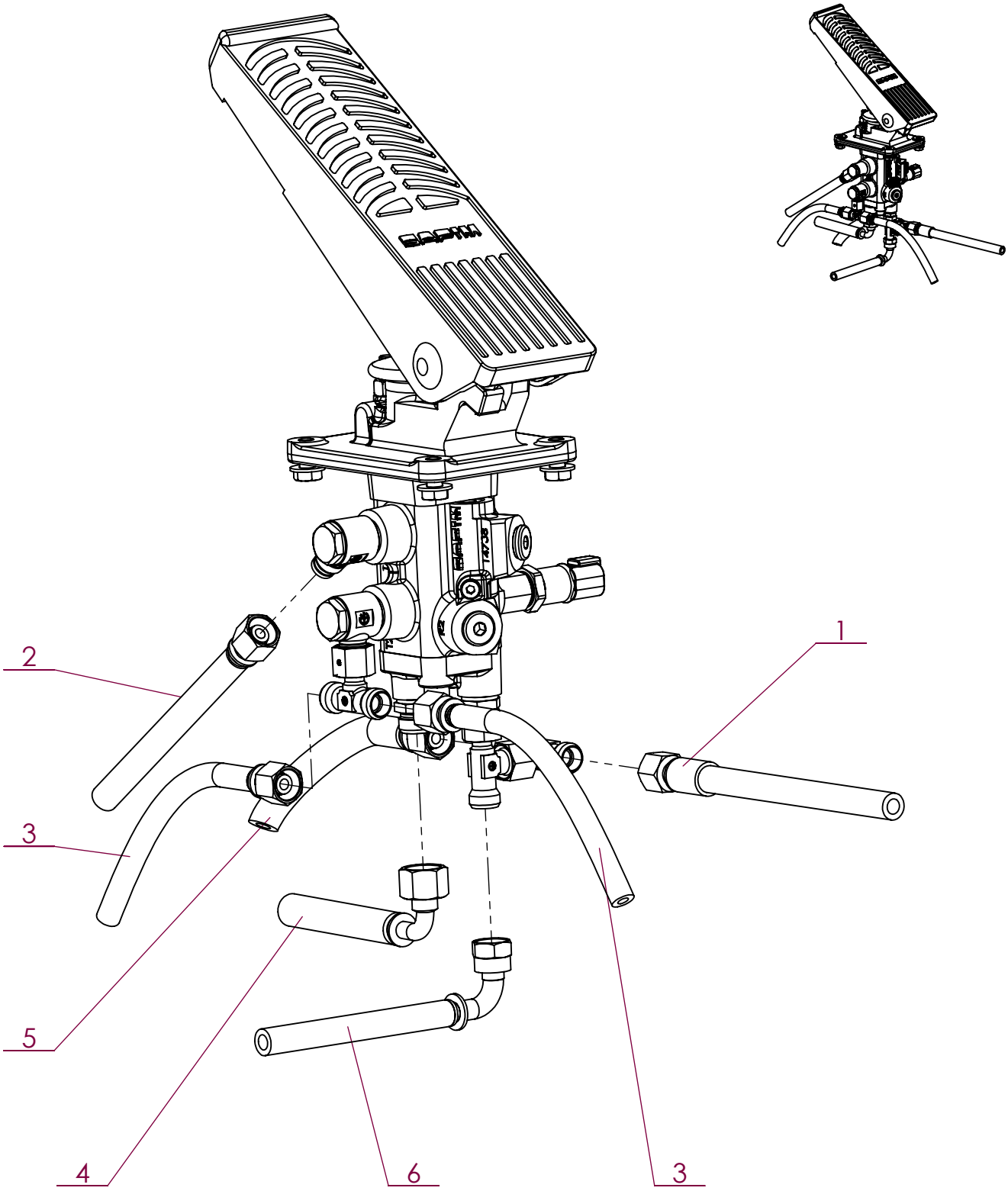

No. ARTICLE	Numéro ARTEC	Désignation	QTE	Commentaires
1	300 619 000 056	FLEXIBLE	1	Du R pédale vers Accumulateur
2	305 558 000 056	FLEXIBLE	1	Du T1 pédale vers Frein de park
3	307 348 000 056	FLEXIBLE	2	Du T2 pédale vers Freins moteurs AV
4	309 577 000 056	FLEXIBLE	1	Du N pédale vers retour
5	309 663 000 056	FLEXIBLE	1	Du R pédale vers Accumulateur
6	309 928 000 056	FLEXIBLE	1	Du R pédale vers Valve de charge

2019	RW	Montage orbitrol (RS20)	EM0381

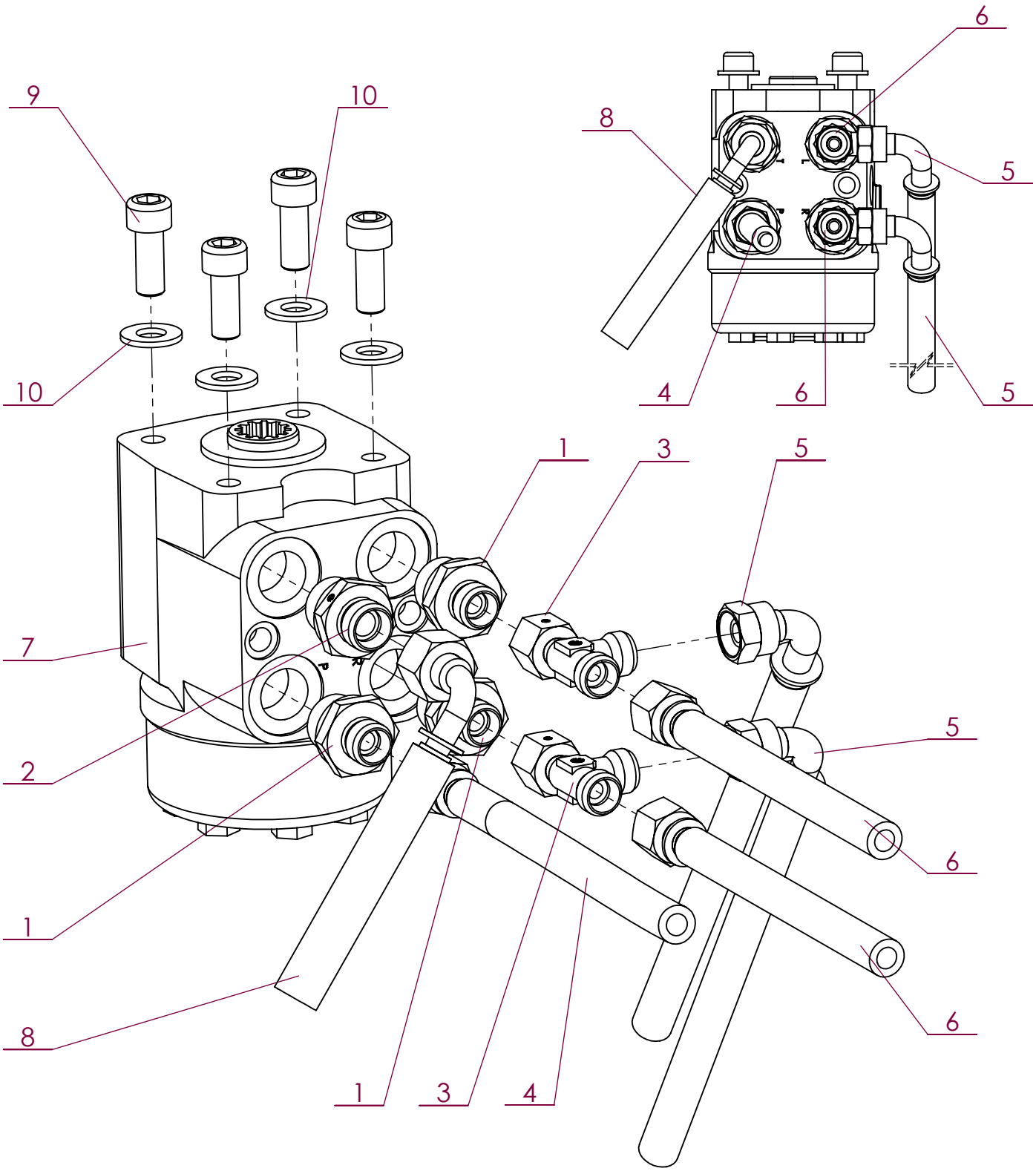

No. ARTICLE	Numéro ARTEC	Désignation	QTE	Commentaires
1	211 165 101 502	UNION MALE	3	
2	211 165 121 502	UNION MALE	1	
3	213 045 100 002	RACCORD EN T ORIENTABLE	2	
4	300 630 000 056	FLEXIBLE	1	Vers le filtre de direction
5	305 559 000 056	FLEXIBLE	2	Sortie L : vers vérin G / Sortie R : vers vérin D
6	306 607 000 056	FLEXIBLE	2	Sortie L : vers PVG (A) / Sortie R : vers PVG (B)
7	308 573 000 026	ORBITROL	1	
8	309 577 000 056	FLEXIBLE	1	Vers circuit retour
9	651 050 100 025	VIS CHC M10 X 25 A2	4	
10	851 420 100 200	RONDELLE PLATE M 10 SERIE M A2	4	

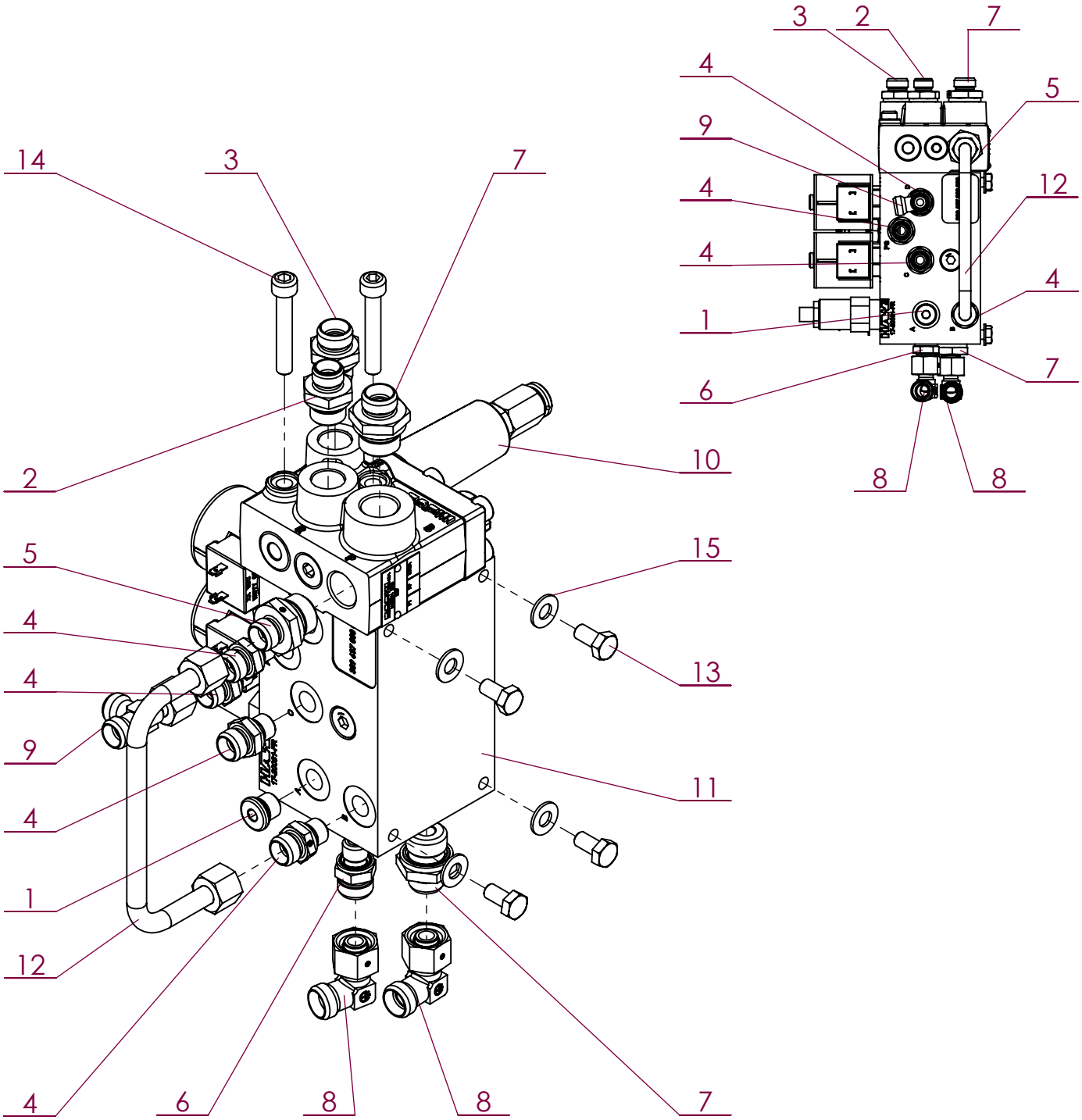

No. ARTICLE	Numéro ARTEC	Désignation	QTE	Commentaires
1	210 265 001 100	BOUCHON	1	
2	211 125 101 802	UNION MALE	1	
3	211 125 121 802	UNION MALE	1	
4	211 165 101 102	UNION MALE	4	
5	211 165 101 502	UNION MALE	1	
6	211 165 121 102	UNION MALE	1	
7	211 165 121 502	UNION MALE	2	
8	212 035 120 002	COUDE ORIENTABLE	2	
9	213 045 100 002	RACCORD EN T ORIENTABLE	1	
10	307 346 000 000	VALVE DE CHARGE	1	
11	309 637 000 000	BLOC HYDRAULIQUE	1	
12	309 899 000 000	TUBE HYDRAULIQUE	1	
13	651 010 080 016	VIS HM 8 X 16 A2 DIN 933	4	
14	651 050 080 050	VIS CHC M 8 X 50 A2	2	
15	851 420 080 200	RONDELLE PLATE M 8 SERIE M A2	4	

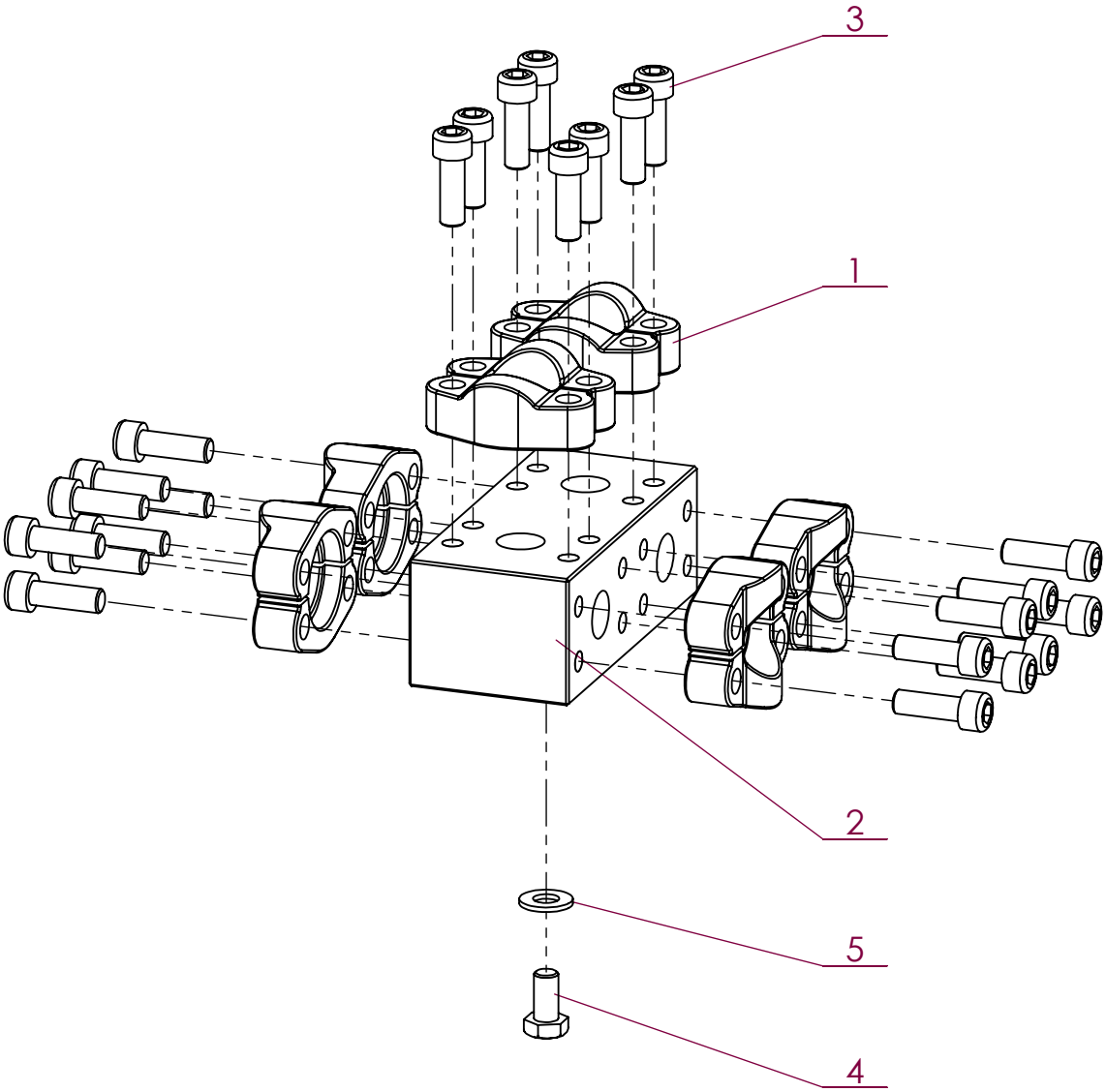

No. ARTICLE	Numéro ARTEC	Désignation		Commentaires
1	303 606 000 046	PAIRE DEMI-BRIDE	6	
2	305 414 000 000	BLOC DE DERIVATION	1	
3	607 000 100 030	VIS CHC M10 X 30 12-9	24	
4	651 010 100 020	VIS HM 10 X 20 A2 DIN 933	1	
5	851 420 100 200	RONDELLE PLATE M 10 SERIE M A2	1	

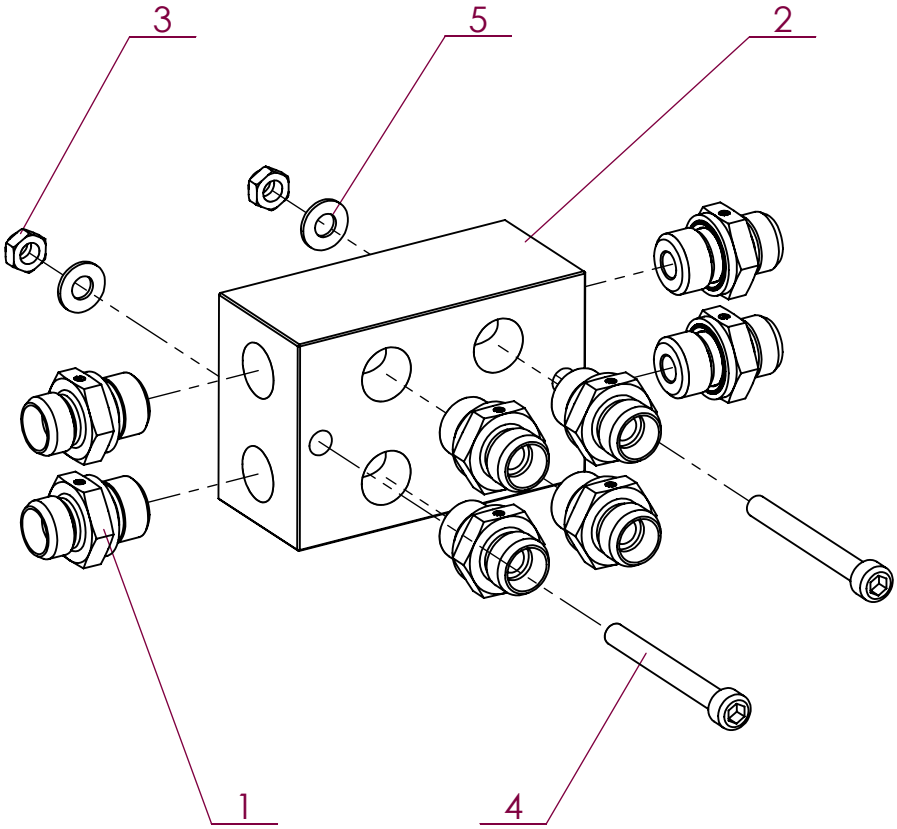

No. ARTICLE	Numéro ARTEC	Désignation	QTE	Commentaires
1	211 165 101 302	UNION MALE	8	
2	306 200 000 000	BLOC DE DERIVATION	1	
3	551 730 060 700	ECROU FREIN M6 A2 DIN 985	2	
4	651 050 060 055	VIS CHC M 6 X 55 A2	2	
5	851 420 060 200	RONDELLE PLATE M 6 SERIE M A2	2	

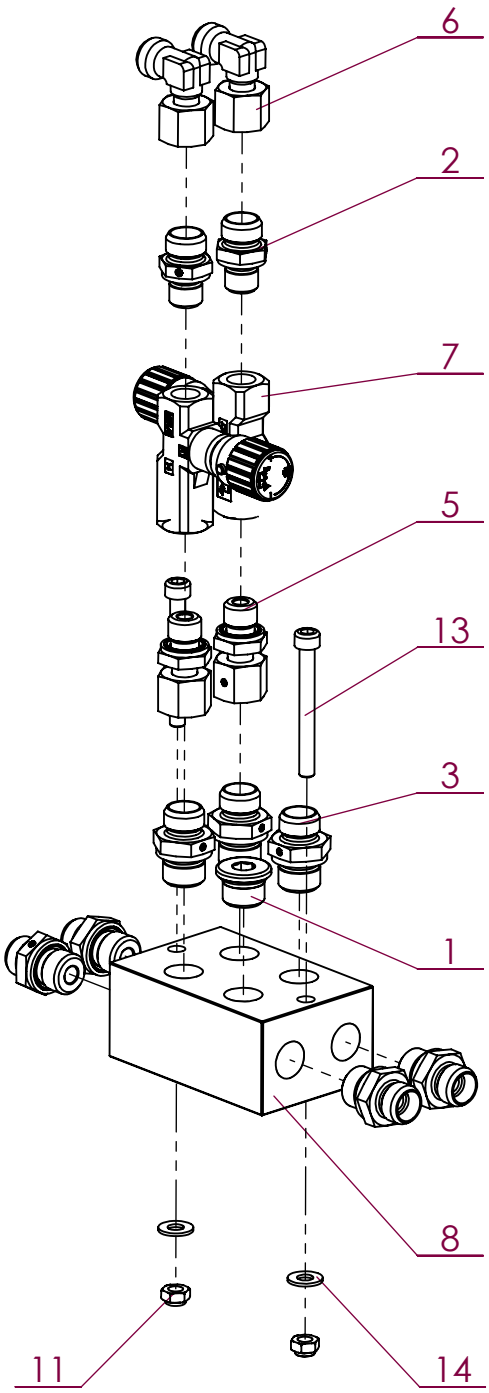

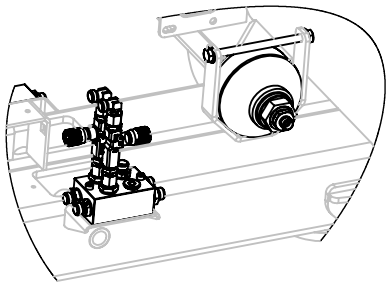

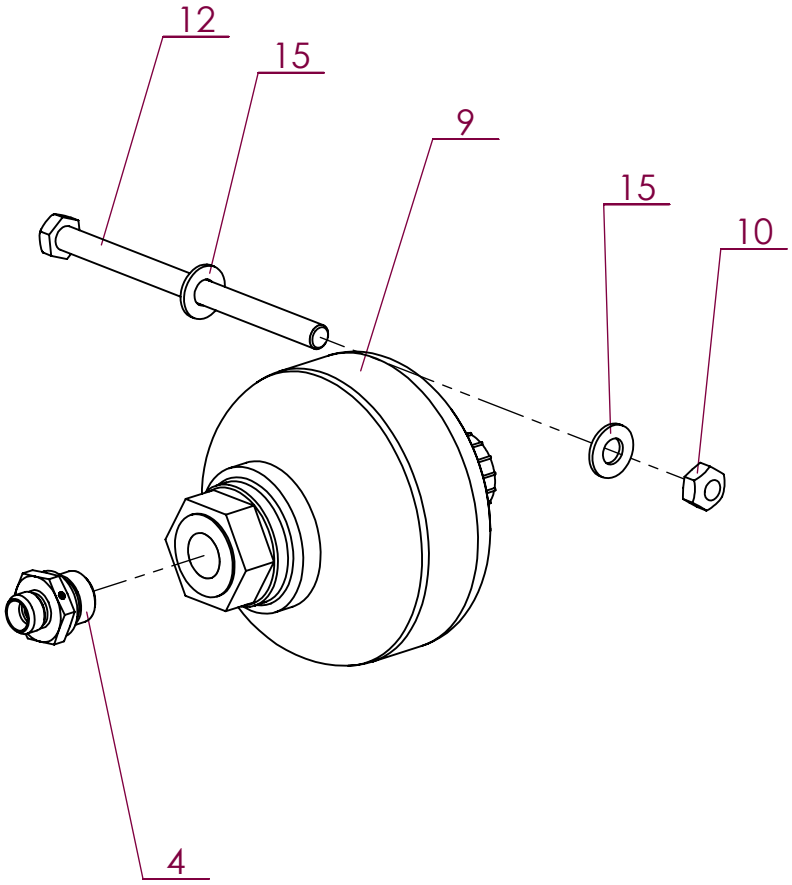

No. ARTICLE	Numéro ARTEC	Désignation	QTE	Commentaires
1	210 265 001 300	BOUCHON	1	
2	211 165 101 102	UNION MALE	2	
3	211 165 101 302	UNION MALE	7	
4	211 165 101 502	UNION MALE	1	
5	211 265 101 102	UNION MALE ORIENTABLE	2	
6	212 035 100 002	COUDE ORIENTABLE	2	
7	300 617 000 065	REGULATEUR DE DEBIT	2	
8	306 200 000 000	BLOC DE DERIVATION	1	
9	309 587 000 041	ACCUMULATEUR	1	
10	512 883 100 080	ECROU DÉFORMÉ H M10 ZK DIN 980.8	1	
11	551 730 060 700	ECROU FREIN M6 A2 DIN 985	2	
12	601 000 100 150	VIS HM 10 X 150 AC DIN 931 8.8	1	
13	651 050 060 055	VIS CHC M 6 X 55 A2	2	
14	851 420 060 200	RONDELLE PLATE M 6 SERIE M A2	2	
15	851 420 100 200	RONDELLE PLATE M 10 SERIE M A2	2	

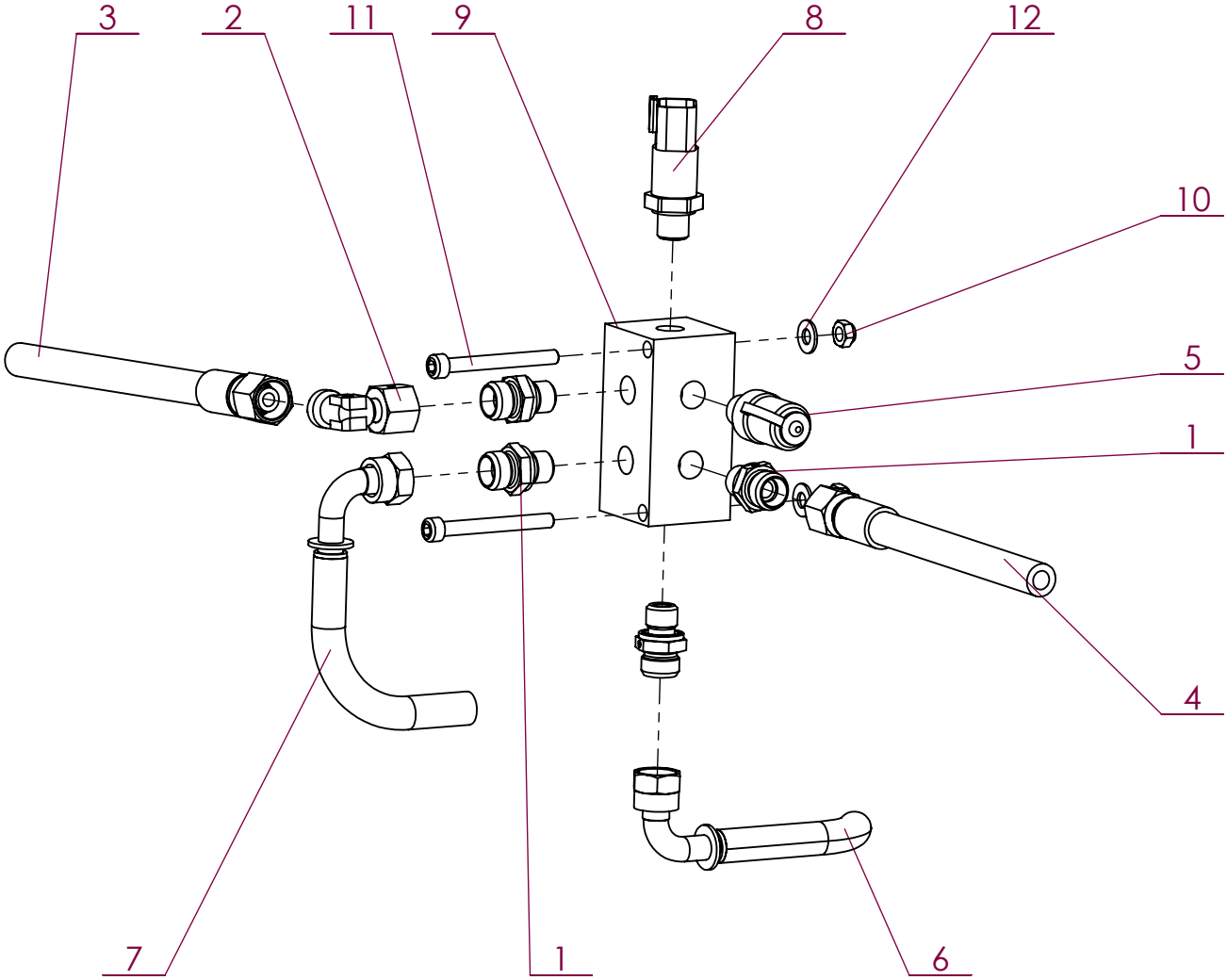

No. ARTICLE	Numéro ARTEC	Désignation	QTE	Commentaires
1	211 165 101 102	UNION MALE	4	
2	212 035 100 002	COUDE ORIENTABLE	1	
3	300 619 000 056	FLEXIBLE	1	Vers bloc de distribution échelle
4	300 620 000 056	FLEXIBLE	1	Vers vérin échelle
5	300 968 000 058	PRISE DE PRESSION	1	
6	301 593 000 056	FLEXIBLE	1	Vers bloc de pilotage (PG)
7	302 582 000 056	FLEXIBLE	1	Vers VMA
8	304 650 000 010	CAPTEUR	1	
9	308 585 000 000	BLOC HYDRAULIQUE	1	
10	551 730 060 700	ECROU FREIN M6 A2 DIN 985	2	
11	651 050 060 055	VIS CHC M 6 X 55 A2	2	
12	851 420 060 200	RONDELLE PLATE M 6 SERIE M A2	2	

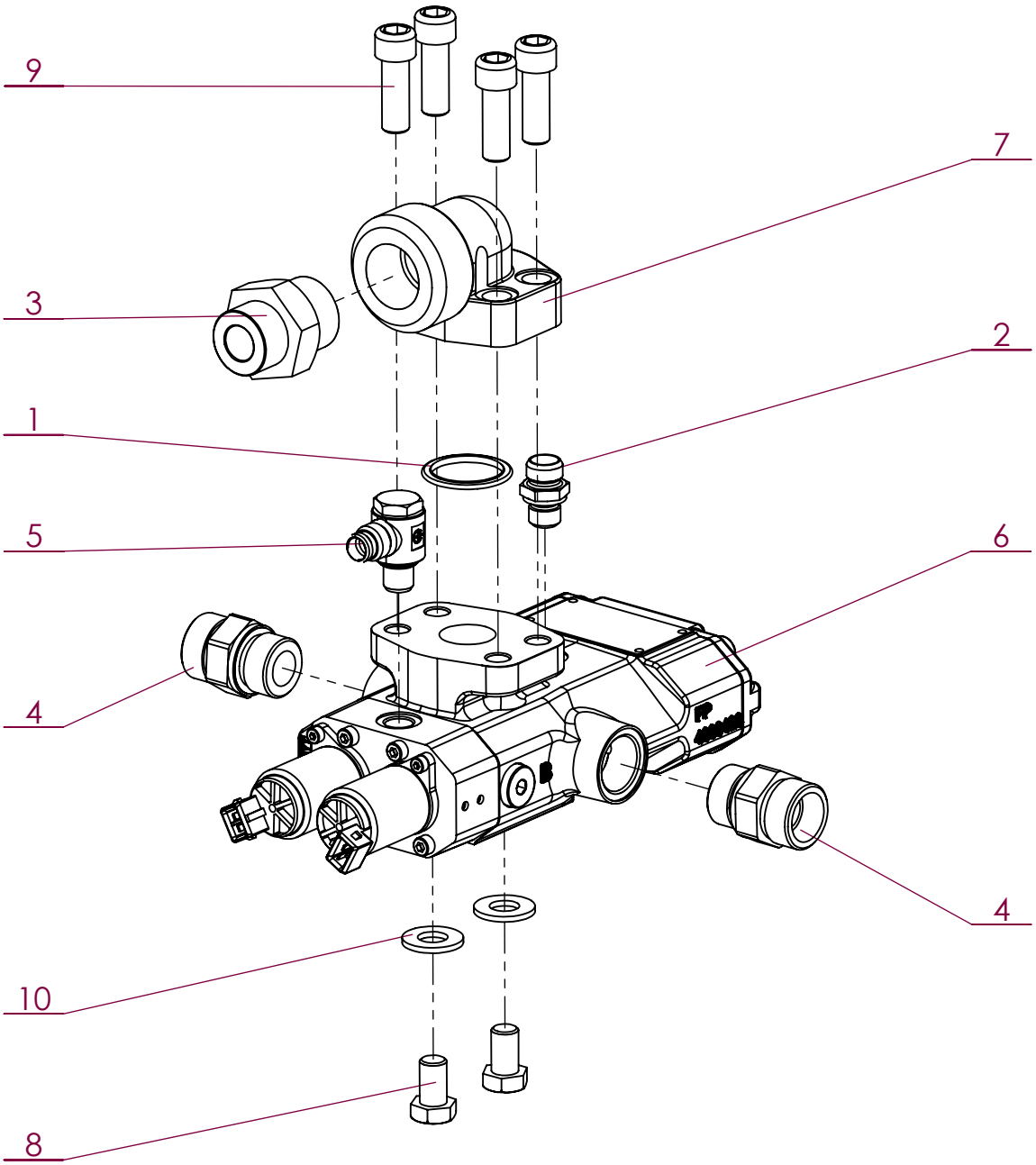

No. ARTICLE	Numéro ARTEC	Désignation	QTE	Commentaires
1	180 396 227 902	JOINT	1	
2	211 125 101 402	UNION MALE	1	
3	211 166 202 502	UNION MALE	1	
4	211 166 202 702	UNION MALE	2	
5	215 011 011 002	RACCORD	1	
6	307 338 000 000	VALVE ANTIPATINAGE	1	
7	307 797 000 046	BRIDE COUDEE	1	
8	651 010 120 020	VIS HM 12 X 20 A2 DIN 933	2	
9	651 050 120 035	VIS CHC M12 X 35 A2	4	
10	851 420 120 200	RONDELLE PLATE M 12 SERIE M A2	2	

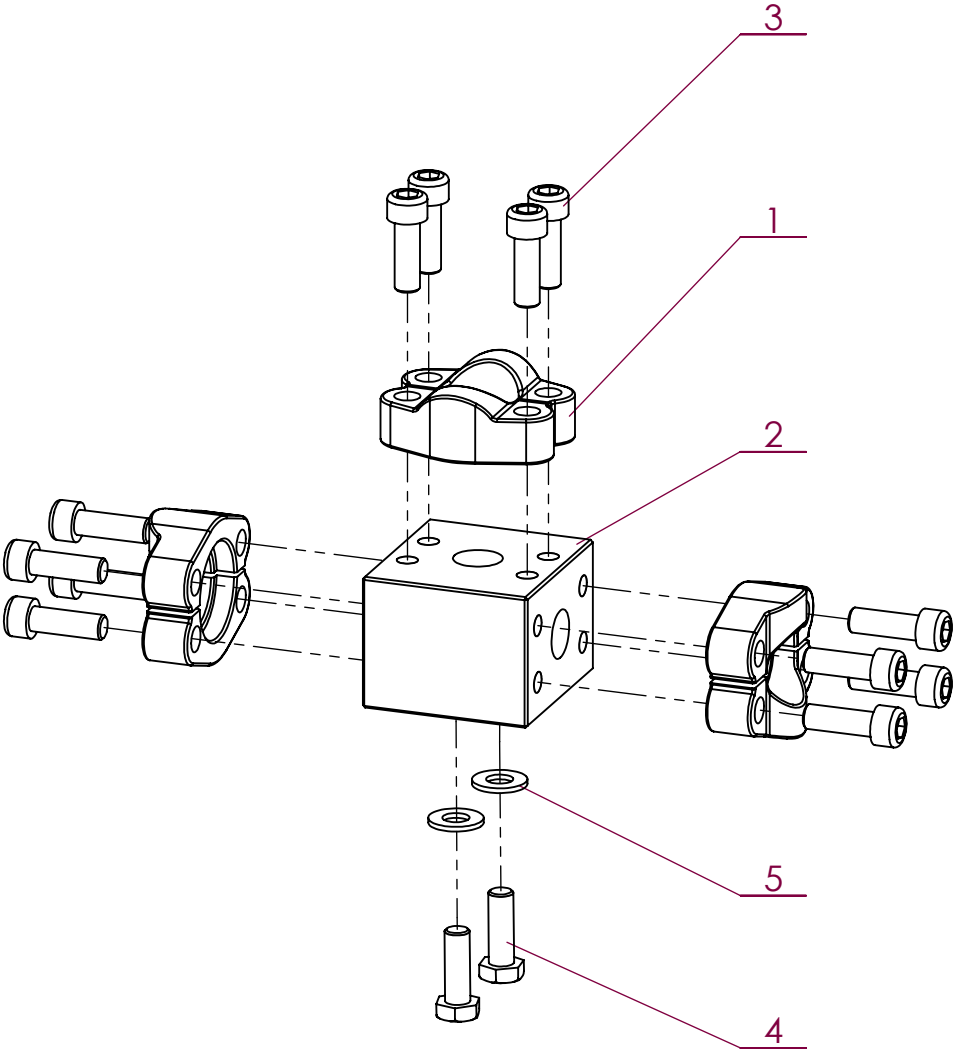

No. ARTICLE	Numéro ARTEC	Désignation		Commentaires
1	303 606 000 046	PAIRE DEMI-BRIDE	3	
2	520 648 000 000	BLOC	1	
3	607 000 100 030	VIS CHC M10 X 30 12-9	12	
4	651 010 100 030	VIS HM 10 X 30 A2 DIN 933	2	
5	851 420 100 200	RONDELLE PLATE M 10 SERIE M A2	2	

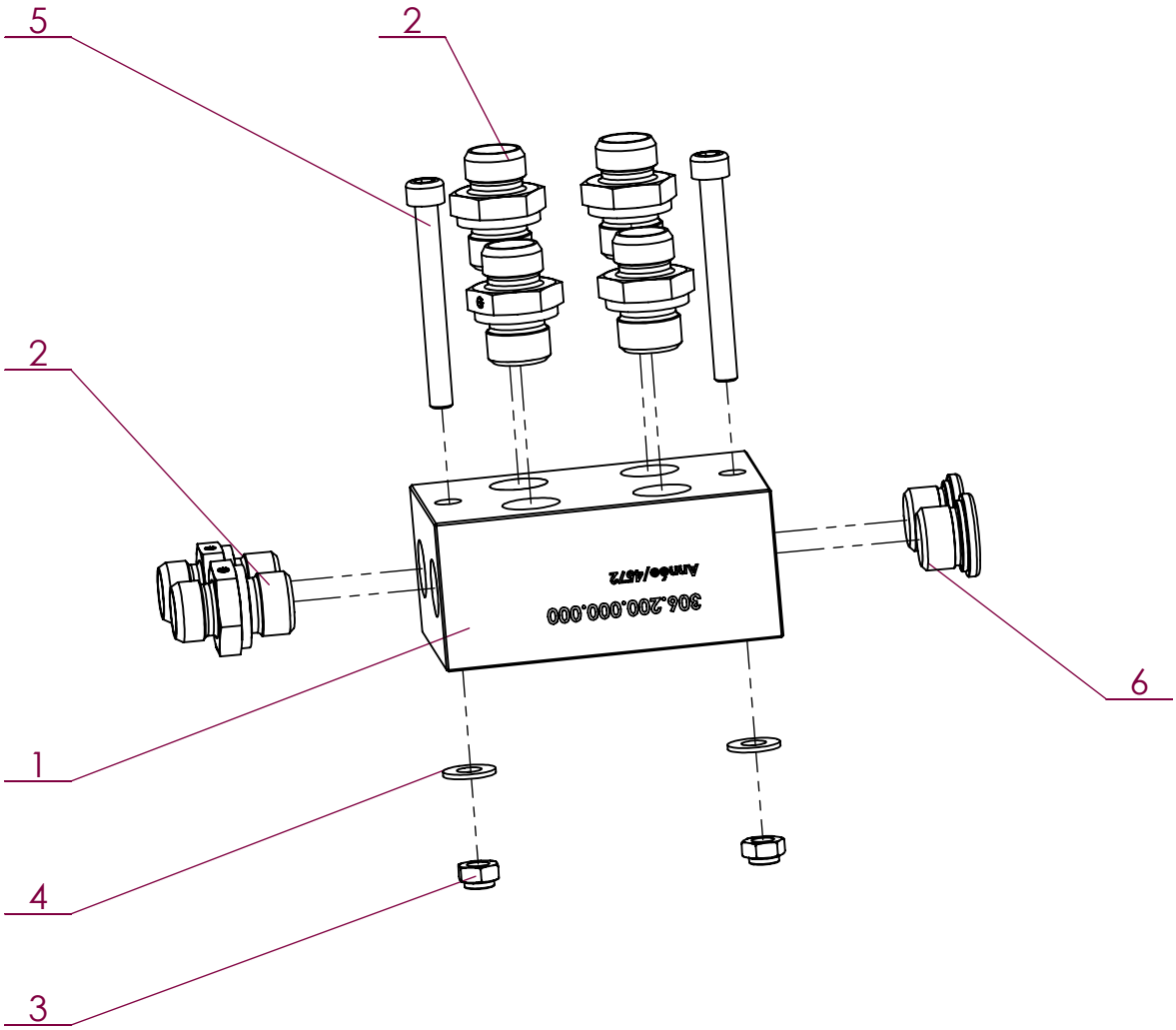

No. ARTICLE	Numéro ARTEC	Désignation	QTE	Commentaires
1	306 200 000 000	BLOC DE DERIVATION	1	
2	211 165 101 302	UNION MALE	6	
3	551 730 060 700	ECROU FREIN M6 A2 DIN 985	2	
4	851 420 060 200	RONDELLE PLATE M 6 SERIE M A2	2	
5	651 050 060 055	VIS CHC M 6 X 55 A2	2	
6	210 265 001 300	BOUCHON	2	

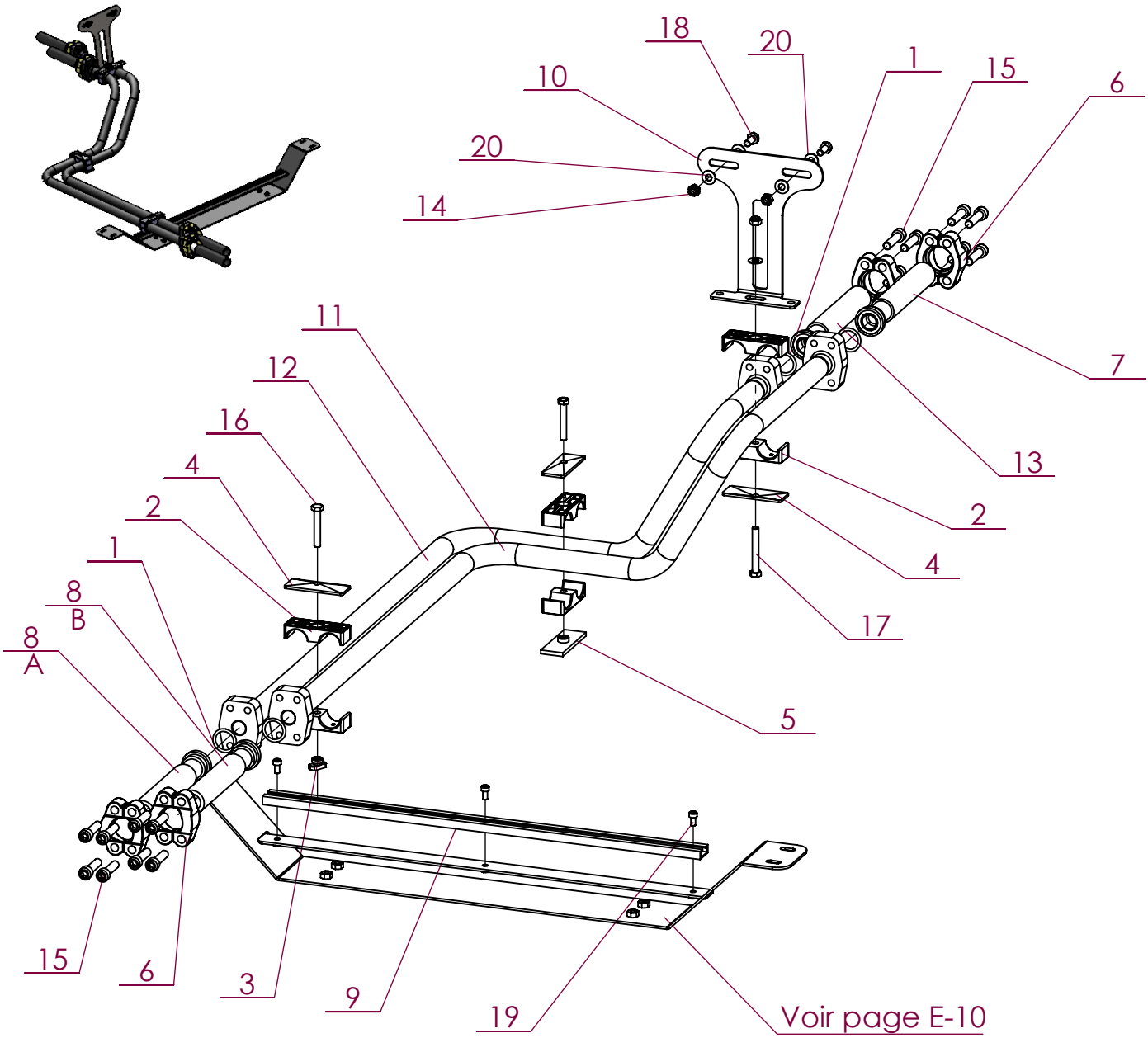

No. ARTICLE	Numéro ARTEC	Désignation	QTE	Commentaires
1	180 249 935 301	JOINT TORIQUE	4	
2	263 042 802 000	COLLIER	6	
3	264 011 004 000	ECROU 1/4 TOUR	1	
4	264 047 243 000	PLAQUE SUPERIEURE	3	
5	270 030 012 000	PLAQUE A SOUDER	1	
6	303 606 000 046	PAIRE DEMI-BRIDE	4	
7	306 580 000 056	FLEXIBLE	1	Vers bloc de distribution arrière
8	309 560 000 056	FLEXIBLE	2	A : vers A pompe H1 / B : vers B pompe H1
9	309 892 000 000	RAIL	1	
10	309 894 000 000	EQUERRE	1	Fixée sur 520.904.000.000 - Voir page B-3
11	309 900 000 000	TUBE HYDRAULIQUE	1	
12	309 901 000 000	TUBE HYDRAULIQUE	1	
13	521 028 000 056	FLEXIBLE	1	Vers VMA
14	551 730 080 700	ECROU FREIN M8 A2 DIN 985	3	
15	607 000 100 040	VIS CHC M10 X 40 12-9	16	Couple de serrage : 80Nm
16	651 000 080 050	VIS HM 8 X 50 A2 DIN 931	2	
17	651 000 080 060	VIS HM 8 X 60 A2 DIN 931	1	
18	651 010 080 020	VIS HM 8 X 20 A2 DIN 933	2	
19	651 050 060 012	VIS CHC M 6 X 12 A2	3	
20	851 420 080 200	RONDELLE PLATE M 8 SERIE M A2	5	

2019	RW	Plaque passe-cloison (RW)	EM0430

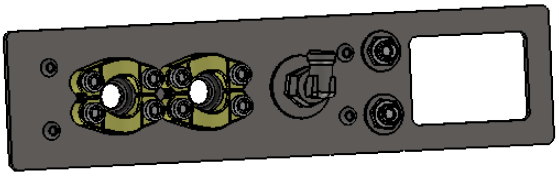

ARRIERE DROIT

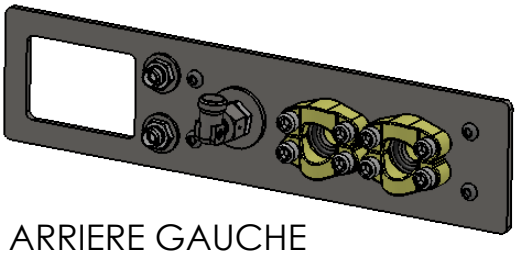

ARRIERE GAUCHE

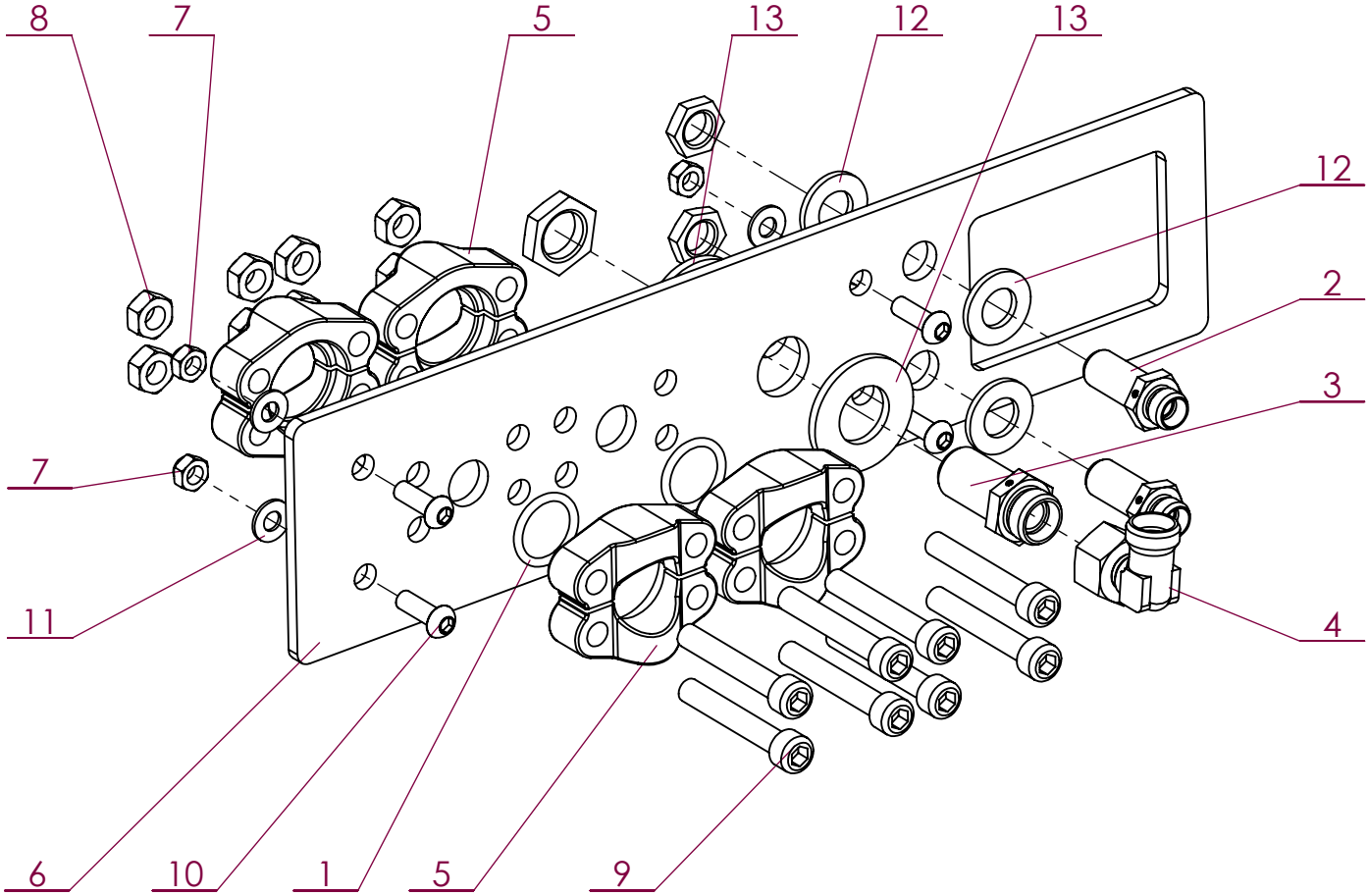

No. ARTICLE	Numéro ARTEC	Désignation	QTE	Commentaires
1	180 249 935 301	JOINT TORIQUE	4	
2	210 510 100 002	PASSE CLOISON	2	
3	210 510 150 002	PASSE CLOISON	1	
4	212 035 150 002	COUDE ORIENTABLE	1	
5	303 606 000 046	PAIRE DEMI-BRIDE	4	
6	520 738 000 000	PLAQUE	1	
7	551 730 080 700	ECROU FREIN M8 A2 DIN 985	4	
8	551 730 100 700	ECROU FREIN M10 A2 DIN 985	8	
9	607 000 100 065	VIS CHC M10 X 65 12-9	8	
10	651 030 080 025	VIS BHC M 8 X 25 A2	4	
11	851 420 080 200	RONDELLE PLATE M 8 SERIE M A2	4	
12	851 420 160 200	RONDELLE PLATE M 16 SERIE M A2	4	
13	851 420 240 200	RONDELLE PLATE M 24 SERIE M A2	2	

ARTEC
ZA de la Frise
85320 CORPE
TEL: (33)02.51.28.42.70
E-mail: contact@artec-pulverisation.com
Internet: www.artec-pulvérisation.com

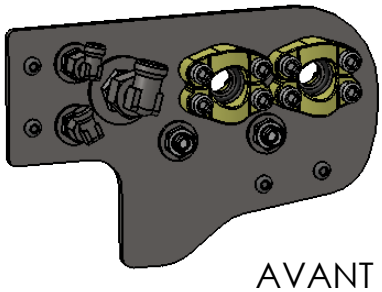

AVANT DROIT

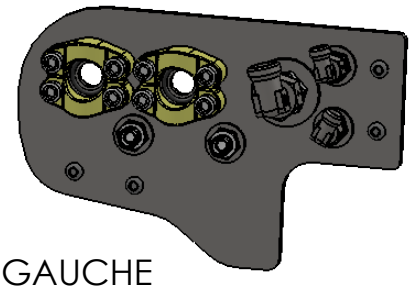

AVANT GAUCHE

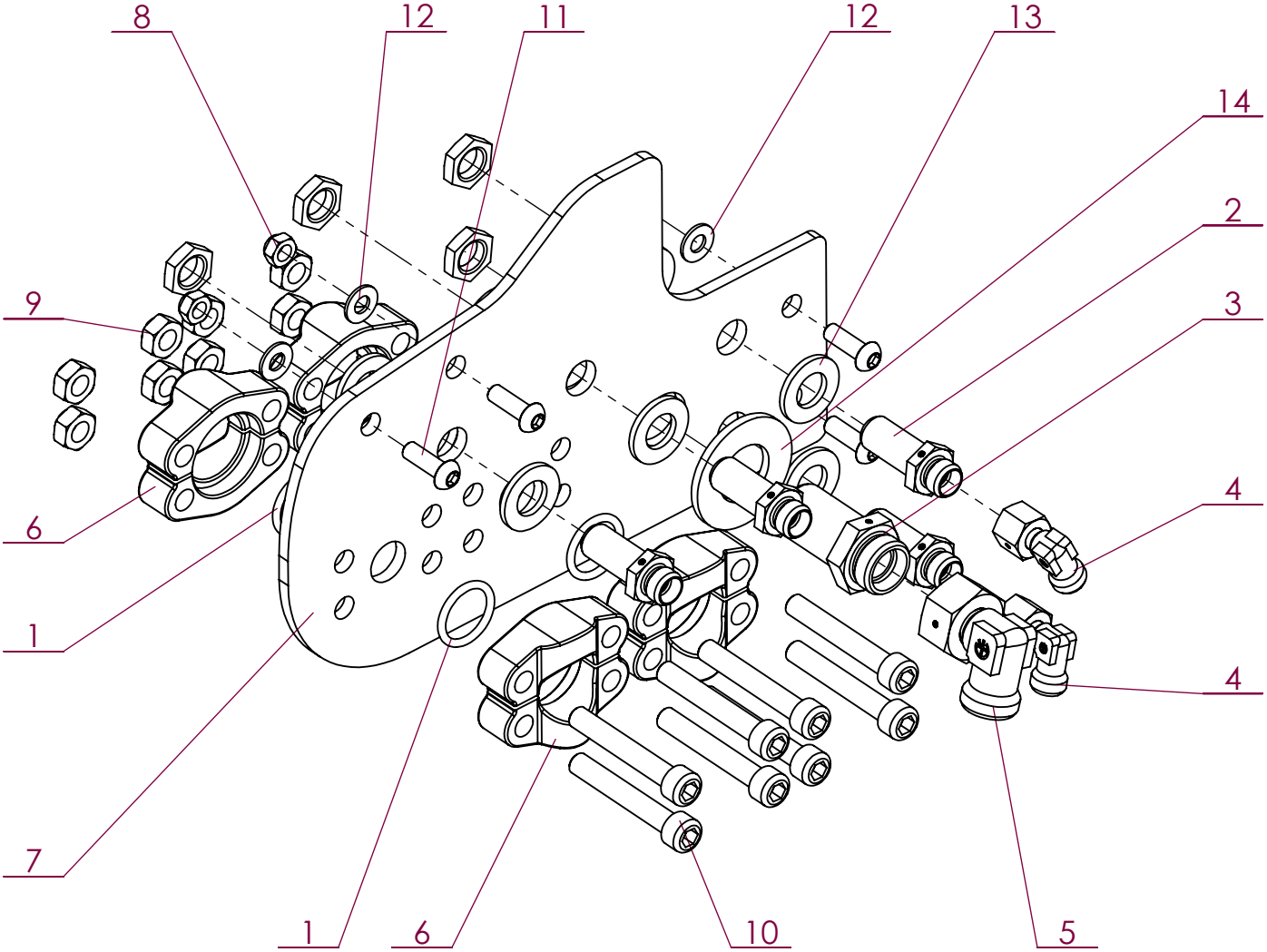

No. ARTICLE	Numéro ARTEC	Désignation	QTE	Commentaires
1	180 249 935 301	JOINT TORIQUE	4	
2	210 510 100 002	PASSE CLOISON	4	
3	210 510 180 002	TRAVERSEE DE CLOISON	1	
4	212 035 100 002	COUDE ORIENTABLE	2	
5	212 035 180 002	COUDE ORIENTABLE	1	
6	303 606 000 046	PAIRE DEMI-BRIDE	4	
7	521 022 000 000	PLAQUE	1	
8	551 730 080 700	ECROU FREIN M8 A2 DIN 985	4	
9	551 730 100 700	ECROU FREIN M10 A2 DIN 985	8	
10	607 000 100 065	VIS CHC M10 X 65 12-9	8	
11	651 030 080 025	VIS BHC M 8 X 25 A2	4	
12	851 420 080 200	RONDELLE PLATE M 8 SERIE M A2	4	
13	851 420 160 200	RONDELLE PLATE M 16 SERIE M A2	8	
14	851 420 270 200	RONDELLE PLATE M 27 SERIE M A2	2	

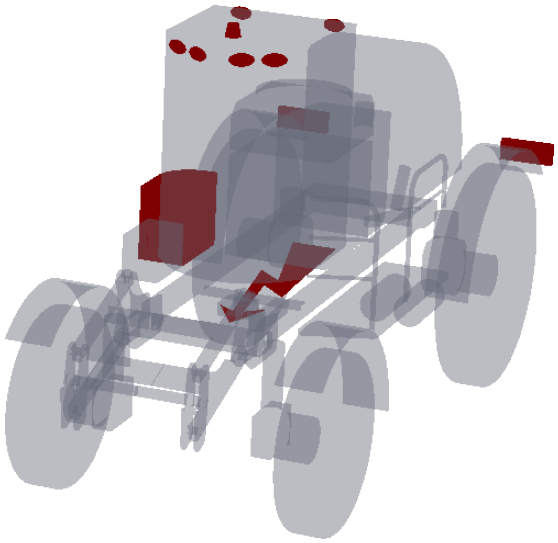

Numéro ARTEC	Désignation	Page
EM0393	Passerelle équipée	G-1
EM0399	Electricité arrière RW	G-2
EM0399	Electricité arrière RW	G-3
EM0399	Electricité arrière RW	G-4
EM0260	Support fusible	G-5
EM0260	Support fusibles	G-6
	Référence connecteurs femelles	G-7
	Référence connecteurs mâles	G-8
EM0253	Equipement électrique, ADBlue	G-9
EM0253	Equippement électrique, ADBlue	G-10

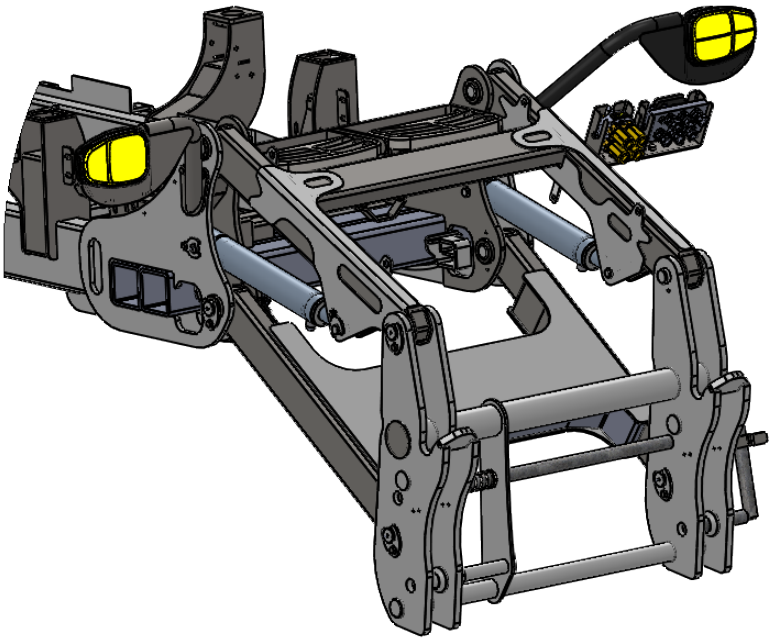

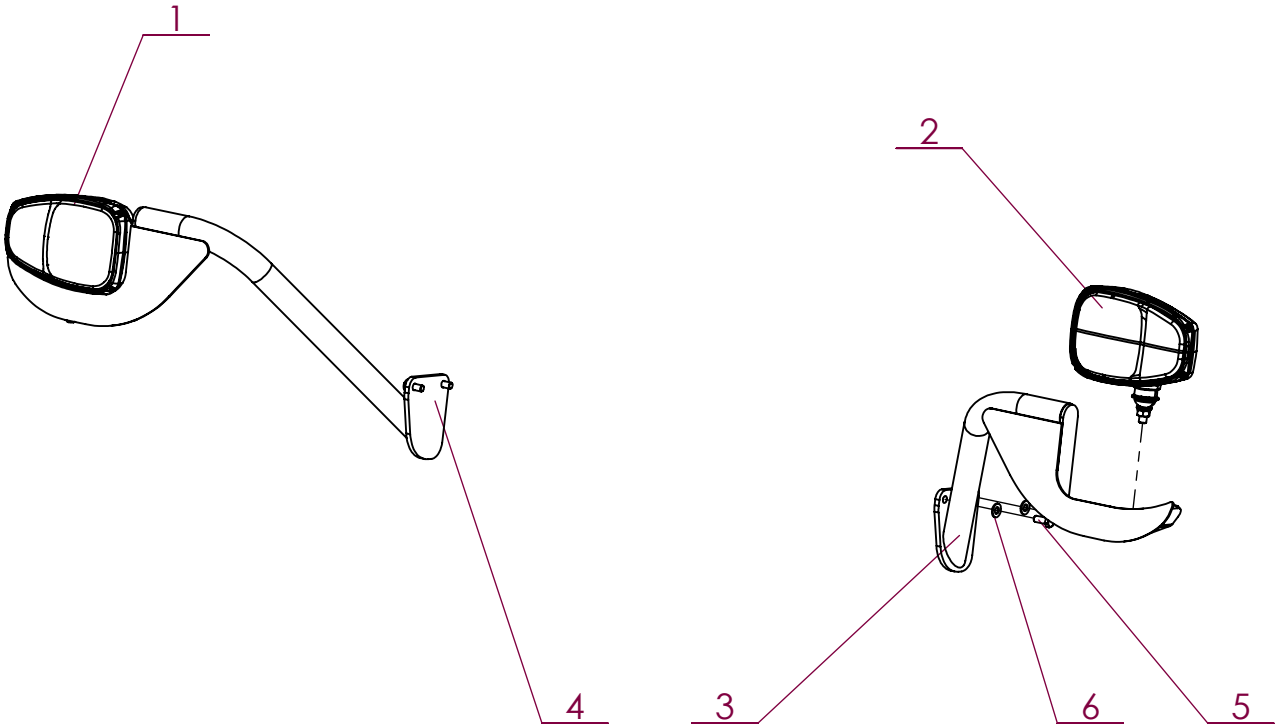

No. ARTICLE	Numéro ARTEC	Désignation		Commentaires
1	303 093 000 067	PHARE AVANT DROIT	1	
2	303 094 000 067	PHARE AVANT GAUCHE	1	
3	520 947 000 000	SUPPORT FEU	1	
4	520 983 000 000	PORTE-FEU	1	
5	651 010 100 025	VIS HM 10 X 25 A2 DIN 933	4	
6	851 420 060 200	RONDELLE PLATE M 6 SERIE M A2	4	

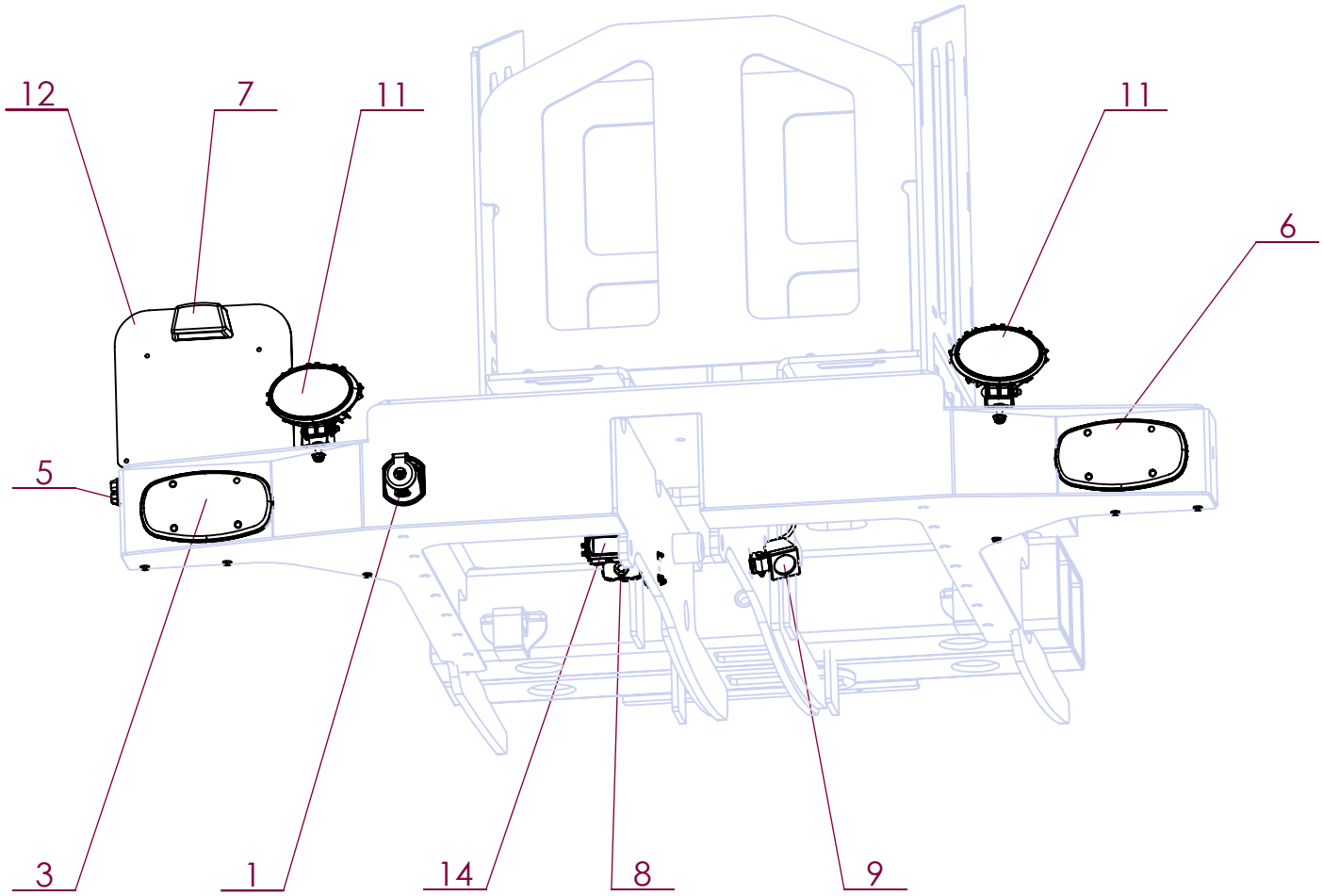

No. ARTICLE	Numéro ARTEC	Désignation	QTE	Commentaires
1	302 083 000 000	PRISE	1	
2	302 084 000 000	SEMELLE ETANCHEITE PRISE	1	
3	303 090 000 067	FEU ARRIERE GAUCHE	1	
4	303 192 000 067	ALARME DE RECUL	1	
5	303 200 000 030	BOUTON POUSSOIR	1	
6	305 080 000 067	FEU ARRIERE DROIT	1	
7	305 081 000 067	FEU DE PLAQUE	1	
8	307 104 000 000	SUPPORT CAMERA	1	
9	307 667 000 067	PHARE	1	
10	520 244 000 000	ECROU CAGE	12	
11	520 395 000 067	PHARE LED	2	
12	520 836 000 000	SUPPORT PLAQUE	1	
13	520 838 000 000	PLAQUE DE FERMETURE	2	
14	521 101 000 000	CAMERA	1	
15	551 730 050 700	ECROU FREIN M5 A2 DIN 985	14	
16	651 010 060 020	VIS HM 6 X 20 A2 DIN 933	12	
17	651 050 050 030	VIS CHC M 5 X 30 A2	13	
18	851 420 050 200	RONDELLE PLATE M 5 SERIE M A2	36	

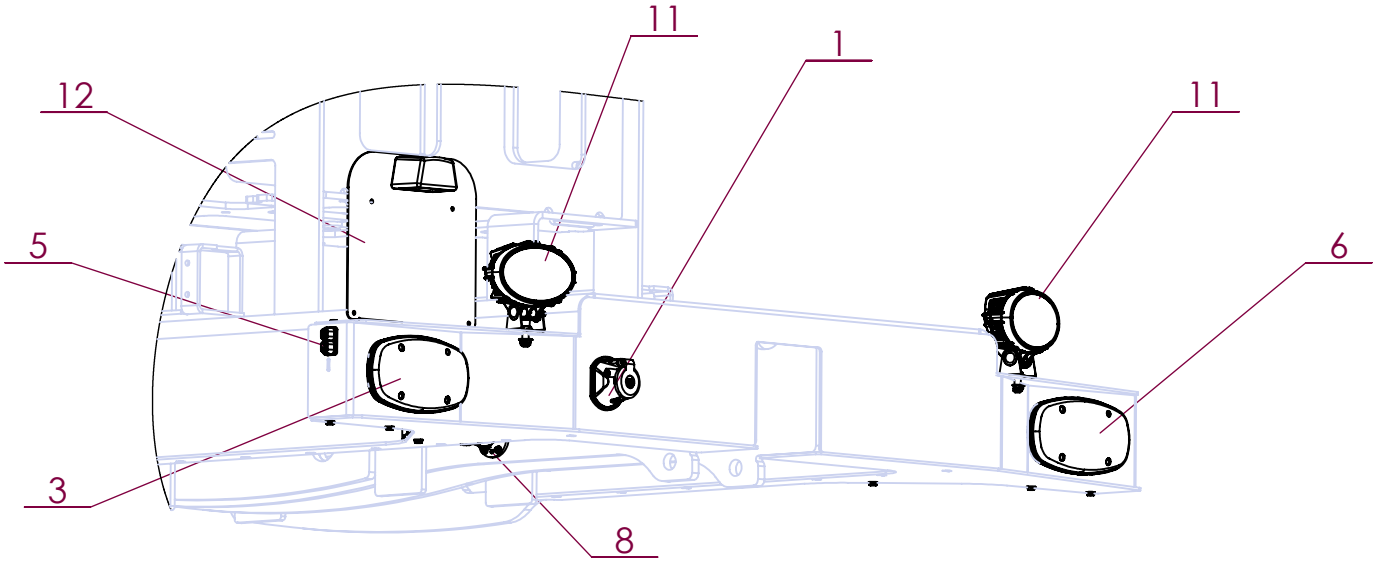

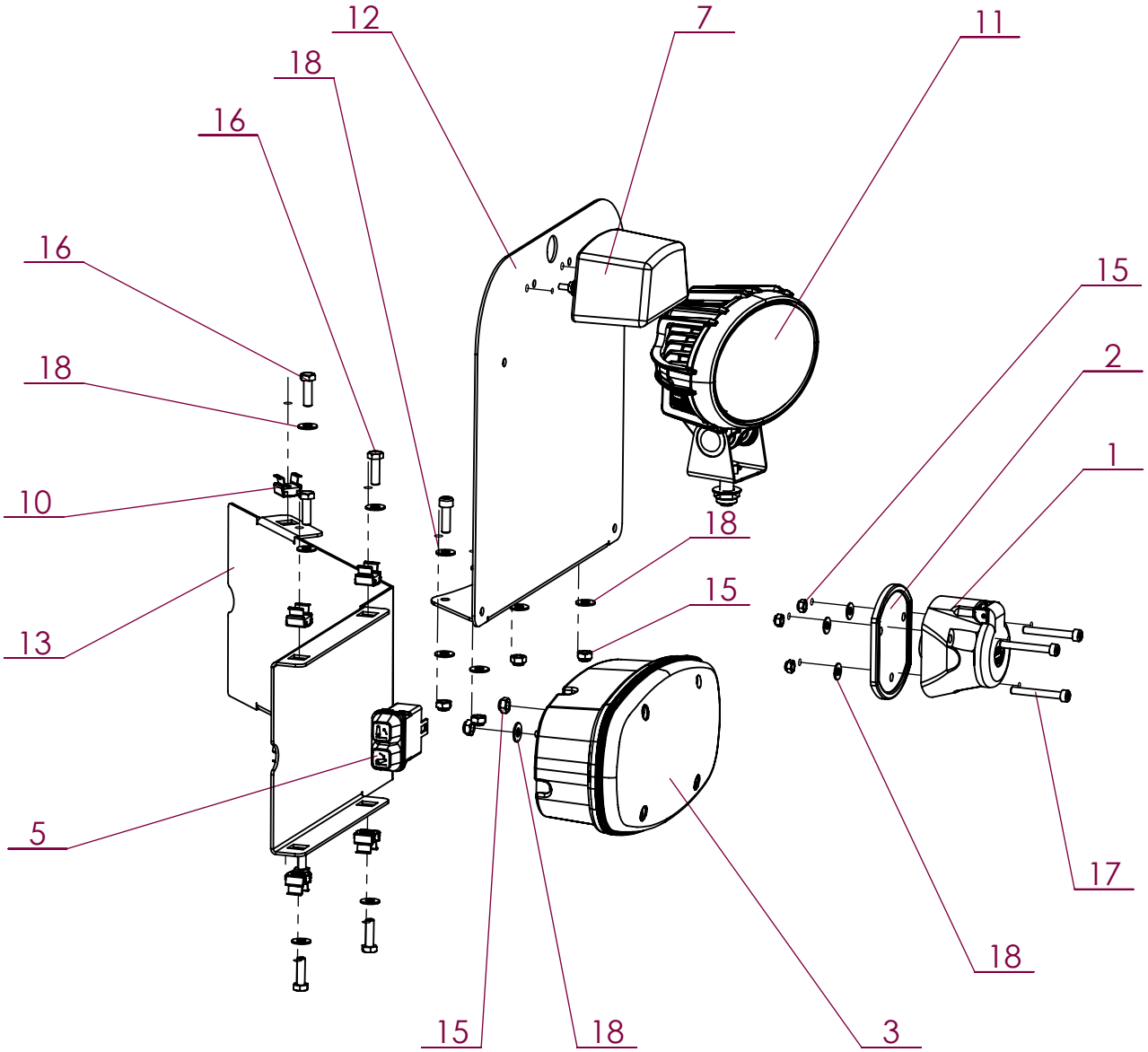

Partie arrière gauche

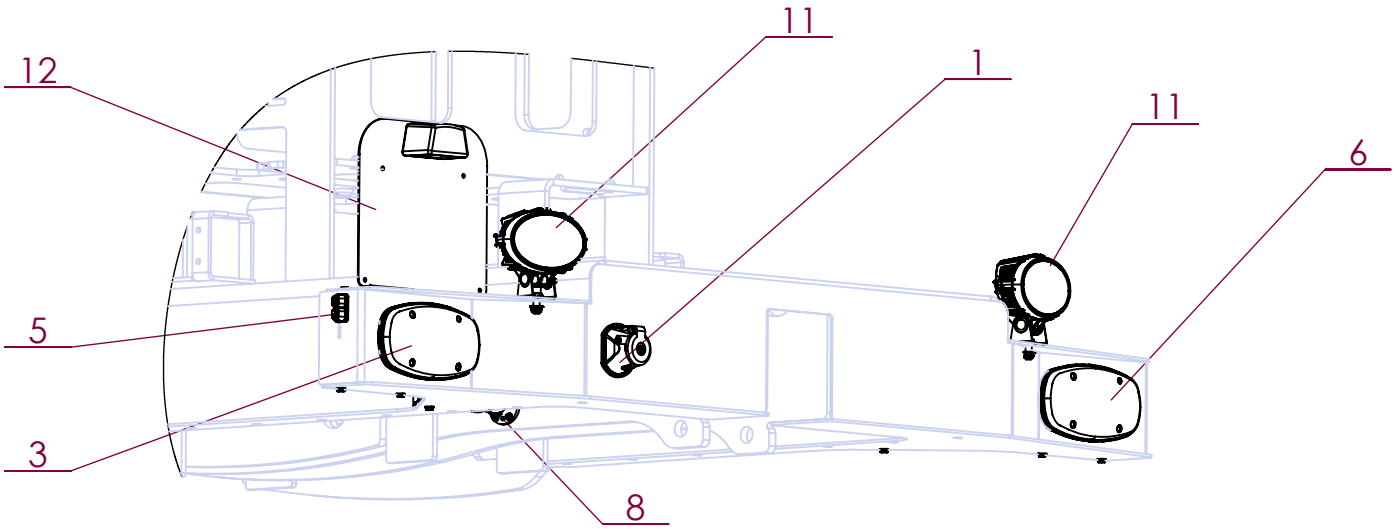

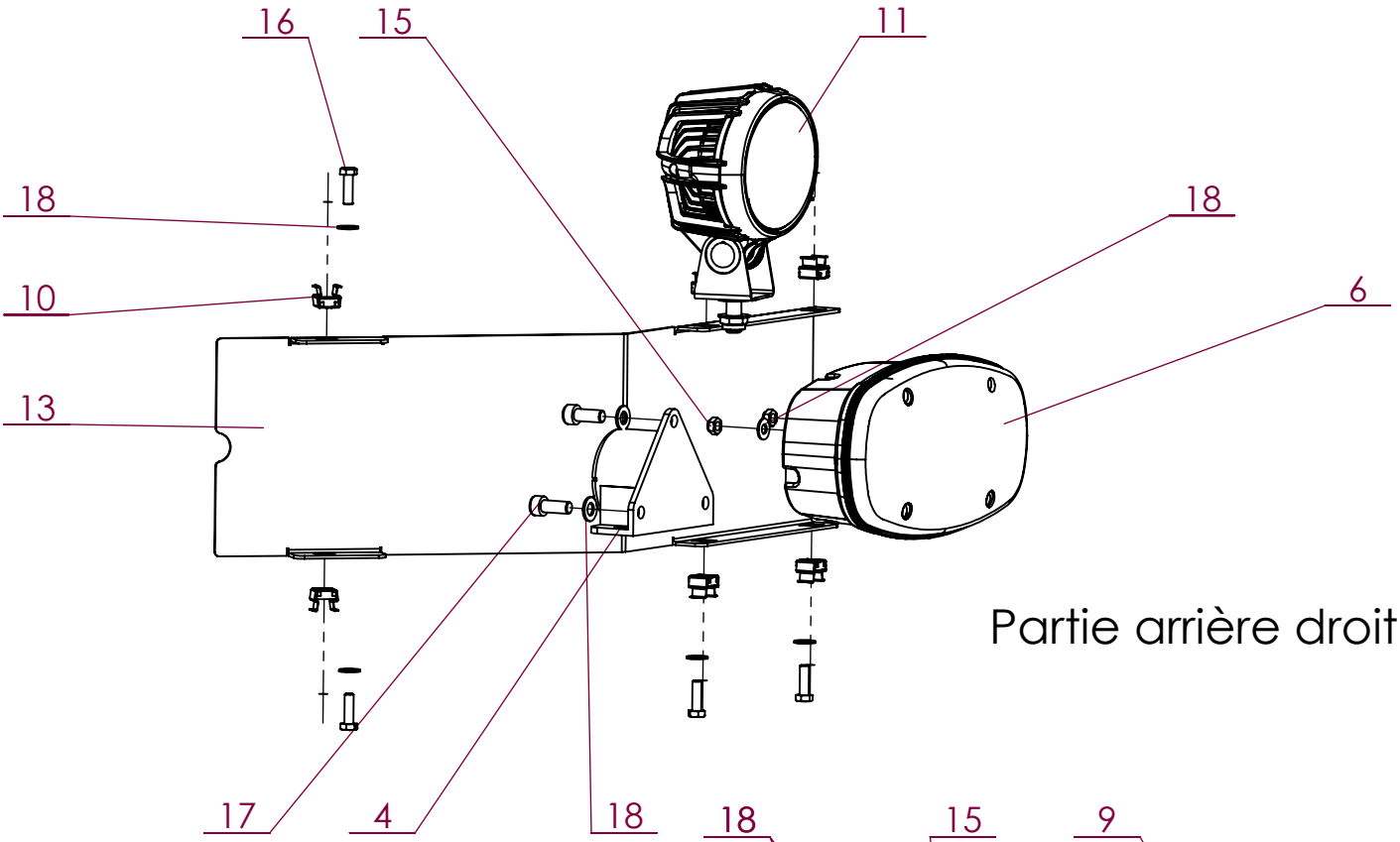

Partie arrière droit

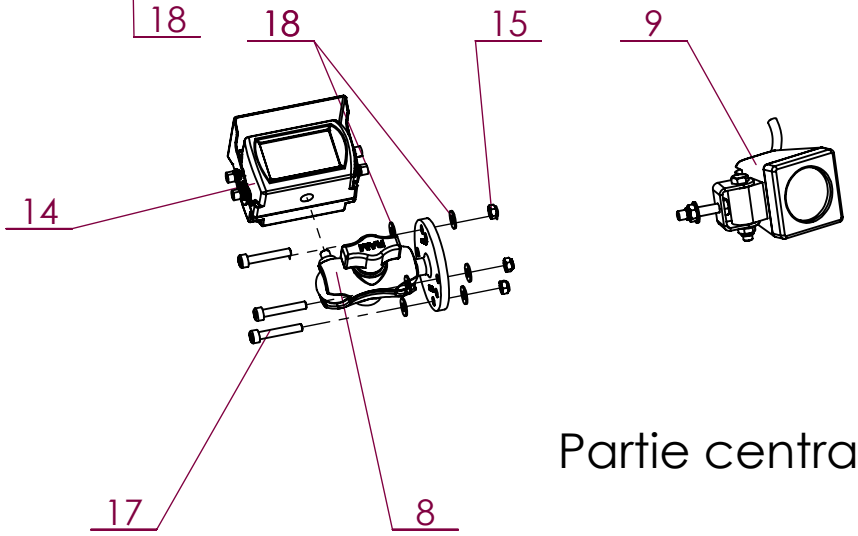

Partie centrale

Support fusible

Avec option épandeur

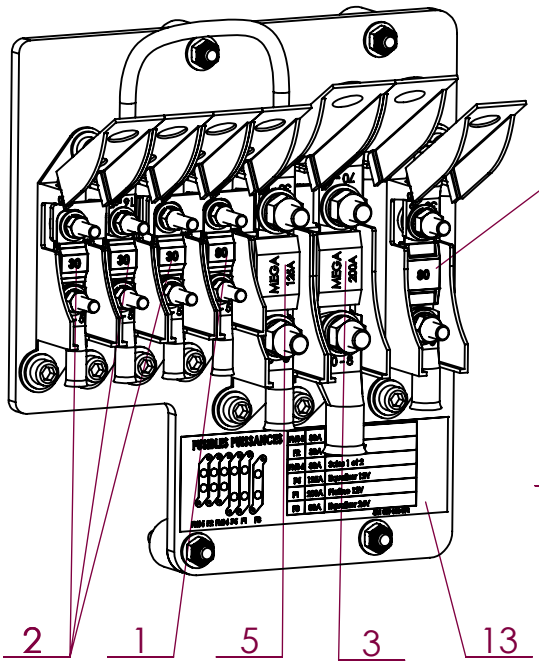

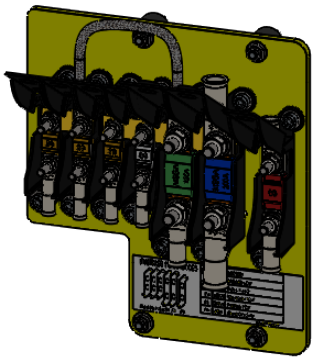

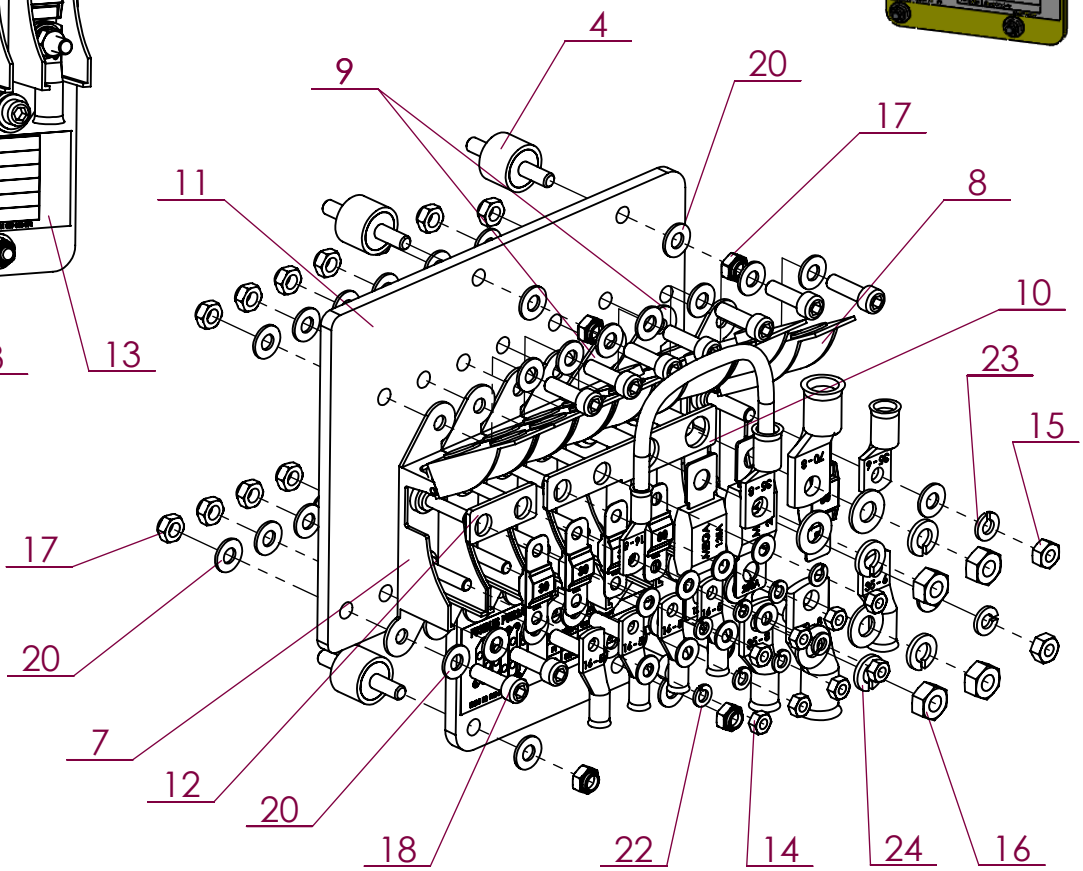

No. ARTICLE	Numéro ARTEC	Désignation	QTE	Commentaires
1	305 178 000 031	FUSIBLE	1	
2	305 697 000 031	FUSIBLE 30A	3	
3	305 700 000 031	FUSIBLE 200A	1	
4	520 736 000 020	SILENBLOC	4	
5	520 788 000 031	FUSIBLE 125A	1	
6	520 790 000 031	FUSIBLE 80A	1	
7	520 792 000 031	PORTE FUSIBLE	4	
8	520 793 000 031	PORTE FUSIBLE	1	
9	520 794 000 031	PORTE FUSIBLE	2	
10	520 795 000 000	BARRE DE LIAISON	1	
11	520 826 000 000	PLAQUE	1	
12	520 998 000 000	BARRE DE LIAISON	1	
13	521 039 000 071	AUTOCOLLANT	1	
14	551 080 050 700	ECROU H M 5 A2 DIN 934	8	
15	551 080 060 700	ECROU H M 6 A2 DIN 934	2	
16	551 080 080 700	ECROU H M 8 A2 DIN 934	4	
17	551 730 060 700	ECROU FREIN M6 A2 DIN 985	18	
18	651 050 060 020	VIS CHC M 6 X 20 A2	14	
19	851 420 050 200	RONDELLE PLATE M 5 SERIE M A2	8	
20	851 420 060 200	RONDELLE PLATE M 6 SERIE M A2	34	
21	851 420 080 200	RONDELLE PLATE M 8 SERIE M A2	4	
22	851 450 050 500	RONDELLE GROWER M 5 A2	8	
23	851 450 060 500	RONDELLE GROWER M 6 A2	2	
24	851 450 080 500	RONDELLE GROWER M 8 A2	4	

Pour scie avec
option épandeur

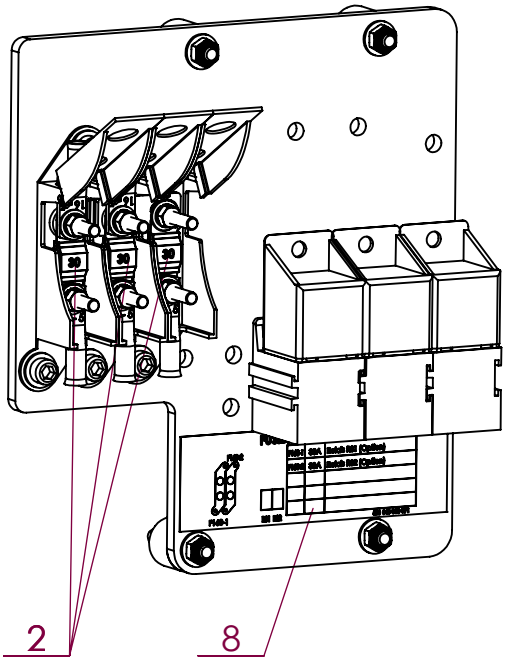

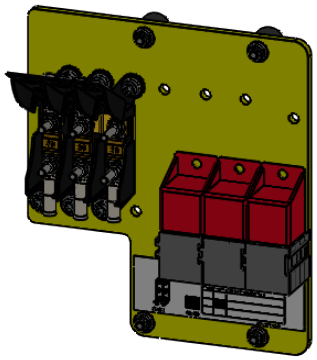

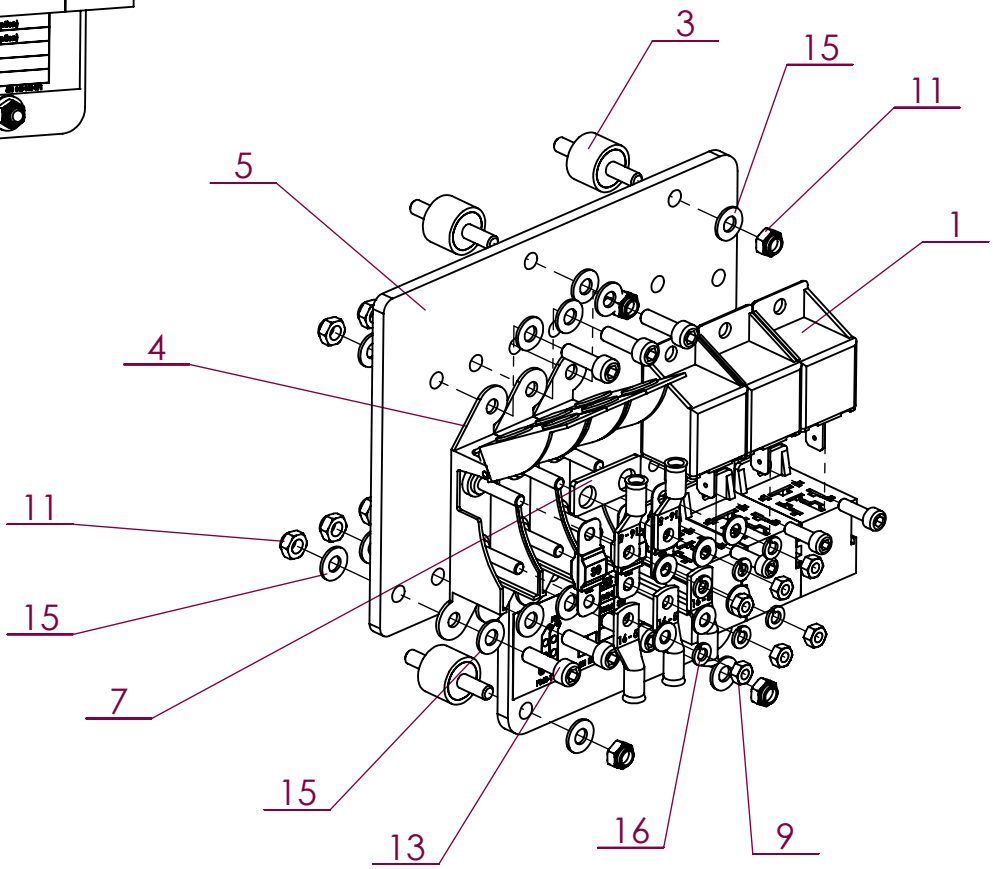

No. ARTICLE	Numéro ARTEC	Désignation	QTE	Commentaires
1	301 345 000 031	RELAIS	3	
2	305 697 000 031	FUSIBLE 30A	3	
3	520 736 000 020	SILENBLOC	4	
4	520 792 000 031	PORTE FUSIBLE	3	
5	520 826 000 000	PLAQUE	1	
6	520 986 000 031	PORTE RELAIS	3	
7	520 998 000 000	BARRE DE LIAISON	1	
8	521 040 000 071	AUTOCOLLANT	1	
9	551 080 050 700	ECROU H M 5 A2 DIN 934	6	
10	551 730 050 700	ECROU FREIN M5 A2 DIN 985	3	
11	551 730 060 700	ECROU FREIN M6 A2 DIN 985	10	
12	651 050 050 016	VIS CHC M 5 X 16 A2	3	
13	651 050 060 020	VIS CHC M 6 X 20 A2	6	
14	851 420 050 200	RONDELLE PLATE M 5 SERIE M A2	9	
15	851 420 060 200	RONDELLE PLATE M 6 SERIE M A2	16	
16	851 450 050 500	RONDELLE GROWER M 5 A2	6	

Référence connecteurs femelles

No. ARTICLE	Numéro ARTEC	Désignation	QTE	Commentaires
1	302 362 000 032	CONNECTEUR 2 VOIES		
2	302 363 000 032	CALE 2 VOIES		
3	302 354 000 032	CONNECTEUR 3 VOIES		
4	302 355 000 032	CALE 3 VOIES		
5	305 162 000 032	CONNECTEUR 4 VOIES		
6	305 164 000 032	CALE 4 VOIES		
7	304 920 000 032	CONNECTEUR 6 VOIES		
8		CALE 6 VOIES		
9	306 623 000 032	CONNECTEUR 8 VOIES		
10	306 625 000 032	CALE 8 VOIES		
11	305 166 000 032	CONNECTEUR 12 VOIES		
12	305 168 000 032	CALE 12 VOIES		
13	302 358 000 033	FICHE CONTACT MALE		
14	305 495 000 033	OBTURATEUR		

Référence connecteurs mâles

No. ARTICLE	Numéro ARTEC	Désignation	QTE	Commentaires
1	302 360 000 032	CONNECTEUR 2 VOIES		
2	302 361 000 032	CALE 2 VOIES		
3	302 356 000 032	CONNECTEUR 3 VOIES		
4	302 357 000 032	CALE 3 VOIES		
5	302 957 000 032	CONNECTEUR 4 VOIES		
6	302 958 000 032	CALE 4 VOIES		
7	304 919 000 032	CONNECTEUR 6 VOIES		
8	304 921 000 032	CALE 6 VOIES		
9	306 622 000 032	CONNECTEUR 8 VOIES		
10	306 624 000 032	CALE 8 VOIES		
11	305 165 000 032	CONNECTEUR 12 VOIES		
12	305 167 000 032	CALE 12 VOIES		
13	302 359 000 033	FICHE CONTACT MALE		
14	305 495 000 033	OBTURATEUR		

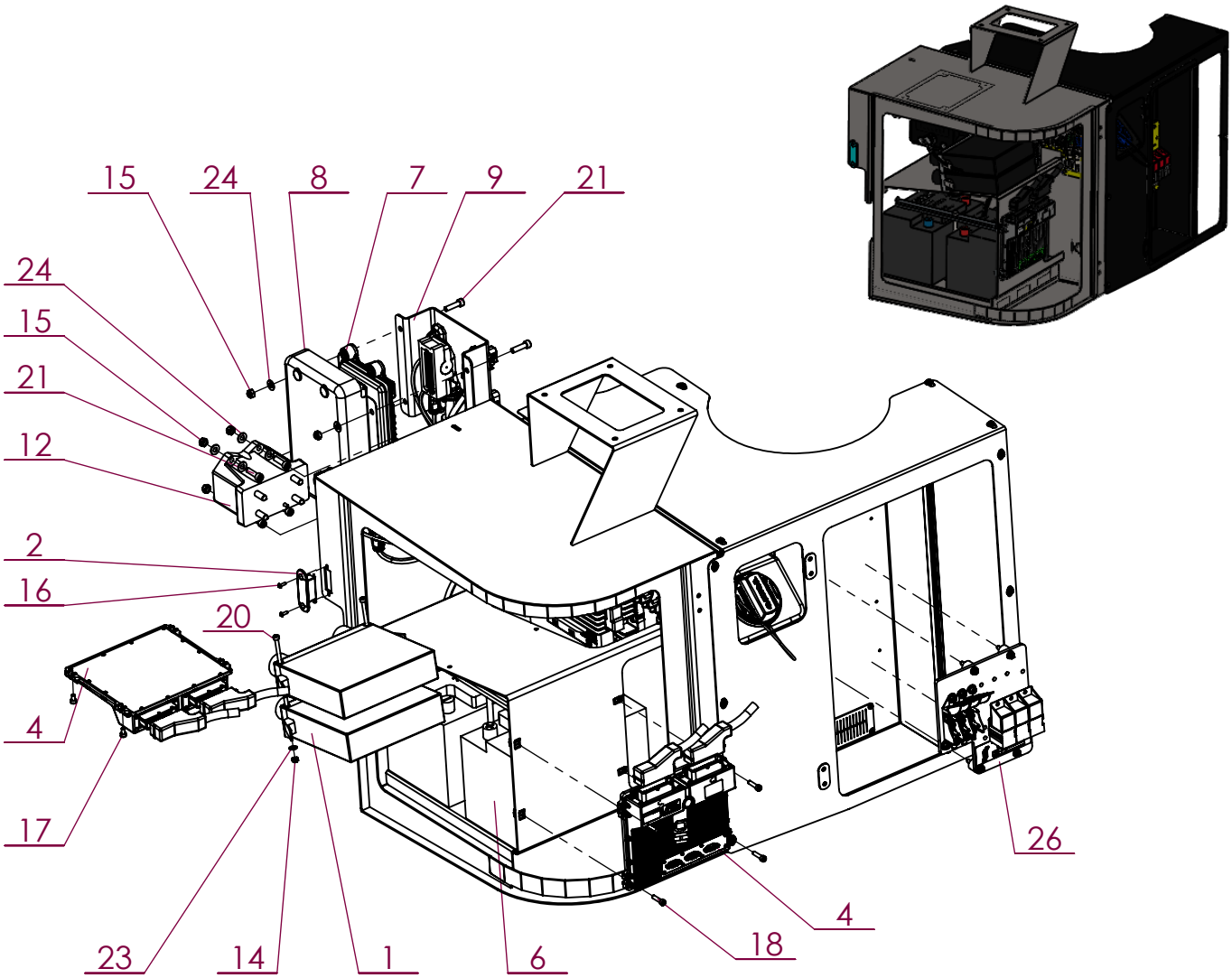

No. ARTICLE	Numéro ARTEC	Désignation	QTE	Commentaires
1	304 009 000 000	COFFRET DE RACCORDEMENT	2	
2	305 284 000 067	ECLAIRAGE	1	
3	306 279 000 000	TIGE DE SERRAGE	1	
4	306 944 000 000	CALCULATEUR	2	
5	309 053 000 000	BLOCAGE BATTERIE	1	
6	309 055 000 049	BATTERIE	2	
7	309 057 000 000	CALCULATEUR	1	
8	309 058 000 000	SUPPORT	1	
9	309 059 000 072	FAISCEAU ELECTRIQUE	1	
10	309 071 000 000	ELECTROVANNE	1	
11	309 145 000 000	EQUALISEUR	1	
12	309 304 000 030	COUPE-BATTERIE	1	
13	551 730 040 700	ECROU FREIN M4 A2 DIN 985	2	
14	551 730 060 700	ECROU FREIN M6 A2 DIN 985	6	
15	551 730 080 700	ECROU FREIN M8 A2 DIN 985	8	
16	651 030 040 012	VIS BHC M 4 X 12 A2	2	
17	651 050 060 010	VIS CHC M 6 X 10 A2	4	
18	651 050 060 025	VIS CHC M 6 X 25 A2	4	
19	651 050 060 030	VIS CHC M 6 X 30 A2	4	
20	651 050 060 130	VIS CHC M 6 X 130 A2	2	
21	651 050 080 030	VIS CHC M 8 X 30 A2	8	
22	851 420 040 200	RONDELLE PLATE M 4 SERIE M A2	2	
23	851 420 060 200	RONDELLE PLATE M 6 SERIE M A2	10	
24	851 420 080 200	RONDELLE PLATE M 8 SERIE M A2	16	
25	EM0260	SUPPORT FUSIBLE	1	Voir page G-5
26	EM0260	SUPPORT FUSIBLE	1	Voir page G-6

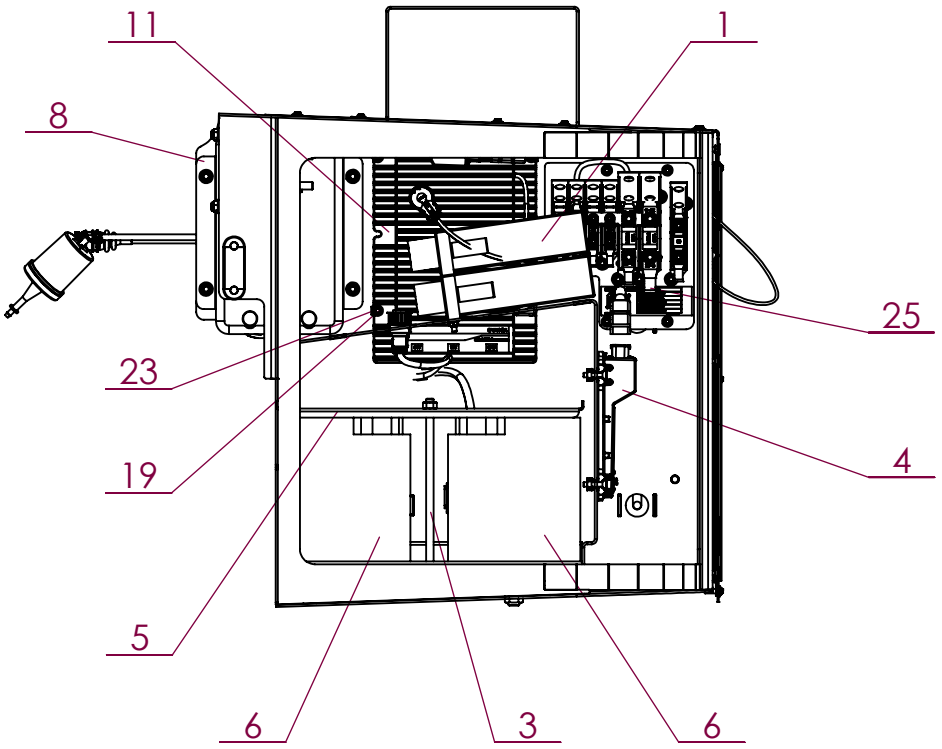
11
1
8
25
23
4
19
5
6
3
6

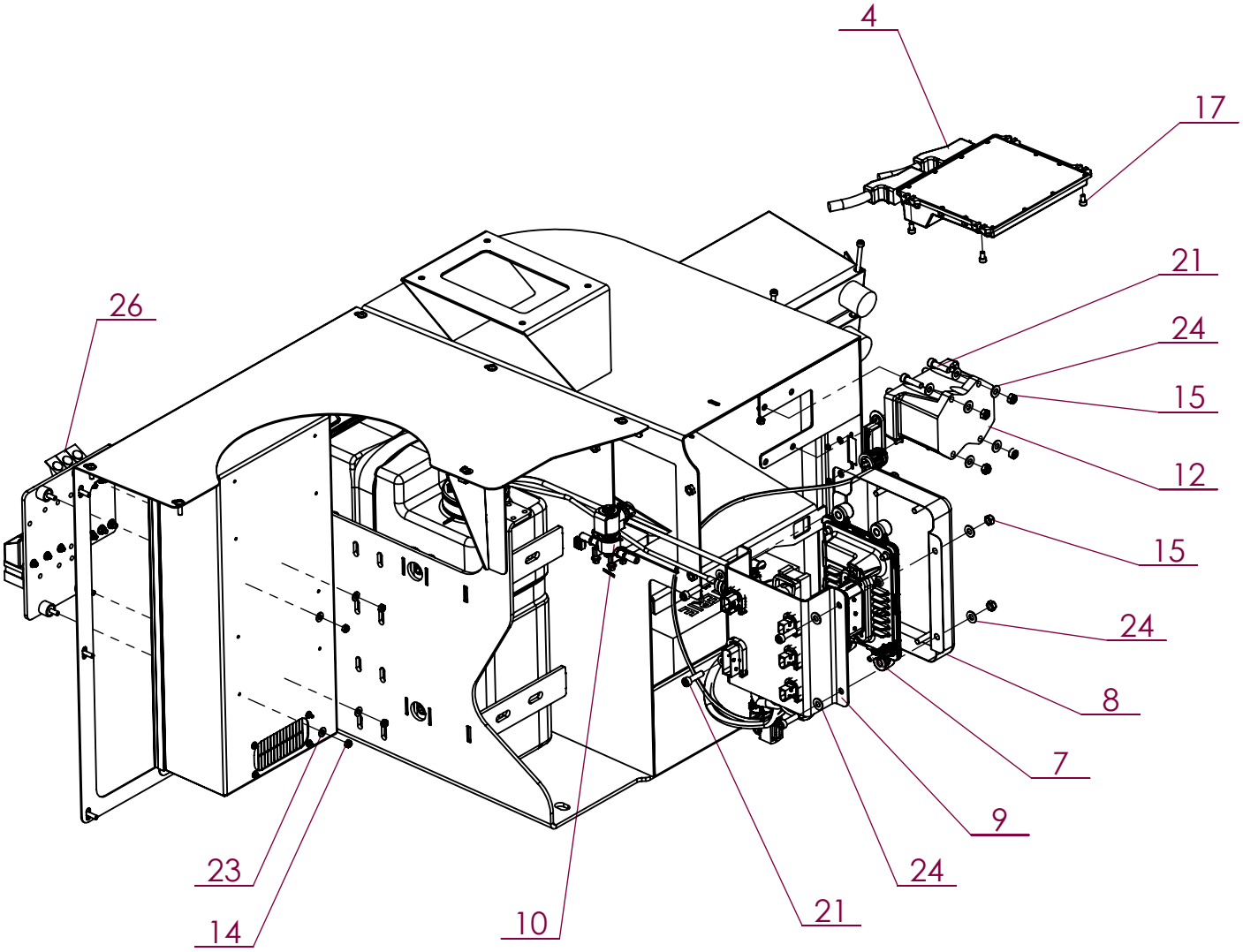
4
17
21
26
24
15
12
15
24
8
7
9
23
24
14
10
21

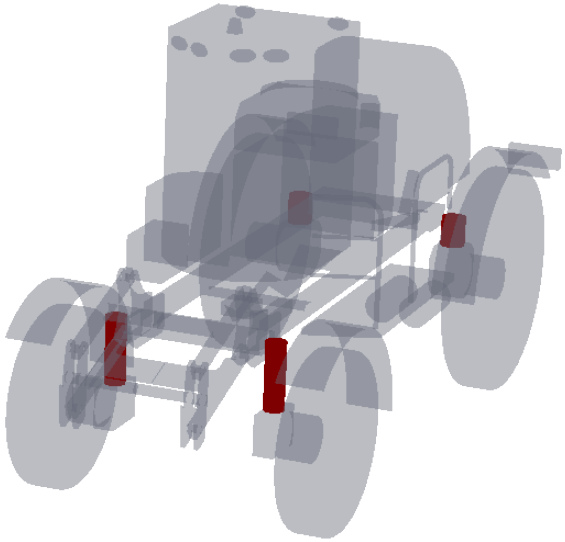

Numéro ARTEC	Désignation	Page
EM0199	Option hauteur variable	H-1
EM0199	Patins de glissement	H-2
EM0199	Vérin hauteur variable	H-3
EM0199	Option hauteur variable	H-4
EM0346	Tablier 3 points réglable	H-5
EM0346	Tablier 3 points réglable	H-6

Option hauteur variable

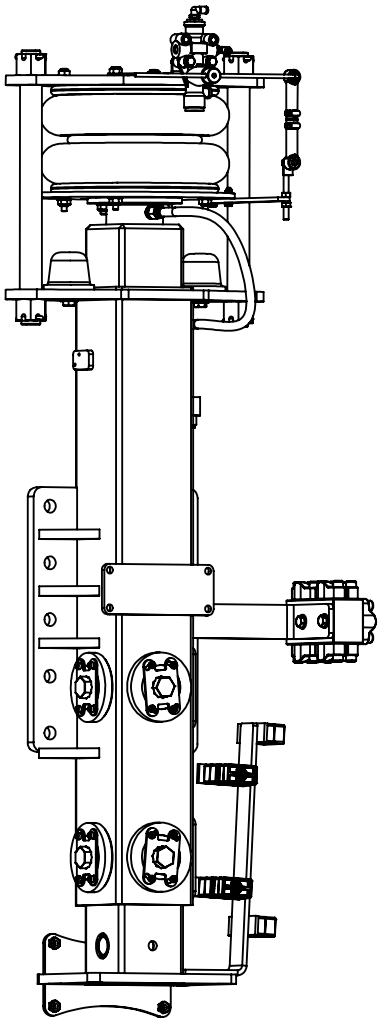

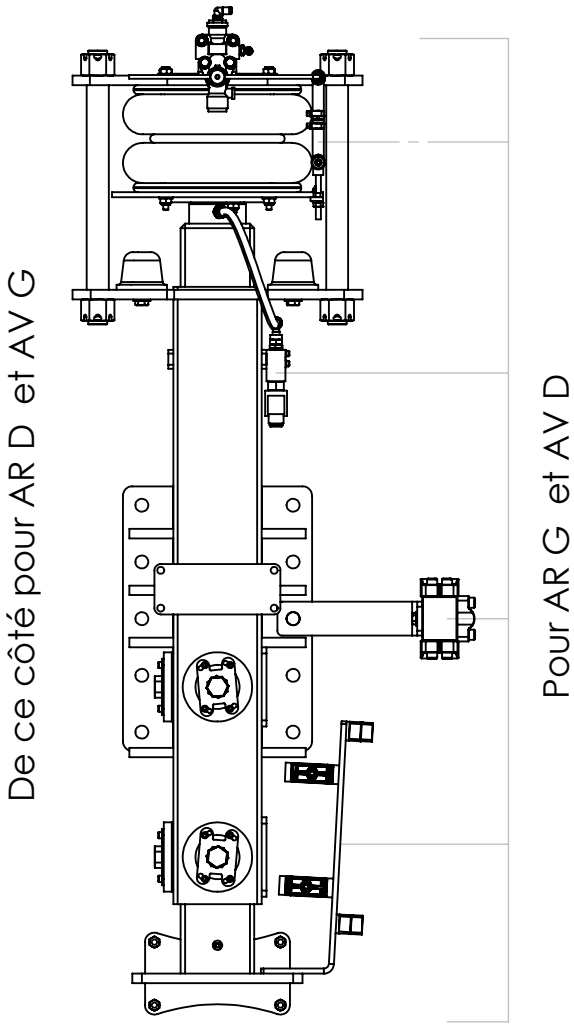

No. ARTICLE	Numéro ARTEC	Désignation	QTE	No.ARTICLE	Numéro ARTEC	Désignation	QTE
1	163 935 063 063	GOUPILLE FENDUE	4	28	520 650 000 000	SUPPORT BLOC	1
2	180 249 935 301	JOINT TORIQUE	6	29	520 676 000 000	SUPPORT VALVE	1
3	211 165 101 102	UNION MALE	3	30	520 741 000 000	PATTE LEVIER	1
4	263 021 502 000	COLLIER DOUBLE	4	31	521 389 000 000	SUPPORT TUYAUX RIGIDE	1
5	263 032 202 000	COLLIER	8	32	551 220 300 700	ECROU HK M 30 A2 DIN 935	4
6	289 011 061 000	RACCORD	1	33	551 730 060 700	ECROU FREIN M6 A2 DIN 985	2
7	300 115 000 000	POUMON	1	34	551 730 080 700	ECROU FREIN M8 A2 DIN 985	4
8	300 129 000 020	TAMPON	2	35	551 730 100 700	ECROU FREIN M10 A2 DIN 985	10
9	300 428 000 000	VALVE	1	36	601 010 100 035	VIS HM 10 X 35 AC DIN 933 8.8	2
10	300 663 000 056	FLEXIBLE	1	37	607 000 100 030	VIS CHC M10 X 30 12-9	24
11	301 281 000 000	REDUCTEUR	1	38	651 000 080 050	VIS HM 8 X 50 A2 DIN 931	2
12	303 606 000 046	PAIRE DEMI-BRIDE	6	39	651 010 060 025	VIS HM 6 X 25 A2 DIN 933	2
13	305 414 000 000	BLOC DE DERIVATION	1	40	651 010 100 025	VIS HM 10 X 25 A2 DIN 933	2
14	306 505 000 000	ARRETOIR	4	41	651 010 120 030	VIS HM 12 X 30 A2 DIN 933	2
15	308 432 000 000	JAMBE	1	42	651 050 050 035	VIS CHC M 5 X 35 A2	2
16	308 433 000 000	JAMBE SUPERIEURE	1	43	651 050 060 012	VIS CHC M 6 X 12 A2	16
17	308 435 000 004	AXE	2	44	651 050 060 030	VIS CHC M 6 X 30 A2	1
18	308 436 000 000	BUTEE	1	45	651 050 080 030	VIS CHC M 8 X 30 A2	2
19	308 437 000 016	VERIN Ref pochette de joint 308.437.000.079	1	46	651 050 080 080	VIS CHC M 8 X 80 A2	2
20	308 438 000 004	AXE DE VERIN	1	47	651 060 060 016	VIS F HC M 6 X 16 A2 DIN 7991	8
21	308 584 000 000	FIXATION VERIN	1	48	651 060 060 020	VIS F HC M 6 X 20 A2 DIN 7991	12
22	309 654 000 000	PLAQUE INTERMEDIAIRE	1	49	651 060 100 020	VIS F HC M 10 X 20 A2 DIN 7991	2
23	309 655 000 000	PATIN	4	50	851 420 050 200	RONDELLE PLATE M 5 SERIE M A2	2
24	309 656 000 000	CALE	4	51	851 420 060 200	RONDELLE PLATE M 6 SERIE M A2	4
25	309 657 000 000	VIS DE POUSSEE	4	52	851 420 080 200	RONDELLE PLATE M 8 SERIE M A2	6
26	309 658 000 000	PATIN	4	53	851 420 100 200	RONDELLE PLATE M 10 SERIE M A2	12
27	520 609 000 027	ELECTROVANNE	1	54	851 420 120 200	RONDELLE PLATE M 12 SERIE M A2	2

Coupe de l'ensemble

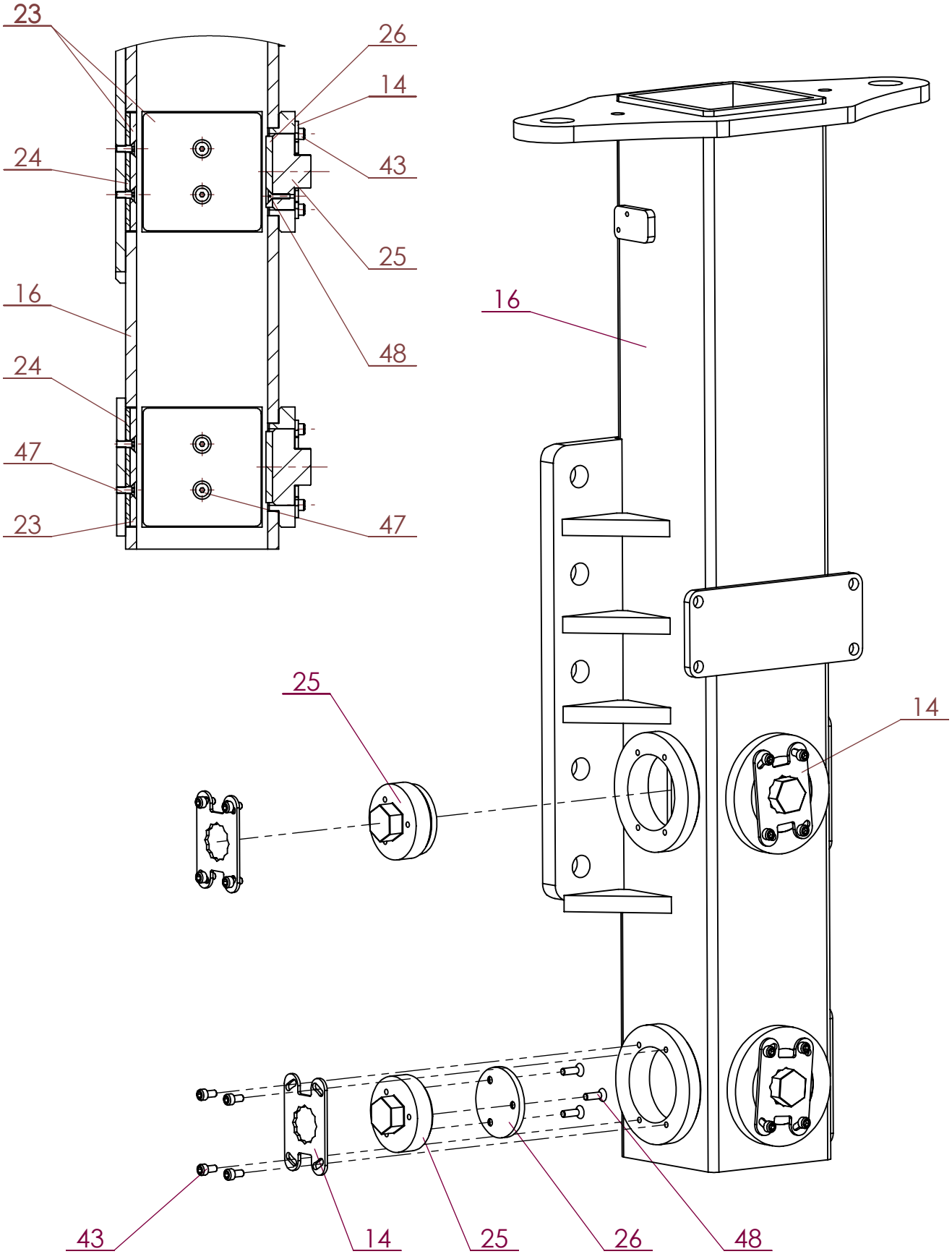

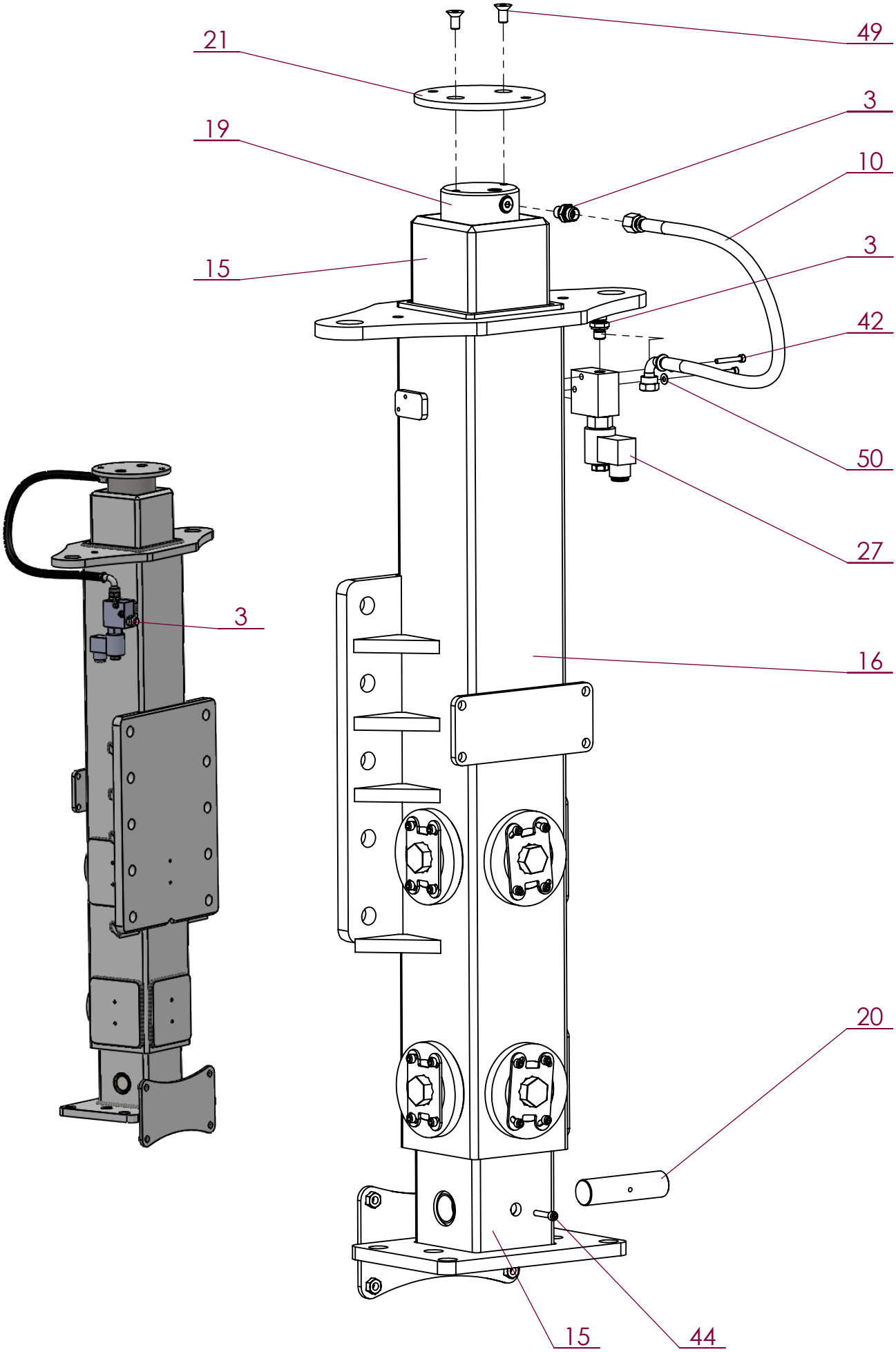
21
49
19
3
10
15
3
42
50
27
3
16
20
15
44

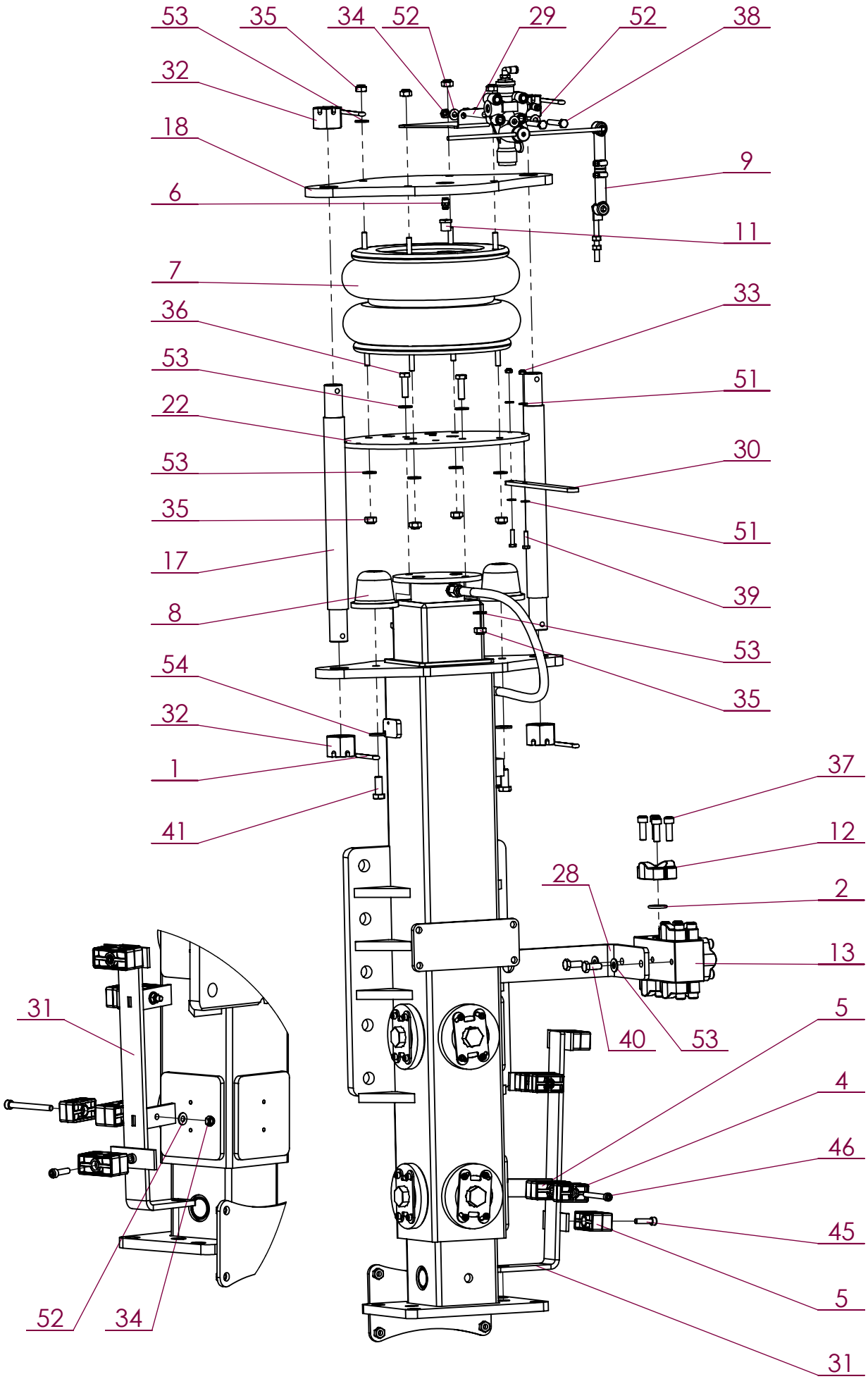
53
35
34
52
29
52
38
32
18
9
6
11
7
33
36
53
51
22
30
53
35
51
17
39
8
53
54
35
32
1
37
41
12
28
2
13
31
5
40
53
4
46
45
5
52
34
31

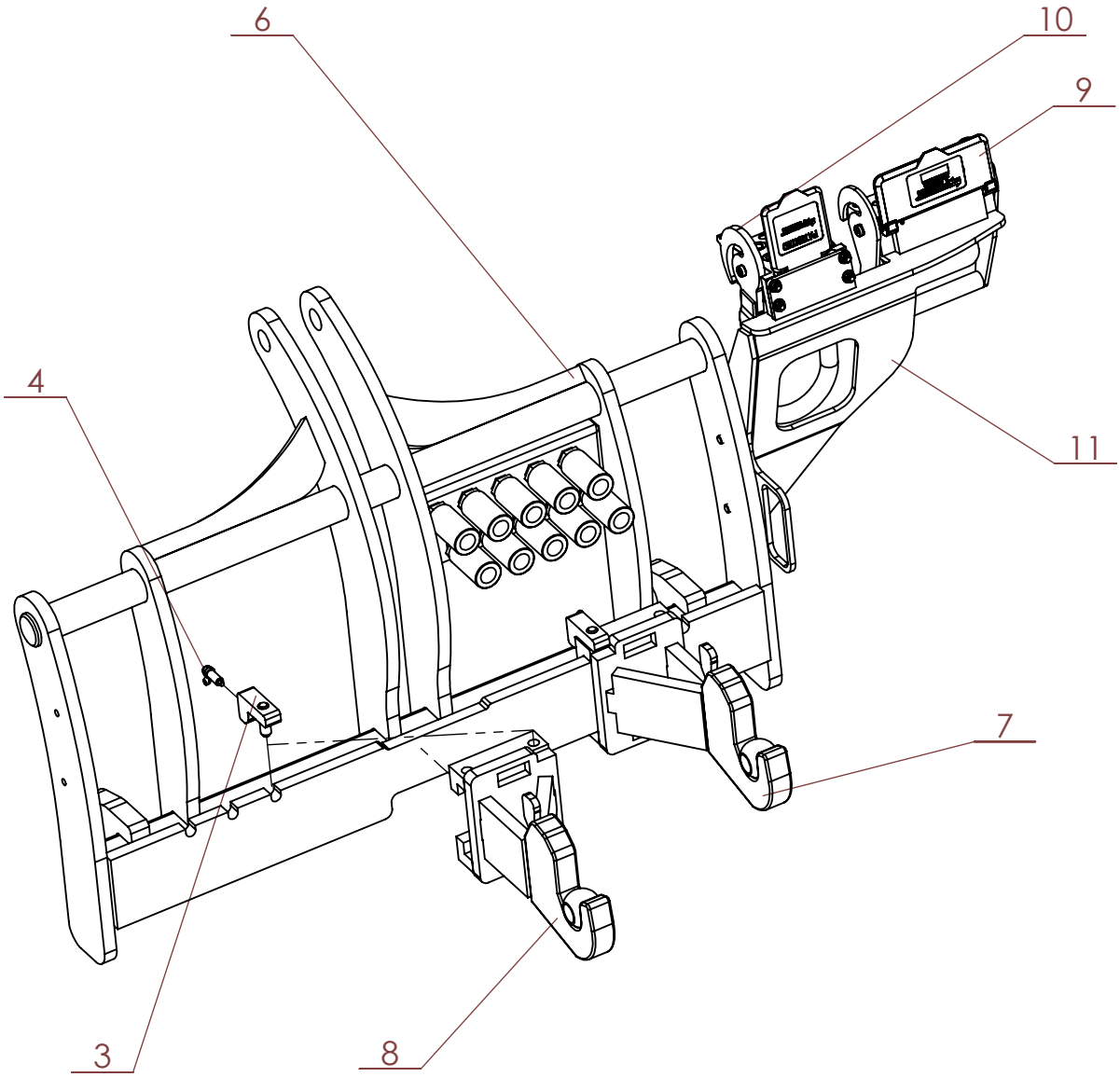

No. ARTICLE	Numéro ARTEC	Désignation	QTE	Commentaires
1	210 510 150 003	PASSE CLOISON	10	
2	212 035 150 002	COUDE ORIENTABLE	10	
3	309 168 000 000	PION D'INDEXAGE	2	
4	309 639 000 000	DOIGT	2	
5	520 509 000 000	PUSH PULL	10	
6	520 704 000 000	TABLIER	1	
7	520 705 000 000	CROCHET GAUCHE	1	
8	520 706 000 000	CROCHET DROIT	1	
9	521 108 000 000	MULTIFASTER 2P606	1	
10	521 110 000 000	MULTIFASTER 2P508	1	
11	521 195 000 000	SUPPORT MULTICOUPLEURS	1	
12	551 730 080 700	ECROU FREIN M8 A2 DIN 985	8	
13	651 010 120 035	VIS HM 12 X 35 A2 DIN 933	2	
14	651 050 080 025	VIS CHC M 8 X 25 A2	4	
15	651 050 080 060	VIS CHC M 8 X 60 A2	4	
16	851 420 080 200	RONDELLE PLATE M 8 SERIE M A2	8	
17	851 420 120 200	RONDELLE PLATE M 12 SERIE M A2	2	

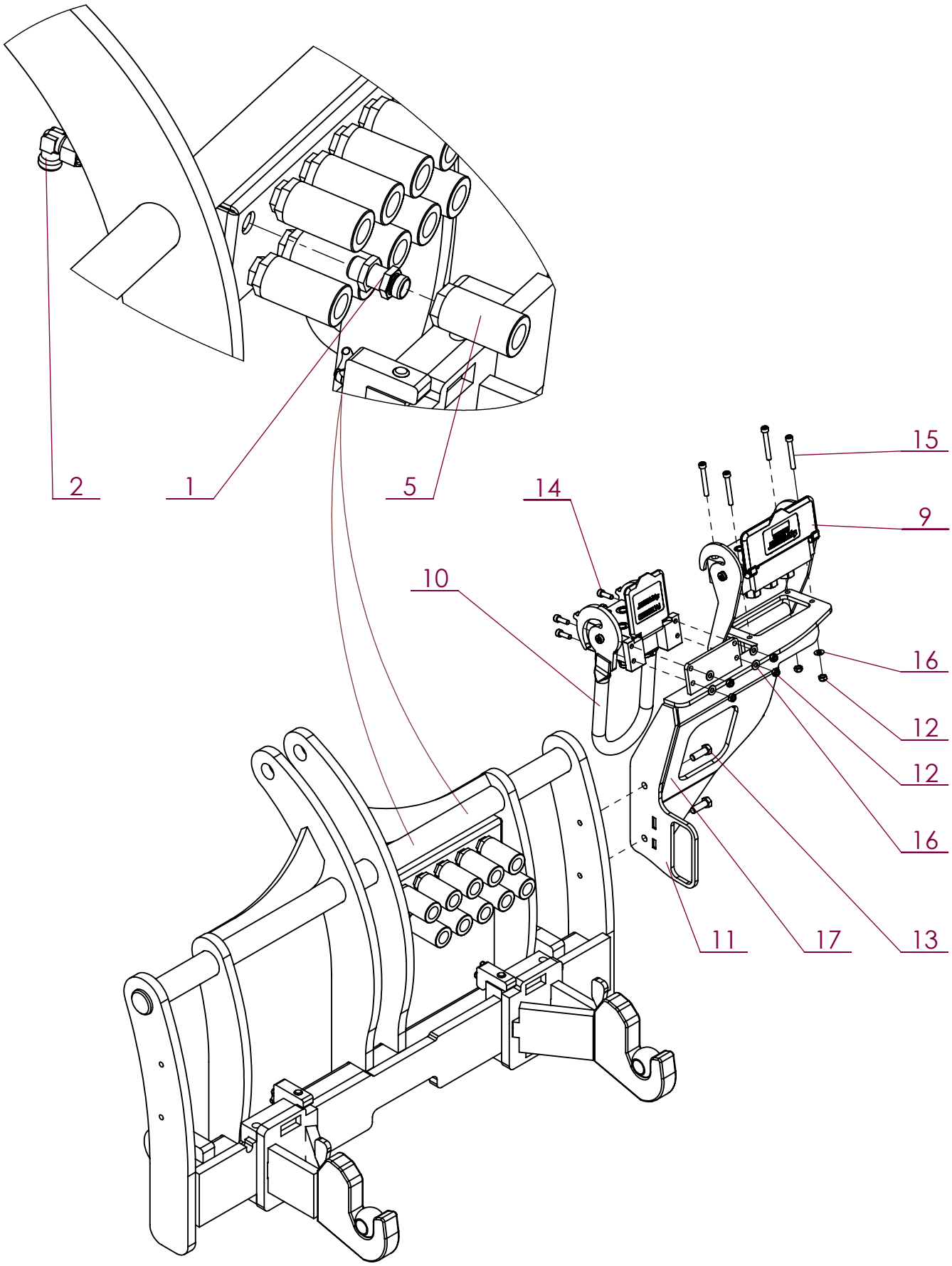
2
1
5
14
15
9
10
16
12
12
16
11
17
13

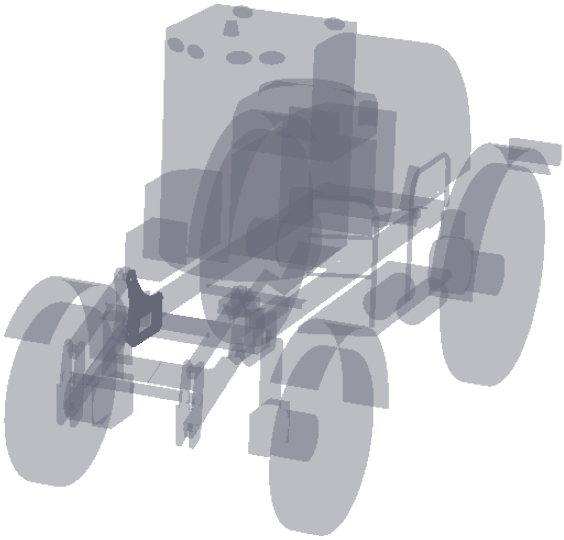

ARTEC
ZA de la Frise
85320 CORPE
TEL: (33)02.51.28.42.70
E-mail: contact@artec-pulverisation.com
Internet: www.artec-pulvérisation.com

1

2

10

12

8

3

11

13

5

6

4

7

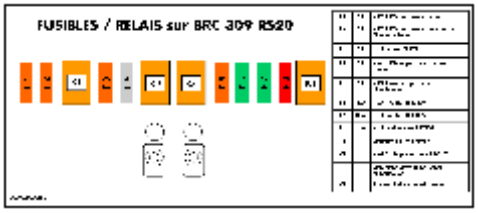

9

No. ARTICLE	Numéro ARTEC	Désignation	QTE	Commentaires
1	301 134 000 071	DANGER MOTEUR TOURNE	1	
2	301 136 000 071	DANGER ACCUMULATEUR	3	
3	303 895 000 071	COUPURE ENTRE CONTACT ET COUPE-BATTERIE	1	
4	306 825 000 071	ECARTEMENT DES VOIES	1	
5	308 255 000 071	ALERTE ET SECURITE	1	
6	308 256 000 071	ALERTE ET SECURITE	1	
7	308 257 000 071	SERRAGE ROUES ET GNR	1	
8	309 820 000 071	ARTEC	3	
9	309 927 000 071	FUSIBLES ET RELAIS BRC309	1	
10	520 186 000 071	AD BLUE	1	
11	521 129 000 071	ARRIERE GAUCHE COFFRE	1	
12	521 130 000 071	ARRIERE DROIT COFFRE		
13	651 030 050 012	VIS BHC M 5 X 12 A2	2	

Commande pièces de rechange
Spare parts order

Envoyé par (Send by) :	- par E-mail : parts@artec-pulverisation.com
	- par Courrier (Post office) : ZA La Frise 85320 Corpe

N° de commande (Order number)	

Information	
Nom / Société (Name / Compagny)	
Adresse (Address)	
Ville (City)	
Téléphone (Phone)	
FAX	
E-mail	

Référence machine	
Type	
Année (Year)	
N° de série (Serial number)	

Poste	Référence	Désignation	Quantité	Observation
1				
2				
3				
4				
5				
6				
7				
8				
9				
10				
11				
12				
13				
14				
15				
16				
17				
18				
19				
20				

Mode d'expédition (Shipment) : **Normal** □ **Express** □

Contact ARTEC magasin pièces de rechanges
Tel : 02.51.28.26.25
E-mail : parts@artec-pulverisation.com

Date	
Signature	

ARTEC PULVÉRISATION - ZA de la Frise 85320 CORPE

contact@artec-pulverisation.com
Tel : (33) 02.51.28.42.70

ARTEC PULVERISATION

ZA de la Frise – 85320 CORPE

contact@artec-pulverisation.com

Tél : (33) 02.51.28.42.70

CONTACT ARTEC MAGASIN PIECES DE RECHANGE

Tél : 02.51.28.26.25

Mail : parts@artec-pulverisation.com

ARTEC RW